ricoma®
瑞珂玛·创想无疆

家用缝绣一体机 说明书

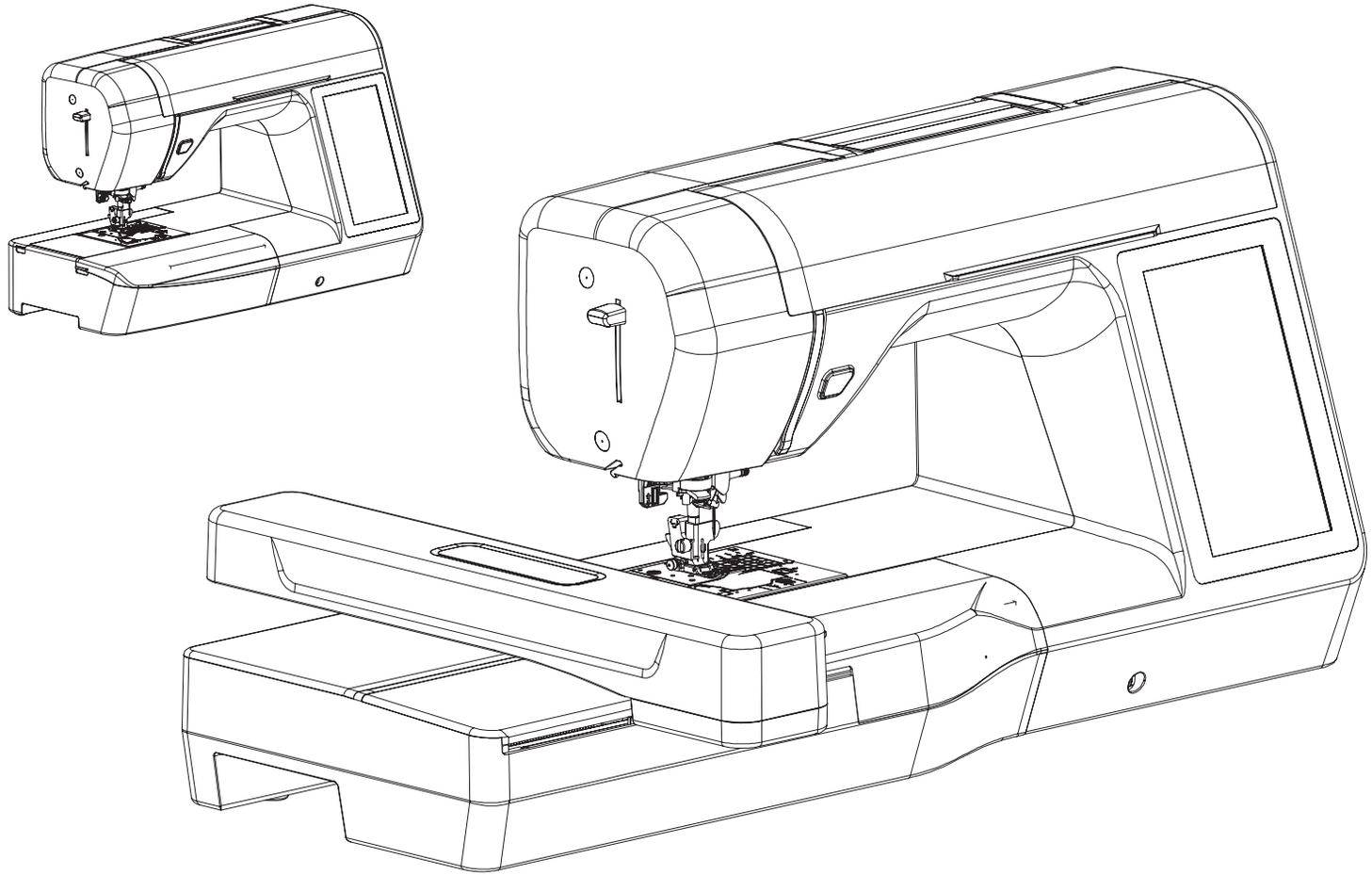

为了创造更加美好的环境

首先对您使用 Ricoma 产品表示衷心的感谢！

Ricoma 公司致力于关爱地球环境，制定了 “从产品开发到废弃，关爱地球环境” 的基本方针。当地的公民在环境保护活动中也应该对当地社会，环境两方面尽每 个人的微薄之力。

因此，希望您能配合这个计划，作为环境保护活动的一环，在平时处理废弃物时能多加注意：

1. 不用的包装材料，为了能再次回收利用，请交付给当地的回收公司进行处理。
2. 产品保养或修理需要更换零部件时，以及产品废弃时，请按照法律法规处理。
3. 关闭本产品电源开关后，在拨下电源插头的情况下耗电量是零
4. Ricoma 产品中的部分零部件可以用于同一工厂生产的同系列机型上

注：零部件的更换请联系 Ricoma 公司 / 代理商进行咨询及维修。

概述

感谢购买此机器。在使用本款绣花机前，请仔细阅读 “安全须知”，然后阅读本使用说明书以便正确操作各种功能。

安全须知

使用机器之前，请先阅读这些安全须知。

危险

·为了降低触电的危险。

·在使用完本机，清理本机时，进行任何在本说明书中提到的用户保养调整操作时，或当机器无人看管时，请务必从电源插座中拔出机器的电源插头。

警告

为了降低灼伤、火灾、触电或人身伤害的危险。

1. 进行本说明书中提到的任何调整操作时，请务必从电源插座中拔出机器的电源线插头。

·要拔出机器的电源插头，请先将主开关转至符号 “○” 关闭机器，然后再握住电源插头部分将其从电源插座中拔出。请勿拉拽电源线。

·请务必将电源插头直接插入电源插座。请勿使用拖线板接插电源。

·如果断电，请务必拔出机器的电源插头。

2. 电气危险：

·本机应连接至铭牌标示范围内的交流电源。请勿连接至直流电源或变频器。如果不确定您的电源类型，请联系专业的电气技师。

·本机仅供在购买国家使用。

3. 当电源线或插头破损、机器不能正常工作、发生过跌落或损坏或机器溅上水时，切勿继续使用。请将机器送至 Ricoma 公司 / 代理商，请专业人员对其进行检修，或者进行电气或机械调整。

·存放或使用机器时，如果您发现任何异常情况，如发出气味、发热、变色或变形时，立即停止使用机器并拔出电源线。

· 运输本机时，请务必用提手携带。从其他位置抬起本机可能会损坏本机或造成机器掉落，可能会造成人身害。

· 抬起本机时，注意不要大意，不要做出不小心的动作，否则可能导致人身伤害。

4. 请务必保持工作区域清洁。

· 操作机器时切勿堵塞任何通风口。要确保本机的通风口和脚踏控制器中不要堆积任何飞绒、灰尘或碎布

· 请勿在脚踏控制器上存放任何物品

· 请勿使用拖线板接插电源。请务必将电源插头直接插入电源插座

· 切勿让任何异物掉进机器开口处或将异物插入任何开口的地方

· 请勿在使用喷雾剂或存放氧气的场所使用本机

· 请勿在炉子或熨斗等热源附近使用机器；否则，机器、电源线或缝制的衣物可能会点燃，导致火灾或触电

· 请勿将本机放置在不平表面，例如放在不稳定或倾斜的桌上，否则可能会造成机器掉落，造成人身伤害

警告

5. 缝制时需特别注意：

·请务必注意针。请勿使用弯曲或损坏的针。

·请勿用手指触碰任何移动部件。在机针附近要特别小心。

· 在针的部位进行任何调整时，请将绣花机切换到符号 “○” 位置将其关闭。

·请勿使用损坏的或不正确的针板，否则会导致针断裂。

·缝制时请勿拉拽布料，并且进行自由缝制时请注意遵循说明，以免导致针歪斜或断裂。

6. 请勿将本机作为玩具使用：

·当儿童使用本机或使用本机时附近有儿童时，请务必悉心看护。

· 切勿让儿童靠近本机提供的包装塑料袋并且随意弃置。切勿让儿童玩耍塑料袋，否则有窒息的危险。

·请勿在室外使用。

7. 延长使用寿命的注意事项：

·存放机器时，请避免阳光直射或湿度高的场所。请勿在有室内暖气、熨斗、卤素灯或其它高温物体附近使用或存放机器。

·清洁外壳时只能使用中性肥皂或洗涤剂。苯、稀释剂和洗涤粉等可能会损伤机器，切勿使用。

·当更换或安装任何组件、压脚、针或其它部件时，请务必参考本使用说明书以确保正确安装。

8. 修理或调整注意事项：

· 如果照明灯损坏，必须由 Ricoma 公司 / 代理商进行更换。

· 当本机发生故障或需要进行调整时，首先请参考使用说明书末尾的故障排除表，自己进行检查和调整。如果自己无法解决问题，请向购机时的销售代理商或者技术服务中心咨询。

只能将本机用于本说明书规定的用途。

只能使用厂商在本说明书中推荐的配件。

本说明书的内容和本产品的规格若有变更，恕不另行通知。

此设备不适合残疾、感应欠佳或智障、经验和知识不足的人士 （包括儿童）使用，除非负责其安全的人员从旁监督或指导其使用设备。应妥善看护年幼儿童，勿使他们玩耍本设备。

8 岁以上儿童 （含 8 岁）以及残疾、感应欠佳或智障、或经验和知识不足的人士若在设备的安全使用方面给予监督或指导，并理解所涉及的危险，则可以使用本设备。儿童不得玩耍设备。若无监督，儿童不得从事清洁和用户维护工作。

重要信息

若可用的电源插座不符合本设备配有的电源线插头，应与 Ricoma 公司 / 代理商联系获得正确的导线。

目录

基本操作 13

一、绣花机部件名称及其功能 13

针和压脚部分 14
绣花单元 15
操作面板和操作键 16
使用附加工作平台 16
附件清单 17
使用 “缝纫”一节介绍的实用针迹表 18

二、打开／关闭缝纫机 18

打开缝纫机 19
关闭机器 20
首次选择机器设置 20

三、LCD 操作 21

查看 LCD 21
使用设置键 25
选择显示语言 29

四、梭芯绕线／安装 30

梭芯绕线 30

安装梭芯 34

五、面线穿线 36

面线穿线 37

穿线 39

手工穿线 （不使用穿线器） 41

拉起梭芯线 42

使用双针 43

六、更换机针 45

布料 / 线 / 针组合 46

检查针的状况 47

更换机针 48

七、压脚 49

更换压脚 49

卸下压脚支架 50

安装压脚支架 51

八、开始缝制 51

针迹类型 51
缝制针迹 52
使用脚踏控制器 55
缝制加固针迹 56
自动加固针迹 56
设定针迹 59
设置针迹宽度 59
设置针迹长度 60
设置“L/R Shift （左 / 右档位）” 60
设置面线张力 61
自动剪线 62
镜像针迹 63
调整压脚压力 63
自动织物传感器（自动调整压脚压力） 64
枢轴 64
以自由模式缝制 66
无需手动抬起压脚 67
针迹设置表 68

九、开始绣制 82

绣花步骤 82
安装绣花压脚 83
安装绣花单元 84
卸下绣花单元 87
绣制漂亮的外观 87
准备布料 88
将熨烫型衬纸（背衬）放在布料上 88
将布料箍在绣花框中 89
·绣花框类型 89
·插入布料 90
·使用绣花定位片 91
绣制小块布料或布料边缘 91
·绣制小块布料 91
·绣制边缘或角落 92
·绣制丝带或胶带 92
安装绣花框 92
卸下绣花框 93
选择绣花花样 93
·版权信息 93
·绣制花样类型 94
·选择绣花花样 94

确认花样位置 95
·检查花样位置 95
绣制花样 96
更改线色显示 97
绣线类型设置 98

缝纫 99

一、缝制技巧 99

试缝 99
改变缝制方向 99
缝制曲线 100
缝制筒型布料 100
缝制均匀缝边 100

二、缝制各种布料 101

缝制厚布料 101
缝制薄布料 102
缝制伸缩布料 103
缝制钩环搭扣带 103

三、实用针迹 103

疏缝 104
基本缝制 104
·改变针的位置 105
四、暗缝针迹 106
·如果针抓住太多折缝 108
·如果针没有抓住折缝 109
五、包边针迹 109
使用包边压脚“G” 109
使用曲折压脚“J”缝制包边针迹 111
六、钮孔针迹／钮扣缝制 112
钮孔缝制 112
·改变针迹密度 116
·改变针迹宽度 116
·在伸缩布料上缝制钮孔 116
纽扣缝制 117
·对钮扣安装柄 119
七、安装拉链 119
安装中心拉链 119

安装侧拉链 121

八、缝制伸缩布料和松紧带 124

伸缩针迹 124

安装松紧带 125

九、拼接和绗缝针迹 126

拼布（不规则绗缝）针迹 126

拼接 126

·对于右侧的缝边 127

·对于左侧的缝边 127

使用缝制速度控制器的缎纹针迹 127

十、加固针迹 129

三重伸缩针迹 129

套结针迹 129

织补 131

十一、菊花眼针迹 133

十二、装饰针迹 134

花式针迹 135

扇形针迹 135
衣褶装饰 136
贝壳边针迹 137
拼接 138
祖传针迹 139

绣花 141

一、选择花样 141

选择花样 141
选择字母花样 142
·字母绣：字母编辑 142
·字母绣：字体选择 143
·字母绣：设置 144
·字母绣：布局 144
·字母绣：间距 145
·字母绣：尺寸 145

二、编辑花样 146

移动花样 146
更改花样 146
·花样设置：尺寸 146

·花样设置：旋转 147
·花样设置：镜像 148
·花样设置：位移 148
·花样设置：花样层级选择 149
·花样设置：拷贝 149
更改线色 150

三、组合花样 151

编辑组合花样 151

四、编辑所有花样 153

绣花设置画面 153
移动花样 154
花样精确定位 154
绣制连接的字符 155

五、绣花过程中的调整 157

如果梭芯线用尽 157
如果在绣制时断线 157
从起点重新开始 158
关机后继续绣花 159

六、进行绣花调整 160

调整线张力 160

·正确的线张力 160

·面线太紧 160

·面线太松 161

调整绣花速度 162

压脚高度调节 163

更改绣花花样的背景颜色 164

七、使用存储功能 165

将花样保存 / 移动到 USB 闪存驱动器 165

将 USB 闪存驱动器中的花样保存 / 移动到机器存储器 166

删除机器存储器的花样 168

·选择 USB 闪存驱动器的花样 169

无线传输花样 169

附录 170

一、维护和维修保养 170

加润滑油时的限制 170

存放机器的注意事项 170

清洁 LCD 屏幕 170
清洁缝纫机表面 170
清洁旋梭 170

二、故障排除 172

常见故障排除 173
面线拉紧 173
· 现象 173
· 原因 173
· 解决方法 / 检查详细信息 173
布料的反面有缠线 174
· 现象 174
· 原因 174
· 解决方法 / 检查详细信息 175
线张力不正确 176
· 症状 176
· 原因 / 解决方法 / 检查详细信息 176
布料夹在机器中，无法取出 177
· 从机器取下布料 177
· 检查缝纫机操作 180
梭芯绕线座下发生缠线 181

症状列表 183
·准备工作 183
·缝制时 185
·缝制后 191
三、规格 192
缝纫机 192
绣花单元 192
使用 USB 闪存驱动器升级机器软件 193

基本操作

一、绣花机部件名称及其功能

绣花机各个部件的名称及其功能如下所述。使用绣花机前，请仔细阅读这些说明以了解绣花机各个部件的名称及其位置。

主视图

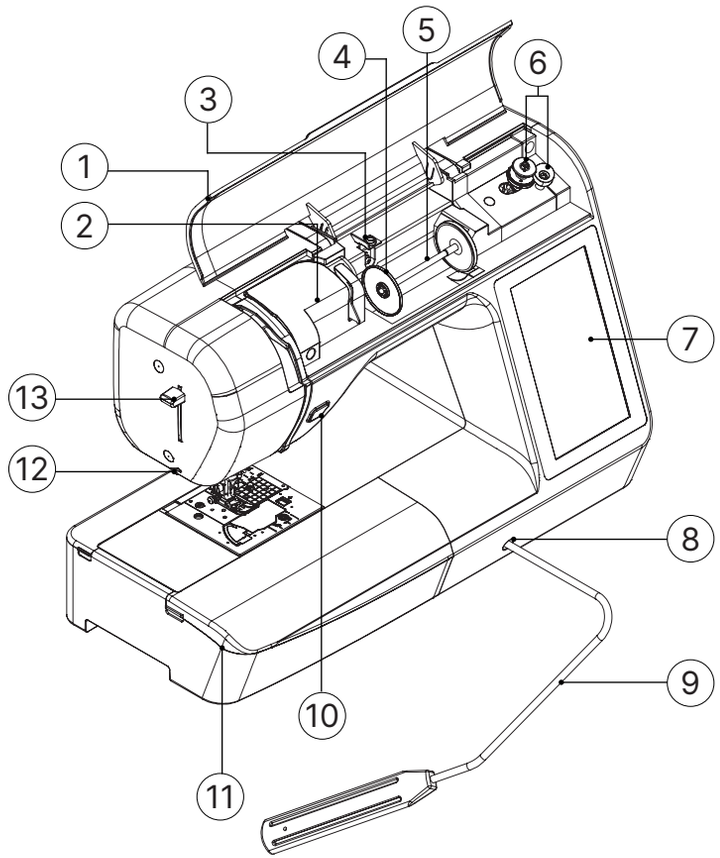

1. 顶盖
打开顶盖将线筒放在线筒轴上

2. 导线槽导板
面线穿线时，将线从导线槽导板中穿过

3. 梭芯绕线导线槽和预张力盘
卷绕梭芯线时将线穿过此导线槽和预张力盘

4. 线筒盖
使用线筒盖将线筒固定到位

5. 线筒轴
将线筒放在线筒轴上

6. 梭芯绕线器
卷绕梭芯时，请使用梭芯绕线器

7. LCD 液晶显示器和触摸屏
LCD 中显示所选针迹的设置以及错误信息。从操作面板中，可以选择和编辑针迹设置，并且可以选择使用缝纫机的操作

8. 压脚抬杆安装槽
将压脚抬杆插入压脚安装槽

9. 压脚抬杆
用压脚抬杆抬升和放低压脚

10. 启动 / 停止按钮
使用该按钮控制机器的启动与停止

11. 附加工作平台
将压脚配件盘插入附加工作平台的附件盒。缝制筒型布料如袖口时，取下附加工作平台

12. 切线刀
将线穿过切线刀可剪断线

13. 穿线器拨杆
使用穿线器拨杆穿线

右视图／后视图

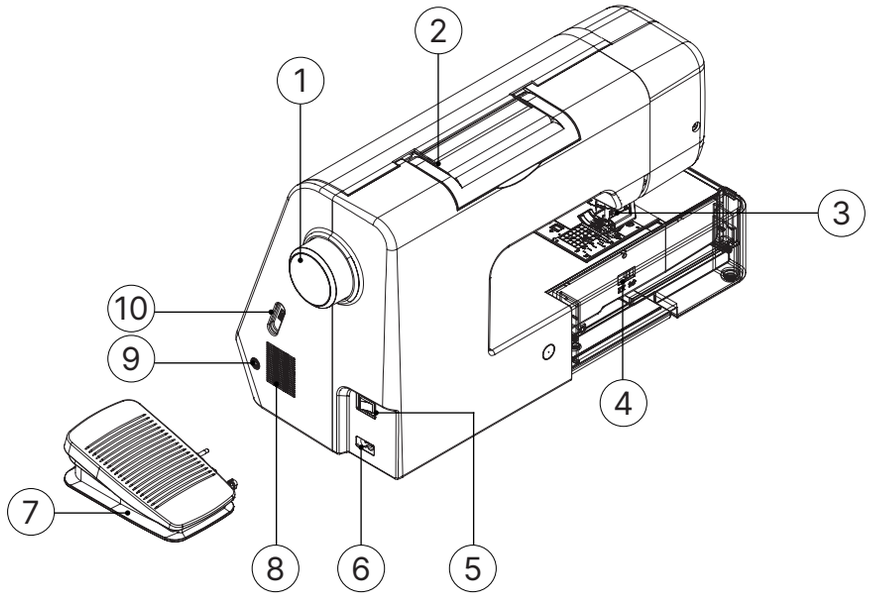

1. 手轮
向自身方向 （逆时针）转动手轮，将针杆抬起、放低来缝制针迹。

2. 手柄
抓住绣花机的手柄来移动绣花机。

3. 压脚拨杆
通过升降压脚拨杆可以升降压脚。

4. 送布牙位置开关
使用送布牙位置开关来升降送布。

5. 主电源开关
使用主电源开关来打开或关闭绣花机。

6. 电源插口
将电源线上的插头插入电源插口。

7. 脚踏控制
踩下脚踏控制器可控制绣花机的速度。

8. 通风口
此通风口可以使马达周围的空气流通。绣花机正在运行时请勿盖住通风口。

9. 脚踏控制器插口
将脚踏控制器电缆末端上的插头插入脚踏控制器插口。

10.USB 端口 （用于 USB 闪存驱动器）
为了从 USB 闪存驱动器导入花样，将 USB 闪存驱动器直接插入 USB 端口。

针和压脚部分

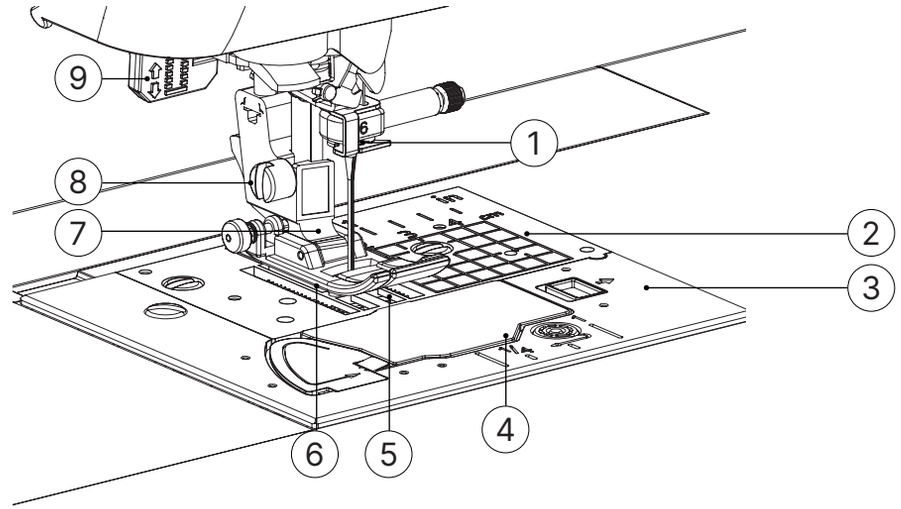

1. 针杆导线钩
将面线从针杆导线钩中穿过。

2. 针板
针板上标有用于直线接缝的导线槽。

3. 针板盖
卸下针板盖来清洁梭壳和外旋梭。

4. 梭芯盖 / 内旋梭
卸下梭芯盖，然后将梭芯插入梭壳。

5. 送布牙
送布牙沿缝制方向推动布料。

6. 压脚
缝制时压脚给布料施加均匀的压力。请为选择的针迹安装合适的压脚。

7. 压脚支架
压脚安装在压脚支架上。

8. 压脚支架螺丝
通使用压脚支架螺丝将压脚固定到位。

9. 钮孔拨杆
缝制钮孔和套结针迹时或者织补时放低钮孔拨杆。

绣花单元

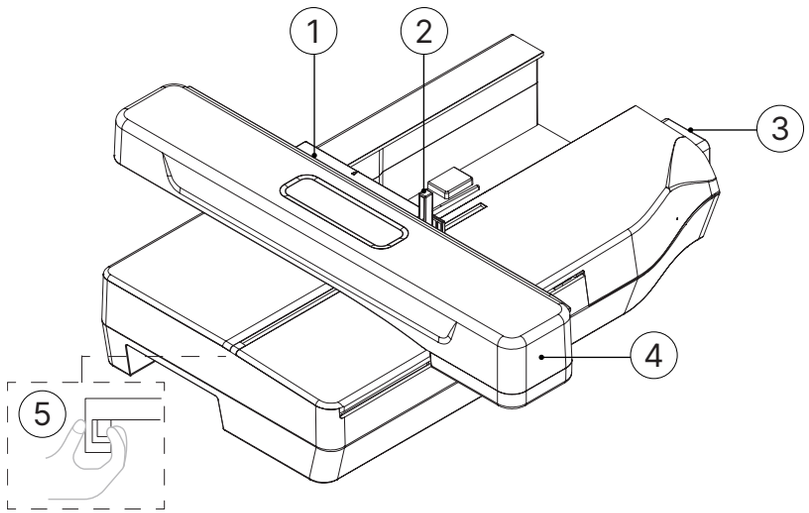

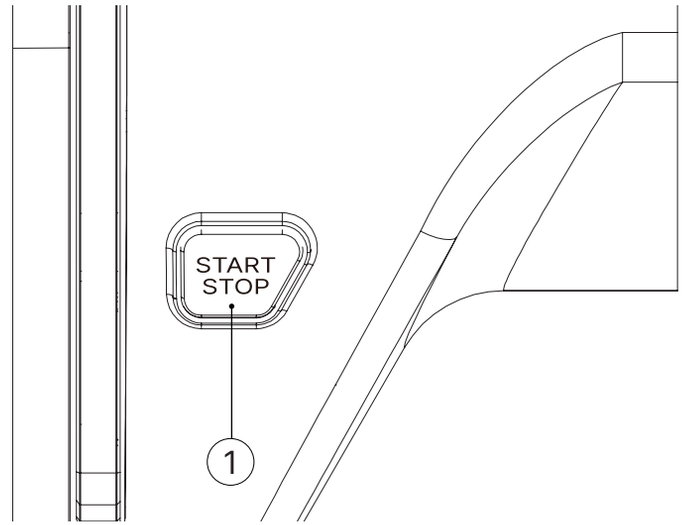

1. 绣花框支架

将绣花框插入绣花框支架以将框架固定到位。

2. 框架固定杆

向下按框架固定杆可固定绣花框。

3. 绣花单元连接件

安装绣花单元时，将绣花单元连接件插入连接件端口。

4. 导轨

绣花时导轨会自动移动绣花框。

5. 释放按钮 (位于绣花单元下方)

按释放按钮可卸下绣花单元。

⚠ 注意

·绣花框固定在框架支架中后，请务必正确降下框架固定杆。

1.【 开始 ／ 停止 】按钮

按 【 开始 ／ 停止 】按钮开始或停止缝制。按此按钮时机器将在缝制的开始阶段以低速进行缝制。

当缝制停止时，针放低在布料中。有关详细信息，请参见 【开始缝制 】一节，按钮颜色会根据绣花机操作模式不同而改变。

绿色： 缝纫机准备缝制或正在缝制。

红色： 缝纫机无法缝制。

橙色： 缝纫机正在卷绕梭芯线，或者梭芯绕线轴移到右侧。

■ 操作面板和操作键

缝纫主页

绣花主页

LCD 液晶显示屏（触摸面板）

显示所选花样设置和信息。

点击 LCD 上显示的键执行操作。

有关详细信息，请参见【LCD 操作】。

■ 使用附加工作平台

拉动附加工作平台的顶部打开附件盒。

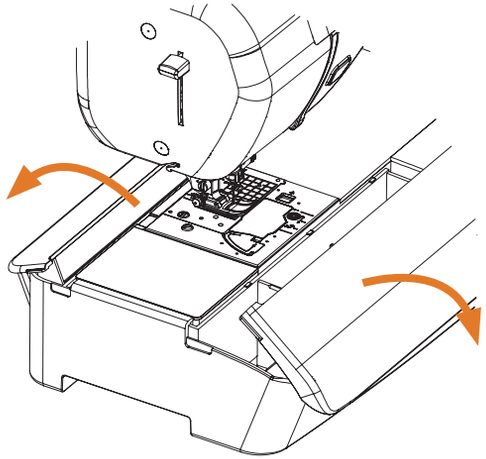

压脚配件盘储存在附加工作平台的附件盒中。

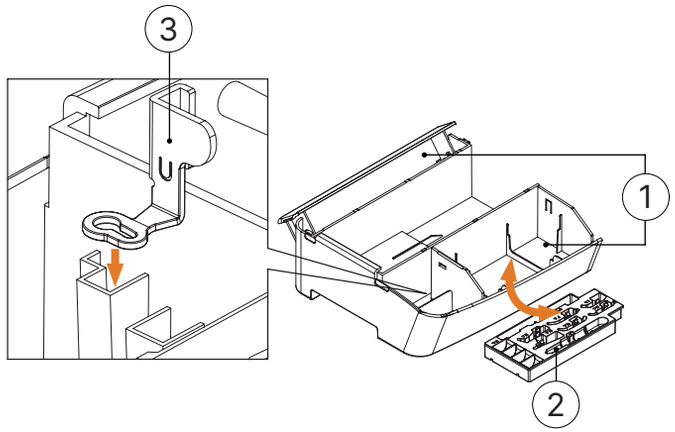

1. 附加工作平台的储存空间
2. 压脚配件盘
3. 绣花压脚 “U”

附件清单

取决于所购买的机器型号，附带的配件可能与下表的不同。有关机器附带的配件及其零件号的详细信息，请参见快速操作指南。

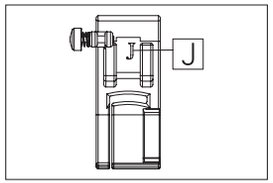

曲折压脚【J】(已安装)

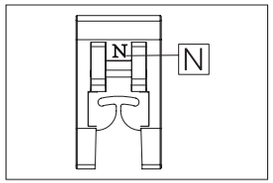

交织字母压脚 【N】

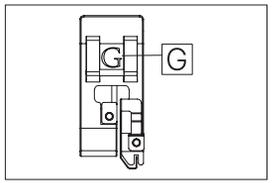

包边压脚【G】

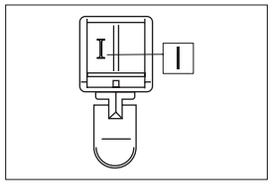

拉链压脚 【I】

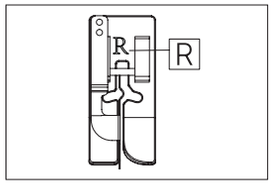

暗缝针迹压脚 【R】

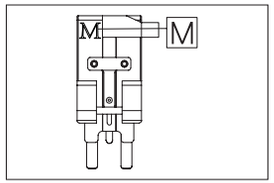

钉钮压脚 【M】

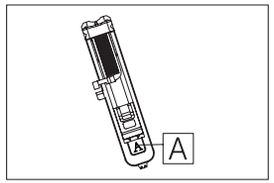

钮孔压脚 【A】

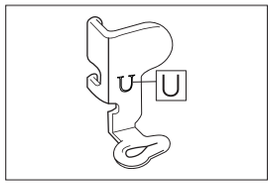

绣花压脚【U】

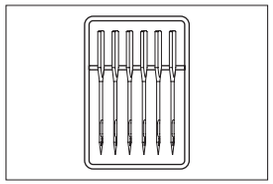

针组：75/11 5 针
90/14 5 针

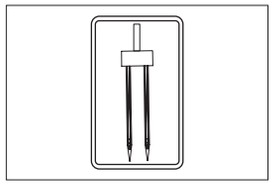

双针

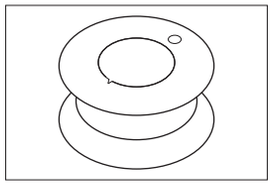

梭芯 *5
机器上已安装 1 个

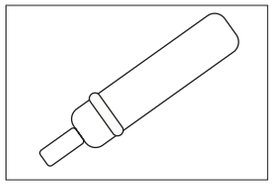

拆线刀

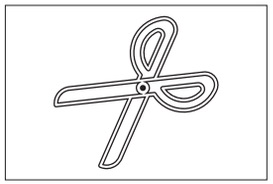

剪刀

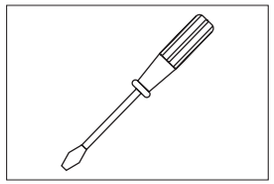

螺丝刀

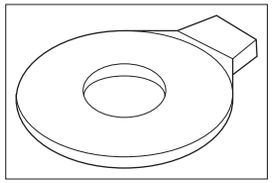

盘状螺丝刀

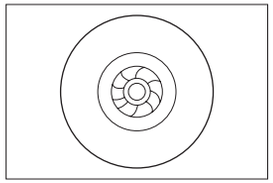

线筒盖 (大)

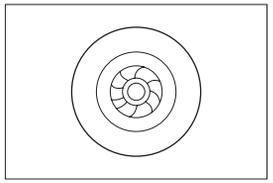

线筒盖 (中)

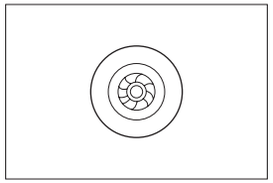

线筒盖 (小)

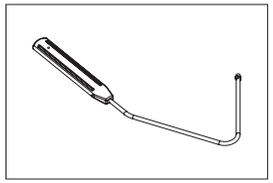

压脚抬杆

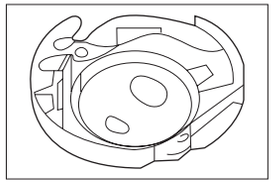

标准内旋梭机器已装
(备用件)

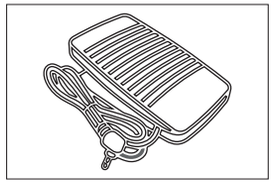

脚踏控制器

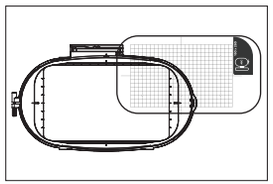

绣花框组 (大)
26 x 16 cm

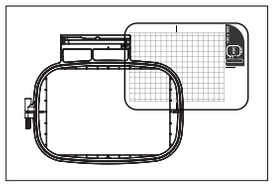

绣花框组 (中大)
18 x 13 cm

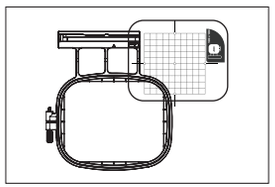

绣花框组 (中)
10 x 10 cm

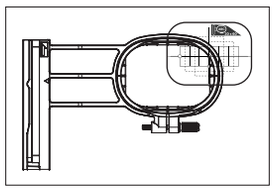

绣花框组 (小)
6 x 2 cm

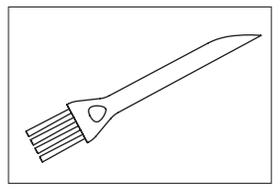

清洁刷

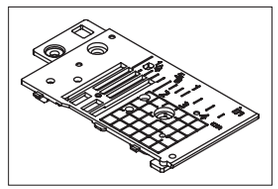

单孔针板

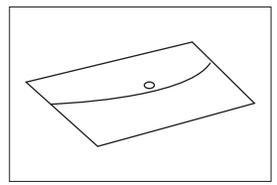

配件袋

温馨提示

·若要获得选购配件或部件，请与 Ricoma 公司 / 代理商联系。

·请向就近的 Ricoma 公司 / 代理商索取您所购买的缝纫机可用选购配件的完整列表。

·请务必使用本机所要求的配件。

使用 “缝纫” 一节介绍的实用针迹表

实用针迹编号因机器型号而异。请参见 【针迹编号】一节，了解您所购买机器的有关信息。

针迹名称	针迹	针迹编号	压脚
疏缝针迹		1 - 08	J
直线针迹 （左）		1 - 01	
		1 - 02	
直线针迹 （中）		1 - 03	
三重伸缩针迹		1 - 05	

二、打开／关闭缝纫机

警告

·只能使用普通家用电源作为机器电源。使用其它电源可能会引起火灾、触电或损坏机器。

·确保电源线上的插头牢固地插入机器上的家用电源插口和电源线插座。否则可能会导致火灾或触电。

·切勿将电源线上的插头插入状态不良的电源插座。

·在如下情况下，请务必关闭主电源开关，拔出电源线插头：

当离开机器时。

使用机器之后。

使用过程中断电时。

由于连接不良或连接断开，机器无法正常运转时。

电暴过程中。

注意

·只能使用本机附带的电源线。

·请勿使用拖线板接插电源，或与其它电气设备共用多插孔适配器。否则可能会导致火灾或触电。

·请勿用湿手触摸电源线插头。否则可能会引起触电。

·当拔出电源线插头时，请先关闭主电源开关。拔出电源线插头时，请务必抓住插头部分。直接拉电源线可能会损坏电源线，引起火灾或触电。

·请勿剪断、损坏、改造、弯折、拉伸、扭曲或捆扎电源线。请勿在电源线上放置重物。请勿让电源线受热。上述情况下可能会损坏电源线，引起火灾或触电。若电源线或插头破损，继续使用之前，请先将机器送到 Ricoma 公司 / 代理商处进行修理。

·若长时间不使用机器，请务必拔出电源线。否则可能会引起火灾。

·当绣花机无人照看时，请务必关闭绣花机主电源开关，或者将电源线插头从电源插座拔出。

·当维修绣花机或卸下外壳时，请务必拔出绣花机的电源线插头。

打开缝纫机

A. 请确保缝纫机已关闭 （主电源开关设定在 “○”），然后将电源线插入缝纫机右边的电源插口。

B. 将电源线的插头插入家用电源插座。

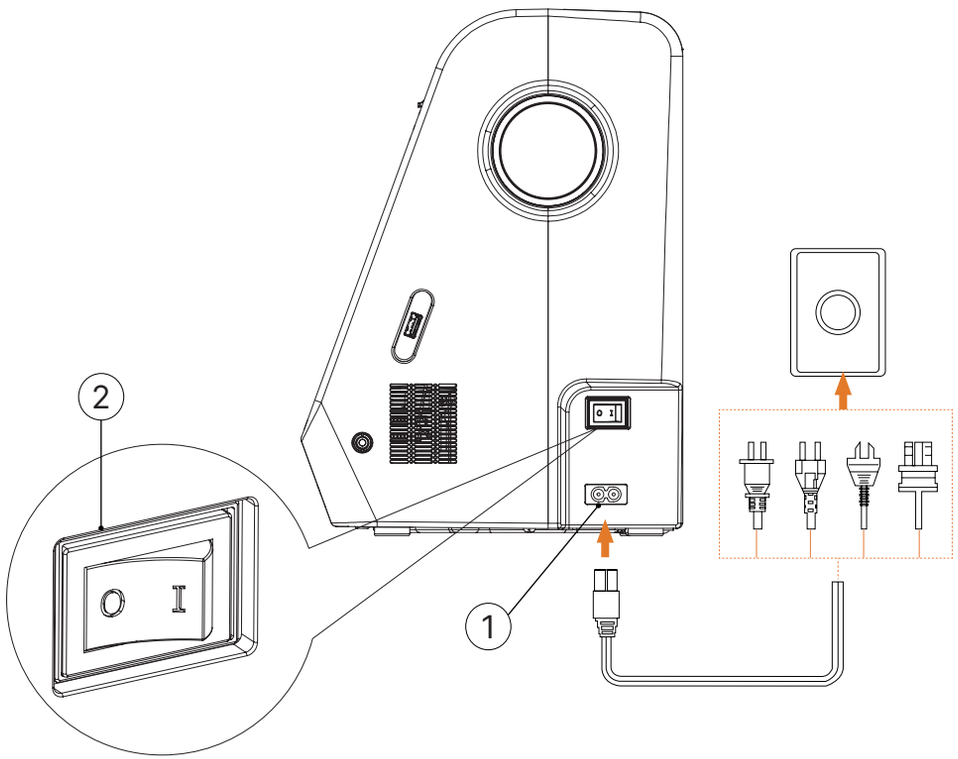

1. 电源插口
2. 主电源开关

C. 按一下位于缝纫机右侧的主电源开关，将缝纫机打开（设定为“I”）。

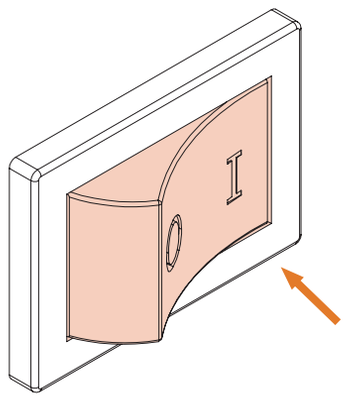

温馨提示

·绣花机开启时，机针和送布牙在移动时会发出声音，这并非故障。
·如果机器在使用 「缝纫」功能进行缝制时关闭，操作在再次打开电源后不会恢复。

D. 当机器打开时，会显示开机动画。

关闭机器

A. 请确保缝纫机已停止缝制。

B. 按机器右侧的主电源开关（“○”符号所在方向），将机器关闭。

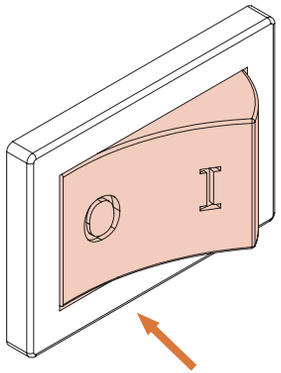

首次选择机器设置

首次开机时，选择语言。自动出现设置画面时，请按照以下步骤操作：

A. 点击选择语言。

B. 点击确认。

三、LCD 操作

■ 查看 LCD

打开电源后可显示开机动画，动画结束后将显示机器主页面。

机器未接入绣花单元时，开机动画结束后，显示【缝纫主页】；机器接入绣花单元时，开机动画结束后，显示【刺绣主页】。

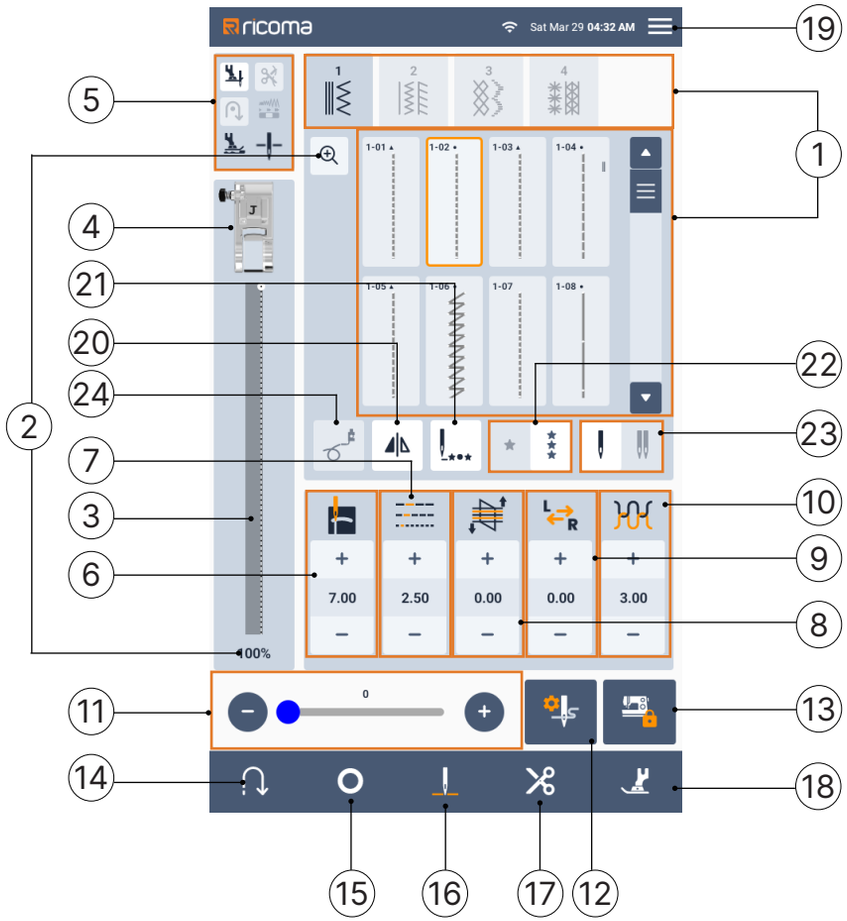

缝纫主页

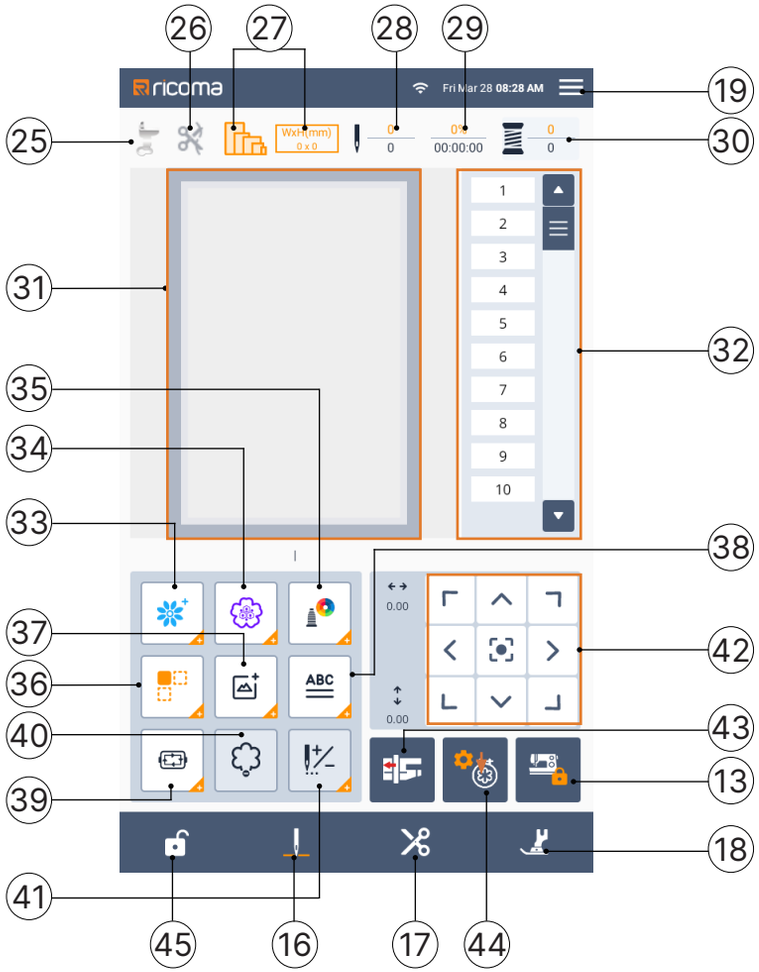

刺绣主页

序号	功能名称	说明	页码
1	针迹选择	选择需要的针迹进行缝纫。	第 52 页
2	花样尺寸显示	显示所选花样的近似尺寸。点击放大镜图标可调节尺寸大小。	——
3	针迹预览	显示所选针迹的预览。所选花样的近似尺寸显示在针迹预览的底部。	——
4	压脚	显示当前针迹所需压脚。	——
5	状态指示器区域	当功能开启时，该区域中的对应图标显示高亮；反之，图标显示灰暗（如自动剪线功能开启时：状态指示器图标由 变为 ）	——
6	针迹宽度	显示当前所选针迹花样的针迹宽度；点击“+”或“-”可以调节针迹的宽。	——
7	针迹长度	显示当前所选针迹花样的针迹长度；点击“+”或“-”可以调节针迹的长度。	第 59 页
8	送步重合度微调	当缝纫针迹出现长度方向孔位无法对齐时，使用该功能可以微调针迹长度。	第 60 页
9	L/R shift（左 / 右档位）	显示原始曲折针迹中心线的左 / 右趋势。	——
10	面线张力	显示当前所选针迹花样的自动线张力设置。	第 61 页
11	缝纫速度调节器	点击“+”/“-”或滑动中心原点可以调节调节缝纫速度的快慢。	第 53 页
12	缝纫设置	点击图标进入缝纫设置界面，在界面中可以更改默认的缝纫参数。	第 25 页
13	维护模式	更换针、压脚之前按此键会锁定所有按键功能以防误操作机器。	——
14	反向针迹	点击 / 长按启用反向缝纫功能，具体效果与针迹类型有关。	第 56 页
15	加固针迹	使用此按钮可重复缝制一个针迹。	第 56 页
16	针位置按钮	按针位置按钮可以将针抬起或放低。按两下按钮可以缝制一针。	——
17	手动剪线	停止缝制后，按此按钮以剪断面线和梭芯线。	——

序号	功能名称	说明	页码
18	压脚按钮	按此按钮放低压脚并向布料施加压力。再次按此按钮可抬起压脚。	——
19	系统设置	点击图标进入系统设置界面，在界面中可以设置系统参数。	第 27 页
20	镜像键	选择针迹花样后，使用此键可创建针迹花样的水平镜像。	第 63 页
21	返回开始键	缝纫停止后，按此键返回花样的开始处。	——
22	单一 / 重复缝制键	按此键选择单个花样或连续花样。取决于所选针迹，此功能可能会禁用。	——
23	单 / 双针模式切换	点击此键可快速切换单针或双针模式。	——
24	自由绗缝	点击图标进入自由绗缝，此模式下可以使布料向任何方向转动，注意：某些针迹无法启用该功能。	第 66 页
25	绣花压脚显示区	显示刺绣模型下所需的压脚类型。	——
26	剪线后自启动状态指示器	高亮时，剪线后自启动功能开启，反之关闭。	第 26 页
27	绣框类型显示区	选择花样后，橙色框为可以使用的绣框，灰色框为不可使用的绣框。	——
28	针数进度	显示当前花样刺绣的针数进度。	——
29	时间进度	显示当前花样刺绣的时间进度。	——
30	色序进度	显示当前花样刺绣的色序进度。	——
31	刺绣显示区	实时模拟花样在绣框中的状态（位置、大小、颜色、当前刺绣区域等）。	——
32	色序选择器	根据花版的类型和刺绣顺序自动划分色序，并在刺绣显示区中同步显示。	——
序号	功能名称	说明	页码

33	花样选择	选取刺绣花样，可选取 USB 接口导入的外部花样。	第 141 页
34	内置花样	内置花样，可选取机器自带的免费花样。	第 94 页
35	绣线颜色设置	与第 32 项色序选择器功能联动，可以自定义各色序的绣线颜色。	第 98 页
36	花样设置	可以设置花样的大小、旋转、镜像、位移等。	第 146 页
37	花样组合	可将多个花样或者字母绣重新排序组合成一个新的花样。	第 151 页
38	字母绣	可自定义输入字母进行刺绣。	第 142 页
39	落针点选择 / 花样轨迹预览	可以选择针相对于花样的位置，以及使绣花单元沿着花样的最大尺寸做矩形运动。	第 154 页
40	回到刺绣停止位置	绣花模式下，点击此键，机针将移动到机器上一次停止刺绣的位置。	——
41	设置针数起绣位置	自定义刺绣的针数进度，从而调整针相对于花样的位置，常用于补绣。	第 157 页
42	移动绣框	用于移动绣框。	——
43	移框回位	绣框移动回储存位置。	——
44	刺绣设置	击图标进入刺绣设置界面，在界面中可以更改默认的刺绣参数。	第 26 页
45	进入 / 退出绣花模式	锁头图标关闭时，进入刺绣模式；反之，退出刺绣模式。	——

使用设置键

点击 可更改默认的缝纫参数。

缝纫设置

1. 开启 / 关闭枢轴功能。

2. 开启 / 关闭自动加固功能。

3. 功能开启后，缝纫速度调节器可以控制曲折针迹宽度。

4. 缝制期间内部传感器将自动检测布料的厚度，这可以保证平稳地送入布料。

5. 开启后，按启动按键压脚将自动下放。

6. 开启 / 关闭双针模式。

7. 开启 / 关闭自动剪线功能。

8. 选择针停止位置（机器不操作时的针位置）在最高位还是在最低位，使用枢轴键时，机针默认最低位位置。

9. 开机时，机针的初始位置。

10. 调整压脚高度（选择抬起压脚时的高度）。

11. 选择枢轴设置的压脚高度，可在 3.2 mm、5.0 mm、7.5 mm 三档中进行选择。

12. 调整压脚压力 (数值越大，压力越大，正常缝制的压力设置为“3”)。

13. 自由缝制模式时设置压脚的高度。

接入绣花单元，开机后，点击 进入绣花设置。

绣花设置

1. 查看当前绣框类型。

2. 选择绣花线的类型。

3. 更改绣花显示区域的背景颜色。

4. 选择绣制过程中的绣花压脚高度。

5. 调整绣制的面线张力。

6. 调整最大绣花速度。

7. 开启后，当刺绣中跳跃针数大于设置值时，触发自动剪线功能一次。

8. 刺绣过程中因为断线导致机器停止，穿线完毕，再次启动机器后，将从断线针数处倒退 10 针的位置开始刺绣。

(注意：当刺绣到第 100 时出现断线，导致刺绣停止，穿线后再次启动机器，将从 90 针的位置开始刺绣。)

9. 开启后，绣框移动键功能将调转。

10. 在刺绣同一绣线的花样时，机器会在自动剪线完成后继续刺绣下一区域。

点击 设置页面，再点击 进入系统设置。

系统设置 1

1. 点击声音：开启 / 关闭系统操作音。

2. 灯光：开启 / 关闭针区和工作区的照明灯。

3. 断线检测：开启 / 关闭面线断线检测功能。

4. 断线感应强度调节：面线未断线但机器报警提示面线断线，将数值调大；反之将数值调小。

（注意：只有当断线检测功能开启时，断线感应强度调节才会出现。）

5. 底线检测：开启 / 关闭底线检测。

6. 底线检测调节：底线检测功能开启后，出现梭芯上剩余较多底线但机器报警显示无底线时，将数值调小；反之当梭芯上没有底线但机器不报警时，将数值调大。

（注意：只有当底线检测功能开启时，底线检测调节才会出现）

7. 屏幕亮度：调节屏幕亮度。

8. 单位：选择 inch / mm 作为机器的单位。

9. 网络传花：可以通过 WiFi 功能传输花样。

系统设置 2

10. 生产报告：查看生产报告。

11. 开启 / 关闭 WiFi。

12. 语言：选择显示语言。

13. 机器维护：查看机器维护记录。

14. 参数设置：用于导入 / 导出系统参数。

15. 软件更新：用于更新应用和软件的版本。

16. 3D 效果：开启 / 关闭刺绣显示区的 3D 效果。

点击 进入控制中心。

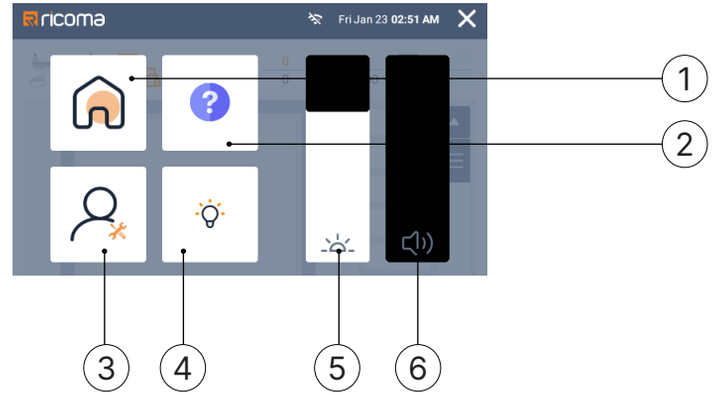

控制中心

1. 返回主页。

2. 视频教程。

3. 系统设置。

4. 快速打开照明灯。

5. 调节屏幕显示亮度。

6. 调节音量大小。

选择显示语言

A. 点击。

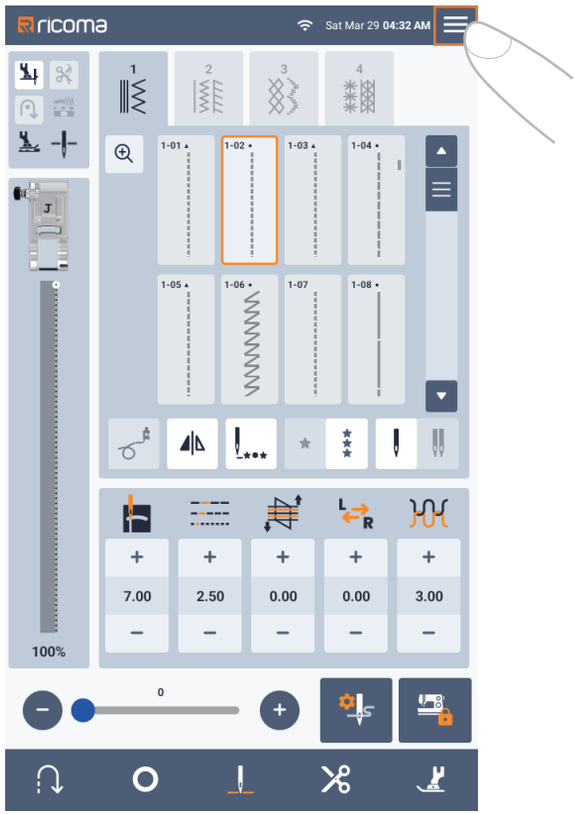

B. 点击 进入系统设置。

C. 找到【语言】。

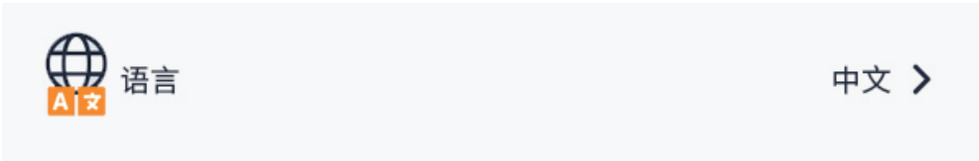

D. 选择显示语言，选择完毕后，点击返回。

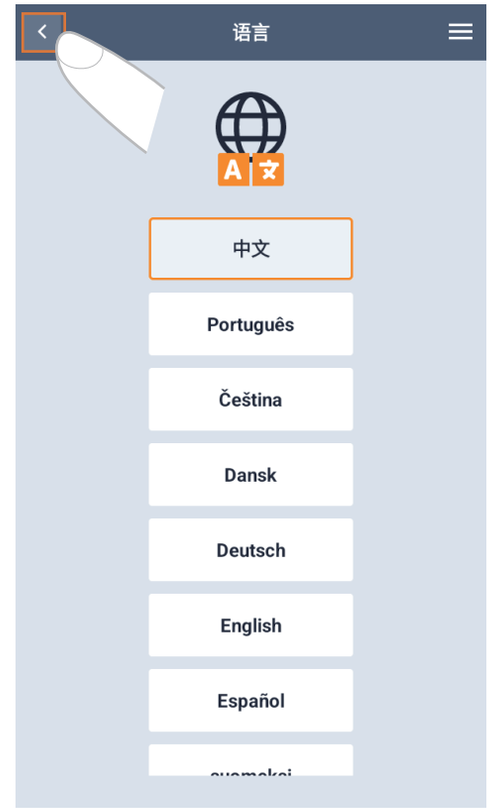

四、梭芯绕线／安装

⚠ 注意

· 只能使用专为本机设计的梭芯，使用其它梭芯可能会导致人身受伤或损坏本机器。

· 附带的梭芯是本机专用的梭芯。若使用其它型号附带的梭芯，缝纫机可能无法正常工作。

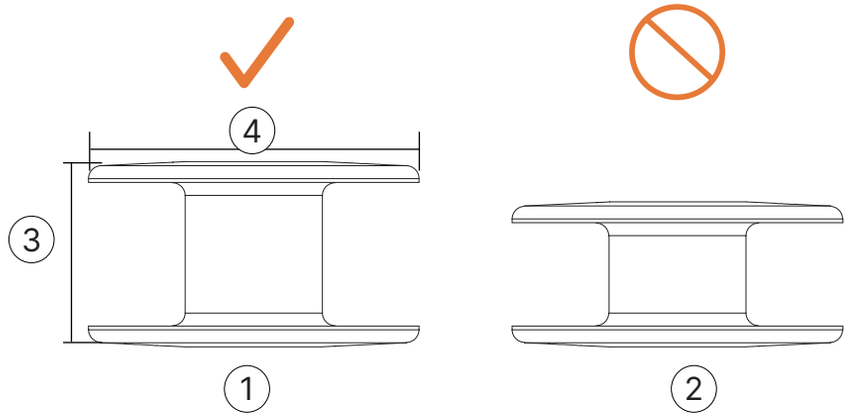

* 实际尺寸

1. 本型号
2. 其它型号
3. 11.5 毫米
4. 直径 20.5 毫米

■ 梭芯绕线

本节介绍如何将线绕到梭芯上。

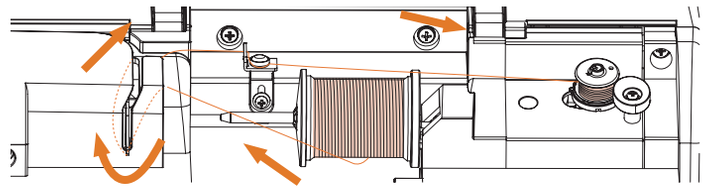

A. 打开顶盖。

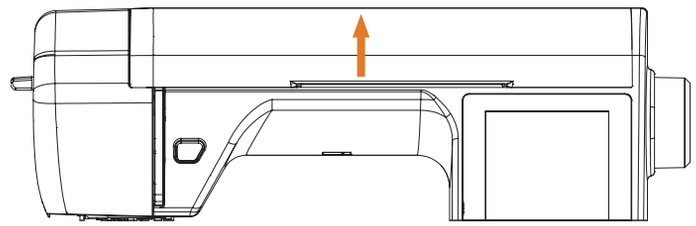

B. 将梭芯放在梭芯绕线轴上，使轴上的弹片与梭芯中的切槽吻合。按下梭芯直到其卡到位置。

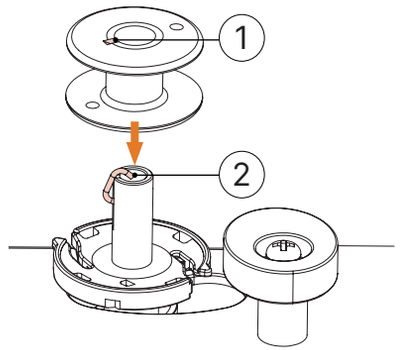

1. 切槽
2. 梭芯绕线轴弹簧

C. 沿着箭头方向滑动梭芯绕线器直到其卡到位置。

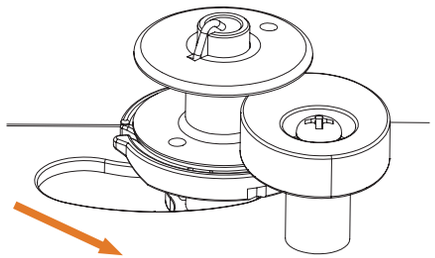

START STOP【开始／停止】按钮亮橙灯。

D. 取下轴上的线筒盖。

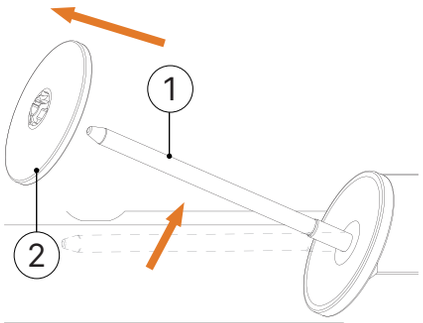

1. 线筒轴
2. 线筒盖

E. 将用于梭芯的线筒放到线筒轴上。

将线筒滑到轴上，使线筒放水平并将线从底部拉至前端。

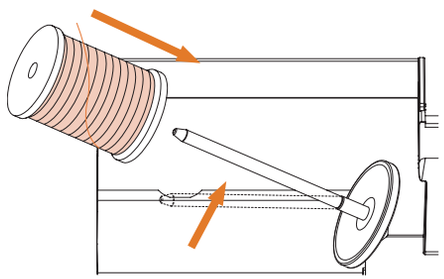

·若线筒未固定使线无法正确展开，线可能会缠在线筒轴上。

F. 将线筒盖滑到线筒轴上。

如图所示将线筒盖尽可能向右滑动，圆面朝左。

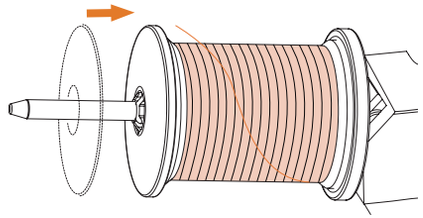

注意

·若线筒或线筒盖安装不正确，线可能会缠结在线筒轴上，导致断针。

·有三种尺寸的线筒盖，可让您选择与正在使用的线筒尺寸最适合的线筒盖。若线筒盖对于使用中的线筒太小，线可能会缠在线筒的线槽上或者可能损伤机器。

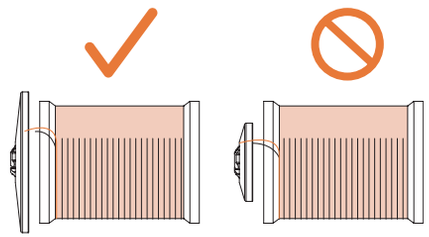

G. 如图所示，用右手抓住线筒附近的线，同时用左手拉出线，然后将线从导线槽盖后面穿到前面。

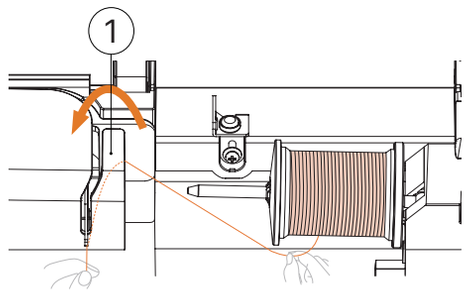

1. 导线槽盖

H. 将线从导线槽导板下面穿过，然后拉出到右侧。

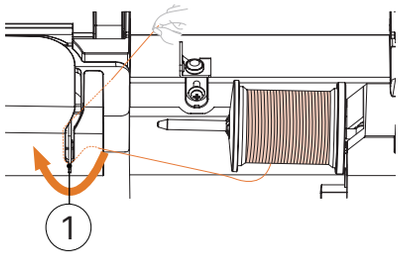

1. 导线槽导板

I. 将线从导线槽的轴下穿过，然后将其在预张力盘下逆时针卷绕。

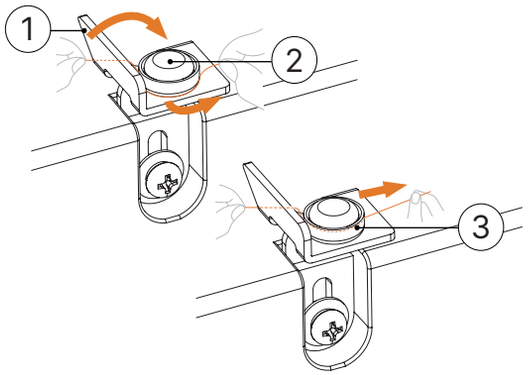

1. 导线槽
2. 预张力盘
3. 尽量将线拉紧

注意

·确认线从预张力盘下穿过

J. 用左手抓住线的同时，用右手将拉出的线在线筒上顺时针卷绕五次或六次。

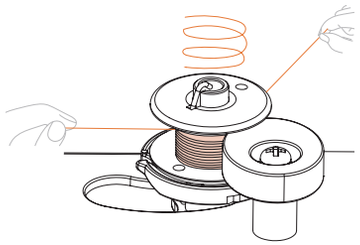

注意

·请确保线筒和梭芯之间的线已拉直。

·请务必将线顺时针卷绕在梭芯上，否则线会缠结在梭芯绕线轴上。

K. 让线头穿入梭芯绕线座的线槽，然后将线拉到右侧，剪断多余线头。

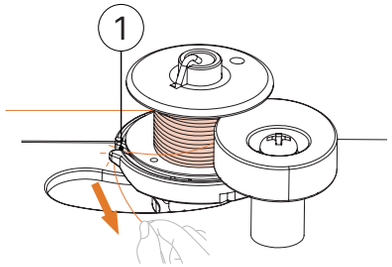

1. 梭芯绕线座中的线槽（配有内置切线刀）

注意

·请务必按说明剪断线。缠绕梭芯时，如果没有使用内置在梭芯绕线座槽中的切线刀将线剪断，线会在梭芯中缠结，或在梭芯线要用完时导致弯针或断针。

L. 将速度控制器滑到右侧

速度控制器

注意

·梭芯绕线速度因梭芯上所缠绕线的类型而异。

M. 开机

N. 按【开始／停止】按钮一次开始缠绕梭芯。

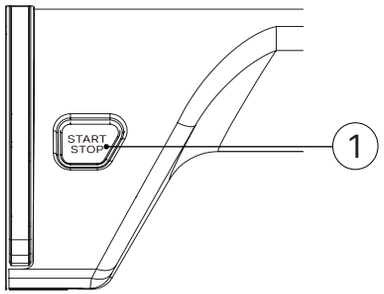

1.【开始／停止】按钮

O. 梭芯绕线变慢时，按一下【开始／停止】按钮停止机器。

注意

·梭芯绕线变慢时，停止机器，否则机器可能会损坏。

P. 使用剪刀将卷绕在梭芯周围的线的线头剪断。

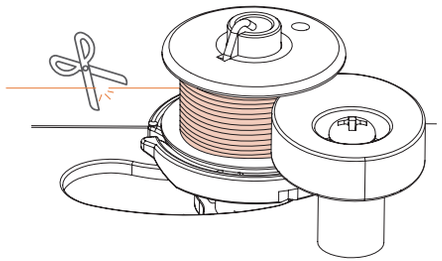

Q. 将梭芯绕线轴滑向左侧，然后从轴上取下梭芯。

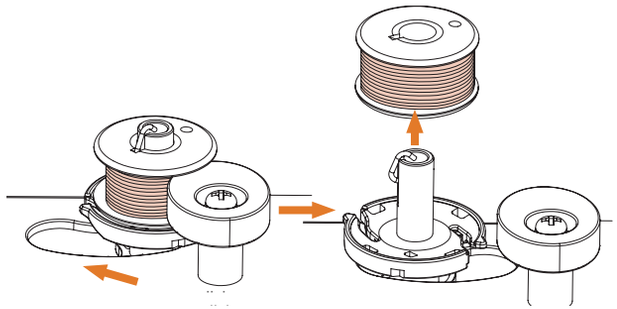

温馨提示

·如果将梭芯绕线轴设置为右侧，针将不移动。（无法进行缝制。）

R. 从线筒轴上取下梭芯线的线筒。

温馨提示

·当机器启动或将线绕在线筒后转动手轮时，机器将发出“咔嚓”一声响；这不是故障。

安装梭芯

安装绕有线的梭芯。

只需在内旋梭中插入梭芯并将线穿过针板盖上的线槽，不用拉起梭芯线，可直接开始缝制。

温馨提示

·有关在打褶皱或自由绗缝时拉起梭芯线进行缝制的详细信息，请参见“拉起梭芯线”。

注意

·使用已正确绕线的梭芯，否则针可能会断裂或者线张力可能不正确。

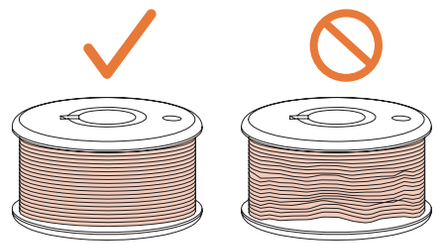

·插入或更换梭芯之前，请务必点击操作面板上的 锁定所有键和按钮，否则如果按下【开始／停止】按钮或任何其它按钮导致机器启动，可能会导致受伤。

A. 点击“1”【针位置按钮】一次或两次，将针抬起。

B. 点击“2”【压脚按钮】抬起压脚。

C. 点击“3”【维护模式】锁定机器。

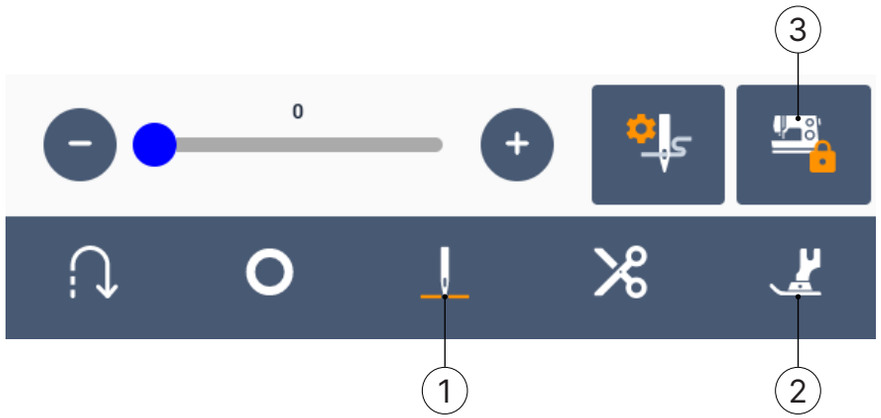

D. 抬起压脚拨杆。

E. 将梭芯盖插销滑到右侧。

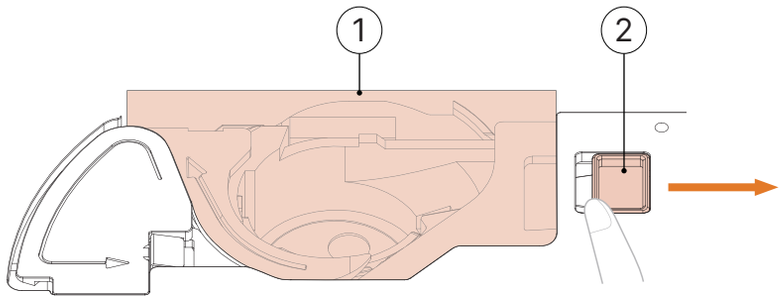

1. 梭芯盖
2. 插销

F. 取下梭芯盖。

G. 用右手握住梭芯，使线向左侧展开，然后用左手握住线的末端。然后，用右手将梭芯放置到内旋梭中。

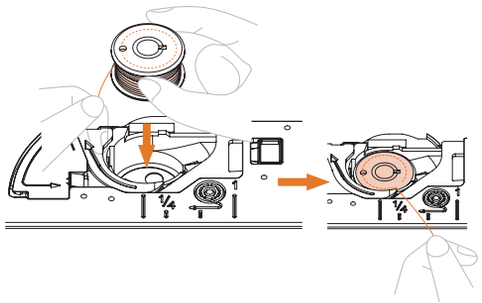

H. 用右手按下梭芯【01】然后用左手将线的末端拽到针板，盖凸起物的周围【02】。

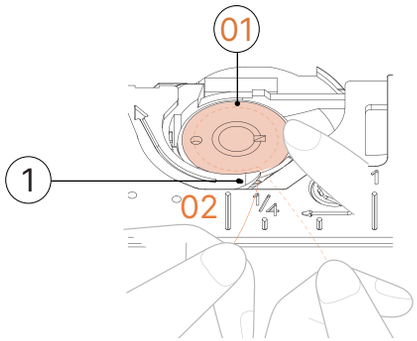

1. 凸起部位

注意

·请务必用手指按住梭芯，正确展开梭芯线，否则可能会断线或者线张力可能会不正确。

温馨提示

·请务必按指示给机器穿线。

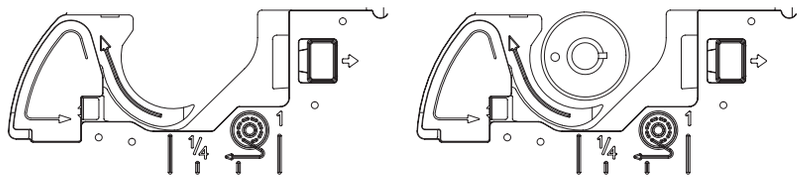

I. 用右手轻按下梭芯【01】，然后将线穿过针板盖的线槽【02】，然后用手轻轻拉出【03】。

·梭芯线进入内旋梭张力弹簧中

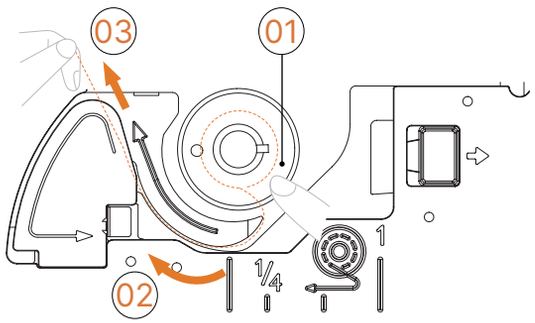

J. 用右手轻按下梭芯【01】，用左手继续将线穿过线槽【02】。然后用切线刀裁断线【03】。

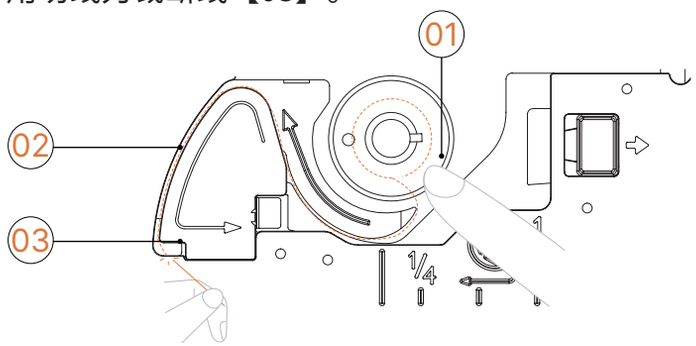

⚠ 注意

·如果线未正确插入内旋梭上的张力调节弹簧，可能导致线张力不正确。

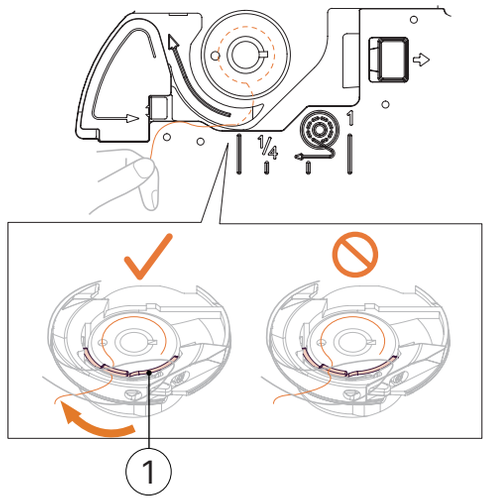

1. 张力调节弹簧

K. 重新盖上梭芯盖。

将梭芯盖左下角的突起部位插入，然后轻轻地按下右侧。

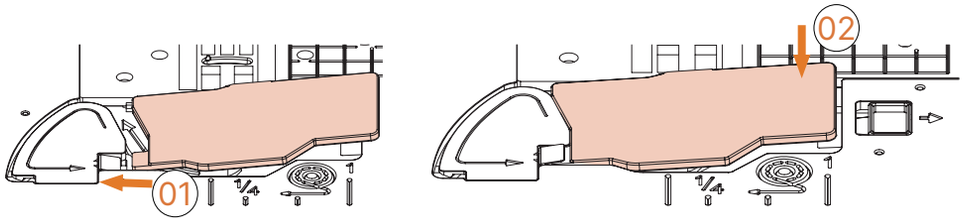

这样便完成了梭芯穿线。

下面，我们来为面线穿线。继续“面线穿线”中的步骤。

⚠ 注意

·不用拉起梭芯线，可直接开始缝制。若要在开始缝制之前拉起梭芯线，请按照“拉起梭芯线”中的步骤将线拉起。

L. 点击 解锁所有键和按钮。

五、面线穿线

⚠ 注意

·有三种尺寸的线筒盖，可让您选择与正在使用的线筒尺寸最适合的线筒盖。若线筒盖对于使用中的线筒太小，线可能会缠在线筒的线槽上或断裂。

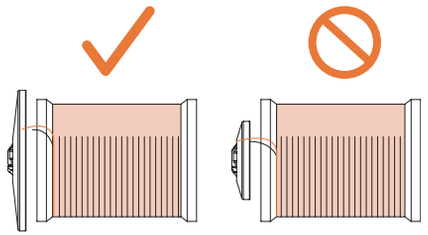

·进行面线穿线时，请仔细按照如下说明进行操作。如果面线穿线不正确，可能会导致线缠结或弯针或断针。

·请使用正确的针线组合。有关正确针线组合的详细信息，请参见【布料 / 线 / 针组合】一节。

面线穿线

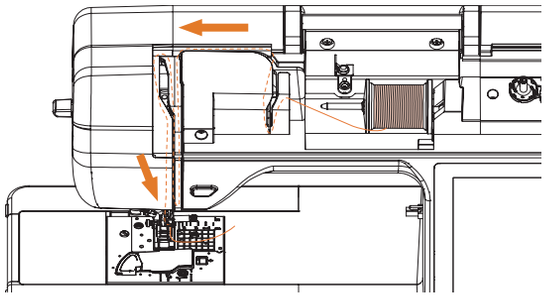

A. 开机。

B. 抬起压脚拨杆以抬起压脚。

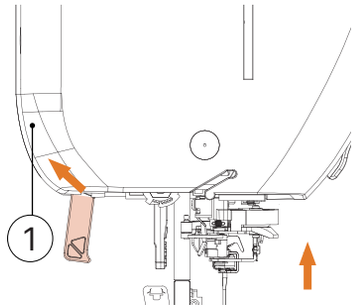

1. 压脚拨杆

面线挡板打开，可以为机器穿线。

注意

·若压脚未抬起，机器将无法穿线。

C. 点击【针位置按钮】一次或两次，将针抬起。

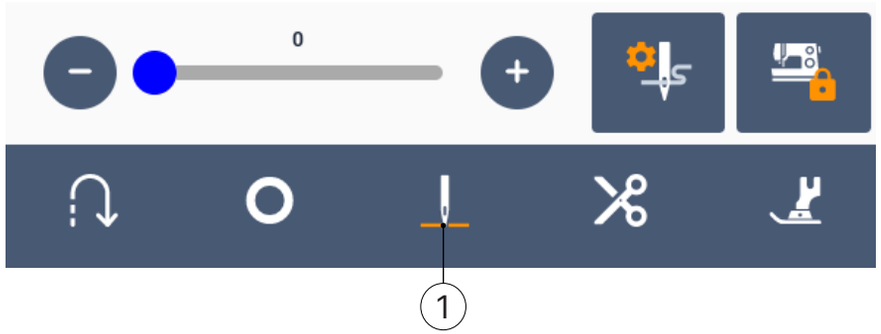

1. 针位置按钮

D. 取下轴上的线筒盖。

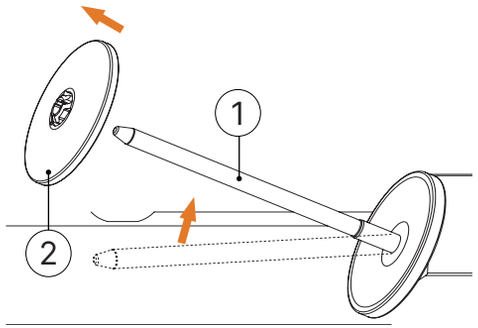

1. 线筒轴
2. 线筒盖

E. 将线筒放在线筒轴上。

将线筒滑到轴上，使线筒放水平并将线从底部拉至前端。

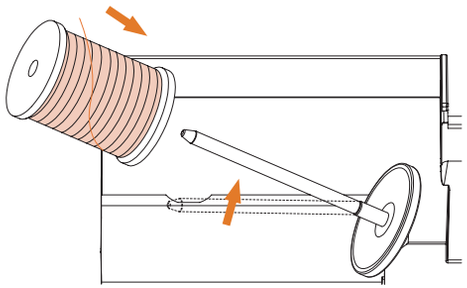

⚠ 注意

·若线筒或线筒盖放置不正确，线可能会缠在线筒轴上或导致断针。

F. 将线筒盖滑到线筒轴上。

如图所示将线筒盖尽可能向右滑动，圆面朝左。

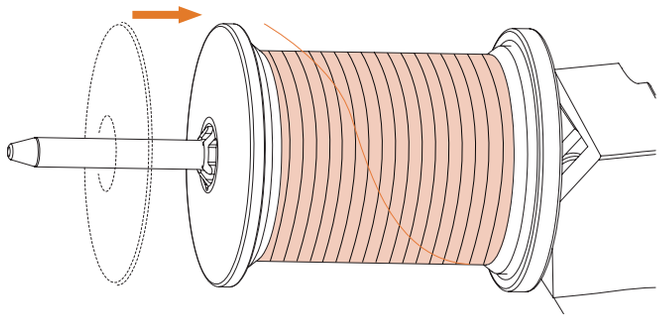

G. 用右手轻轻抓住线的同时，用左手拉出线，然后将线从导线槽盖后面穿到前面。

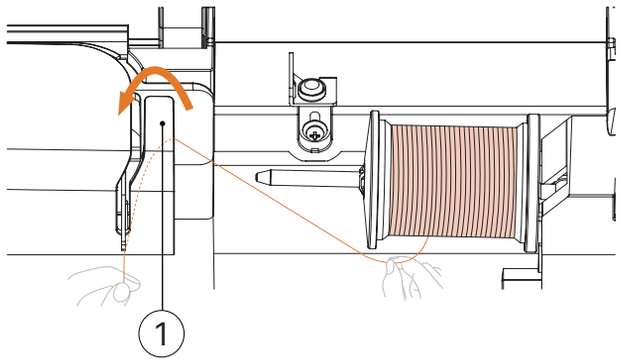

1. 导线槽盖

H. 将线从导线槽导板穿过，然后向上拉出。

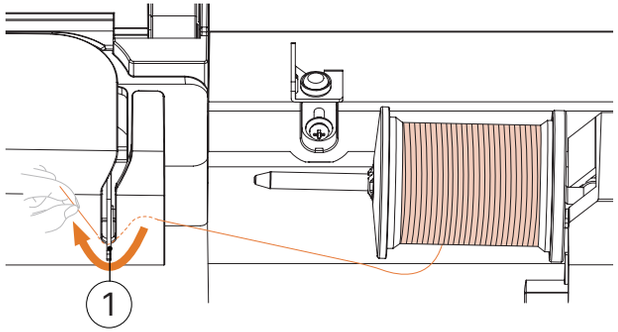

1. 导线槽导板

I. 用右手轻轻握住从导线槽导板下穿过的线，同时按如图所示的顺序将线穿过导板。

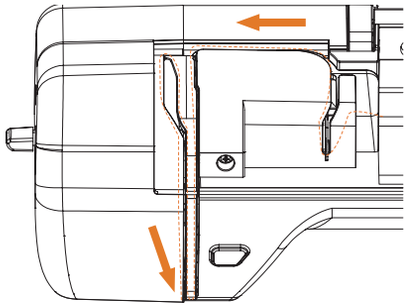

⚠ 注意

·如果压脚已放低并且已关闭挡板，便无法为缝纫机穿线。请务必抬起压脚以打开挡板，再为缝纫机穿线。另外，取下面线前，请务必抬起压脚以打开挡板。

·本缝纫机配有可让您检查挑线杆位置的窗口。从此窗口中查看并检查线是否正确地从挑线杆穿过。

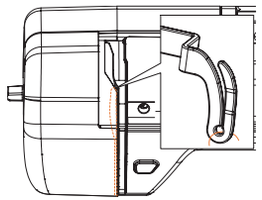

J. 点击 压脚按钮，放低压脚。

K. 将线从针杆导线钩后面穿过。

如图所示，只要用左手抓住线，然后用右手送线，就可以很容易地将线从针杆导线钩背后穿过。

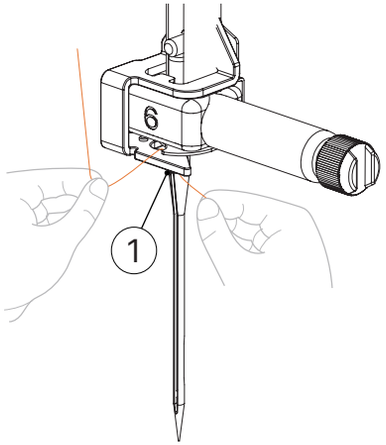

1. 针杆导线钩

穿线

温馨提示

· 穿线器可用于缝纫机专用针 75/11 到 100/16。
· 翼针或双针不能使用穿线器。
· 当使用透明尼龙单丝线等线或特殊线时，不推荐使用穿线器。
· 如果穿线器无法使用，请参见“手工穿线 （不使用穿线器）”一节。

A. 将穿过针杆导线槽的线头拉到左侧，然后将线穿过穿线器导线槽的切槽【01】从前面牢牢地拉出线，将其一直插入标记为 “7” 的穿线器导线槽盘的线槽中【02】。

· 确认线从穿线器导线槽的切槽中穿过。

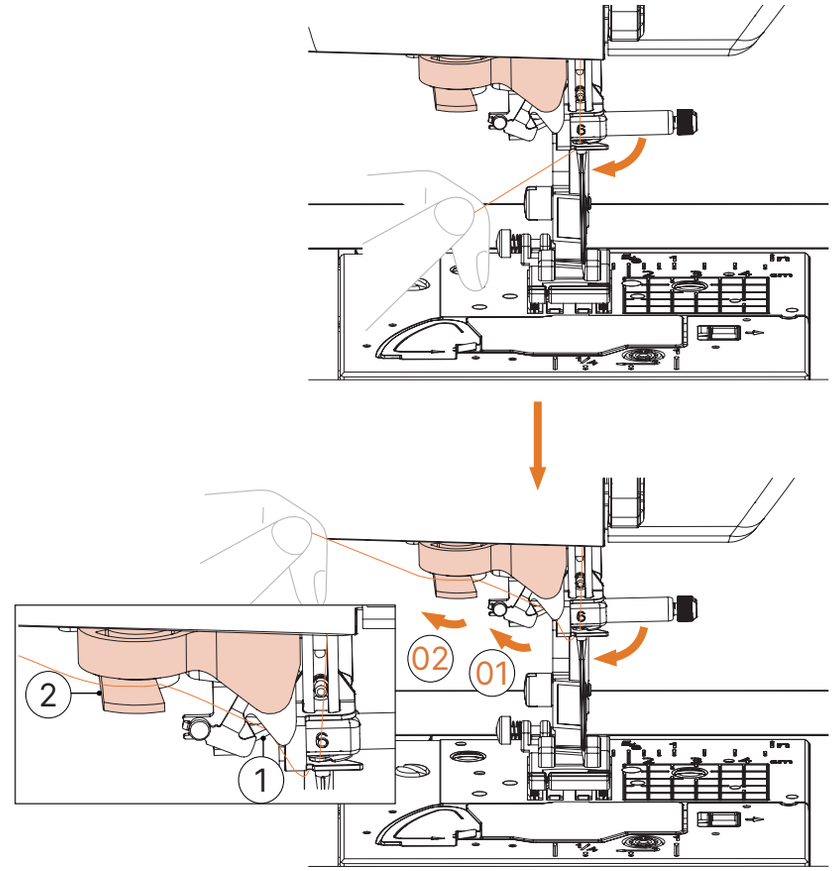

1. 穿线器导线槽的切槽
2. 穿线器导线槽盘

B. 在缝纫机左侧用切线刀将线剪断。

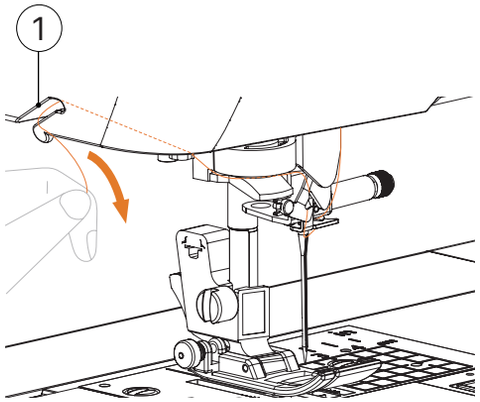

1. 切线刀

注意

·如果线已穿过并且无法正确剪断，请放低压脚拔杆以便在剪断线前将线固定到位。如果执行了此操作，请跳过步骤 C。

· 使用金属线等易松开的线时，如果将线剪断可能会很难将线穿入针眼。因此，不要使用切线刀，而要将线穿过穿线器导线槽盘（标记“7”）后，拉出约 80 毫米左右。

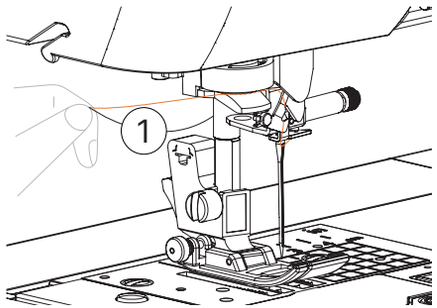

1. 80 毫米或更多

C. 放低压脚拨杆，以放低压脚。

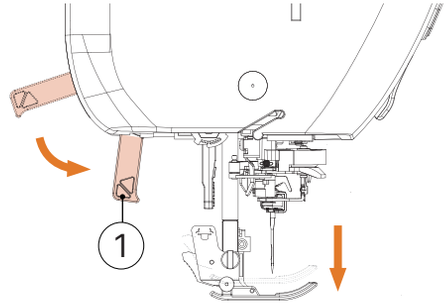

1. 压脚拨杆

D. 放低缝纫机左侧的穿线器拨杆直到听见咔嚓一声响，然后慢慢地将拨杆转回到原始位置。

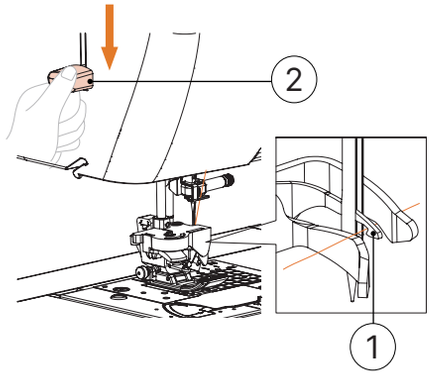

1. 线钩
2. 穿线器拨杆

·线钩旋转，将线从针孔中穿过。

注意

·若未将针抬起至最高位置，穿线器将无法穿线。

E. 拉动从针眼中穿过的线时请小心。

若线并未完全穿过，而在针眼中形成了线圈，请小心地从针孔中拉出线圈，以将线头拉出。

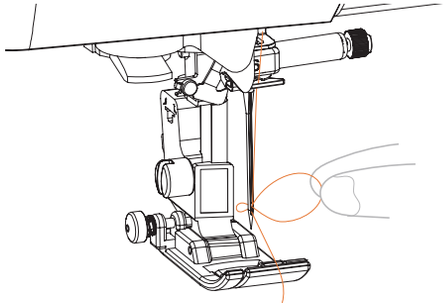

注意

·将线拉出时，请勿过分用力，否则可能会导致断针或弯针。

F. 抬起压脚拨杆，从压脚下方穿出线头，然后将线拉出 5 厘米左右并拉向缝纫机后部。

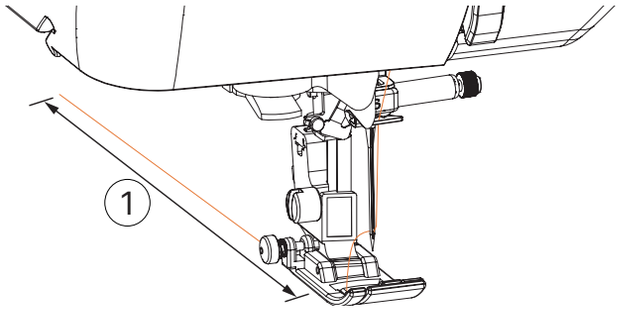

1. 约 5 厘米

■手工穿线 （不使用穿线器）

在使用透明尼龙线等特殊线、翼针或双针等无法使用穿线器的情况时，按下面的说明穿线。

A. 让缝纫机从针杆导线钩穿过。

·有关详细信息，请参见“面线穿线 ”一节。

B. 将线从前向后穿过针孔。

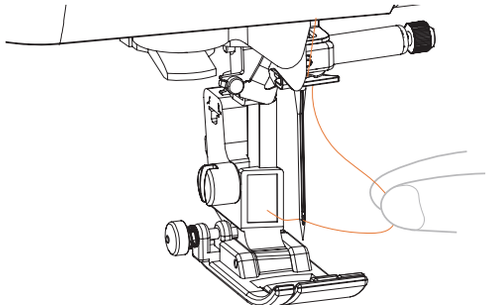

C. 抬起压脚拨杆，从压脚下方穿出线头，然后将线拉出 5 厘米左右并拉向缝纫机后部。

■ 拉起梭芯线

打皱褶时或自由绗缝前，请首先按下面的说明拉起梭芯线。

A. 请参见“面线穿线”一节，将面线穿过机器并为针穿线。

B. 按照“安装梭芯”一节中的安装梭芯将梭芯插入内旋梭。

C. 将梭芯线穿过导线槽。

请勿用切线刀剪断线。

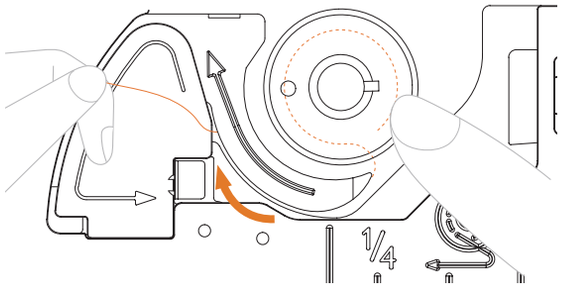

D. 用左手轻轻抓住面线，点击 【针位置按钮】两次将针抬起。

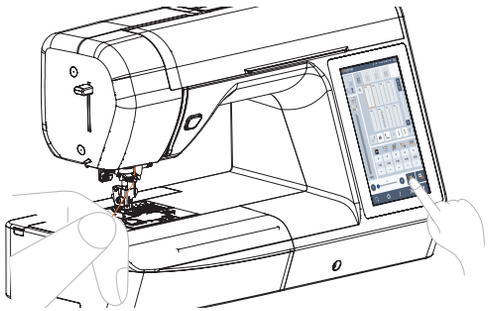

·梭芯线卷绕在面线周围并可以拉起。

E. 小心向上拉起面线，将梭芯线线头拉出。

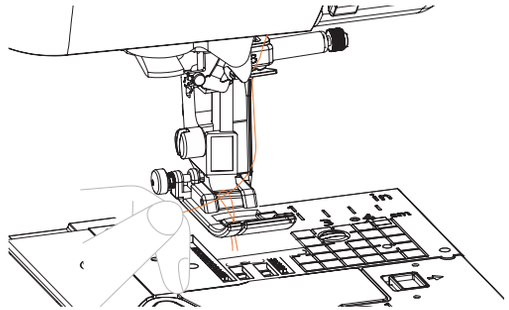

F. 上拉梭芯线，然后将线头通过压脚下面拉向机器后部 10 厘米左右。

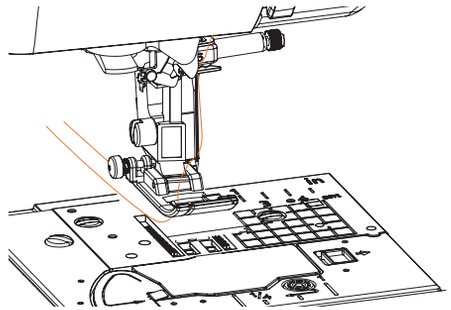

G. 重新盖上梭芯盖。

将梭芯盖左下角的突起部位插入，然后轻轻地按下右侧。

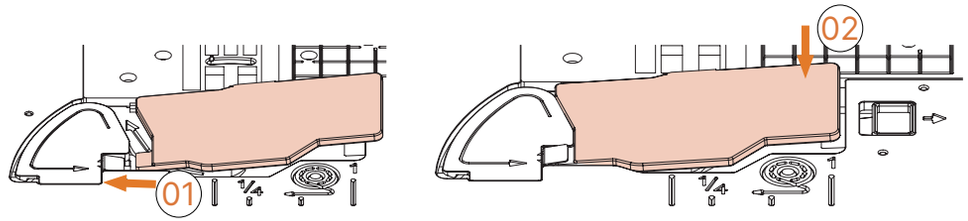

使用双针

使用双针时，可以使用两种不同的线缝制相同针迹的两条平行线。两种面线应该具有相同的厚度和质量。

有关可以使用双针缝制的针迹的详细信息，请参见“针迹设置表”一节。

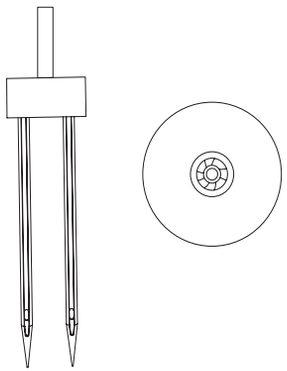

温馨提示

· 通常，双针也用于创建细褶。

注意

· 切勿使用弯曲的针。弯曲的针很容易断裂，并可能导致受伤。
· 双针不能使用穿线器。如果对双针使用了穿线器，可能会损坏缝纫机。

A. 安装双针。

· 有关安装针的详细信息，请参见“更换机针”一节。

B. 给左针孔穿面线。

· 有关详细信息，请参“面线穿线”的步骤。

C. 使用面线为左针手工穿线。

· 将线从前向后穿过针孔。

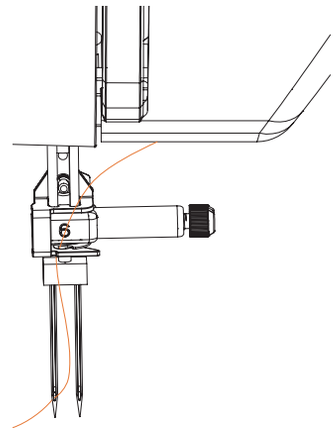

D. 给右侧针穿线，需要提前准备外置线架，将线筒放入线架，再将线穿过线架。

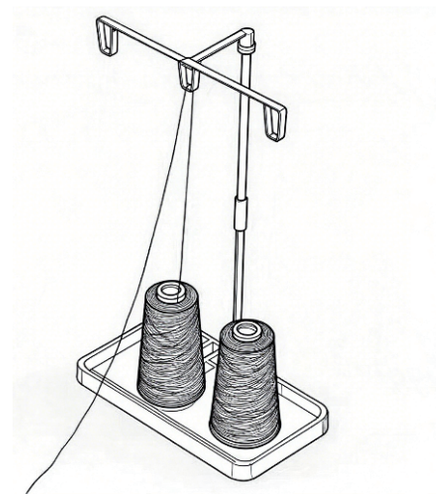

E. 按照与左侧面线穿线同样的方法进行面线穿线。

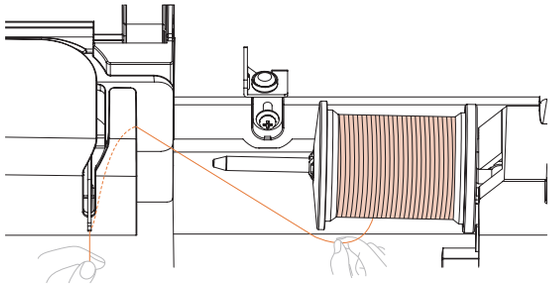

F. 不从针杆导线钩穿线，给右针手工穿线。

·将线从前向后穿过针孔。

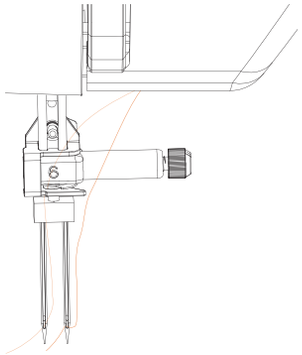

· 双针不能使用穿线器。如果对双针使用了穿线器，可能会损坏缝纫机。

G. 有关更换压脚的详细信息，请参见“更换压脚”一节。

注意

· 当使用双针时，请务必安装曲折压脚“J”。如果针迹皱在一起，请使用压脚“N”或安装衬纸。

H. 打开缝纫机并选择针迹。

·有关针迹选择，请参见“缝制针迹”一节。

·有关使用双针的针迹，请参见“针迹设置表”一节。

注意

·使用双针时，务必选择合适的针迹，否则可能导致断针或缝纫机损坏。

I. 缝纫主页点击 。

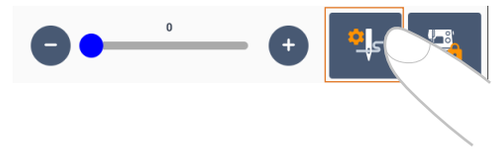

J. 将“双针”设置为“ON”。

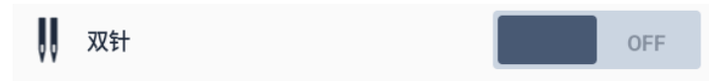

K. 返回主页或者主页直接点击 切换双针模式。

注意

· 使用双针时，务必设定双针设置，否则可能会断针或损坏缝纫机。

L. 开始缝制

· 有关开始缝制的详细信息，请参见“开始缝制”一节。

· 针迹的两条线平行缝制在一起。

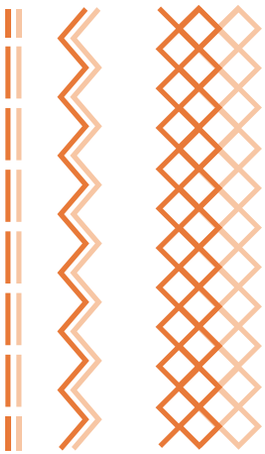

温馨提示

· 改变缝制方向时，先点击【针位置按钮】从布料上抬起针，然后再抬起压脚拨杆并转动布料。

注意

· 双针处于布料下方时请勿尝试转动布料，否则可能会断针或损坏缝纫机。

六、更换机针

请务必遵守下列有关如何处理针的注意事项。不遵守这些注意事项是非常危险的，例如，可能会断针或损坏缝纫机。请务必阅读并严格遵守下面的指示。

注意

· 只能使用推荐的家用缝纫机专用机针。使用其它规格的机针可能会断针或损坏缝纫机。

· 切勿使用弯曲的针。弯曲的针很容易断裂，并可能导致受伤。

布料 / 线 / 针组合

使用的缝纫机针取决于布料的厚度和线的粗细。请参照下表选择适合布料缝制的线和针。

布料种类 / 应用		线		针号
		粗细	类型	
中质布料	宽布料	棉线	60 – 90	75 / 11 – 90 / 14
	塔夫绸	合成线		
	法兰绒、华达呢	丝线	50	
薄布料	上等细布	棉线	60 – 90	65 / 9 – 75 / 11
	乔其纱	合成线		
	薄型平纹毛织物、缎纹布料	丝线	50	
重布料	棉布	棉线	30	100 / 16
			50	90 / 14 – 100 / 16
	灯芯绒	合成线	50 – 60	
	粗呢	丝线		
伸缩布料	平针织物	针织线	50 – 60	圆头针 75 / 11 – 90 / 14 （金色）
	经平织物			
易磨损布料		棉线	50 – 90	65 / 9 – 90 / 14
		合成线		
		丝线	50	
用于针迹线		合成线	30	100 / 16
		丝线	50 – 90	90 / 11 – 90 / 14

温馨提示

·请勿使用 20 号或以下的线。这可能导致机器故障。

·线编号和针编号

线编号越小，线越粗；针编号越大，针越粗。

·圆头针（金色）

为了避免缝纫伸缩布料时发生跳针，请使用圆头针 (75/11 – 90/14)。

·透明尼龙线

不管使用什么样的布料或线，都使用针号为 90/14 到 100/16 的针。

·绣花针

请使用针号为 75/11 的家用缝纫机针。在重布料如粗斜棉布上绣花时，请使用针号为 90/14 或 100/16 的家用缝纫机针。

注意

·上面表格中显示合适的布料、线和针的组合。如果布料、线和针组合不正确，尤其在使用细针（如针号为 65/9 到 75/11）缝制厚布料（如粗斜棉布）时，针可能会弯曲或断裂。此外，针迹可能会不均匀或褶皱，或发生跳针。

检查针的状况

使用弯曲的针缝制是非常危险的，因为针可能会在操作缝纫机时断裂。使用针之前，将针平坦的一面放在某平面上，检查针与平面的距离是否均匀。

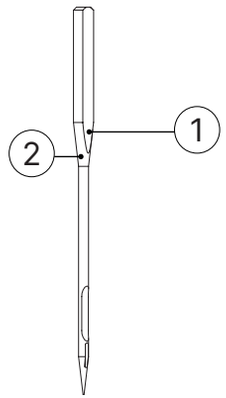

1. 平坦面
2. 针类型标记

注意

· 如果针与平面的距离不均匀，则表示针已弯曲。请勿使用弯曲的针。

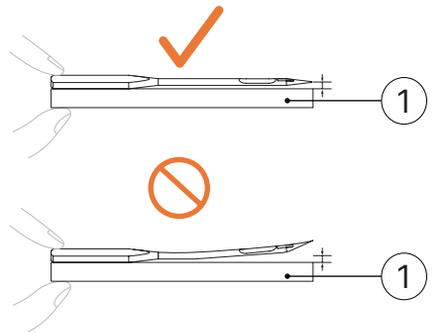

1. 平面

■ 更换机针

使用螺丝刀以及根据“检查针的状况”中的说明确定为笔直的机针。

A. 首先点击 【针位置按钮】一次或两次，将针抬起。

B. 抬起压脚，在压脚下放置布料或纸张，盖住针板中的孔，然后放低压脚。

注意

·更换机针之前，用布料或纸盖住针板中的孔，防止针掉入机器中。

C. 点击

·所有键和操作按钮将锁定（ 除外）。

D. 用左手握针，然后用盘状螺丝刀朝自身方向（逆时针）转动针夹螺丝，将针卸下。

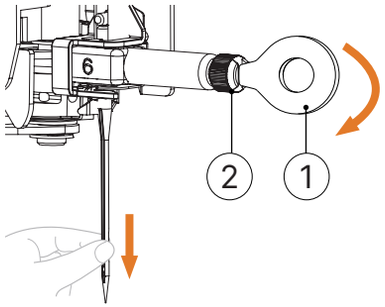

1. 盘状螺丝刀
2. 针夹螺丝

·当松开或拧紧针夹螺丝时，请勿过分用力，否则可能会损坏缝纫机的某些部分。

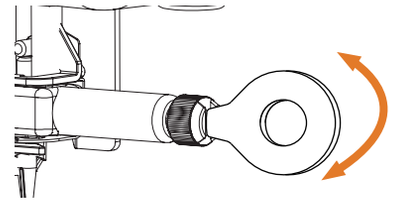

E. 让针平坦的一面朝向缝纫机的背面，将针插入，直到顶住针挡为止。

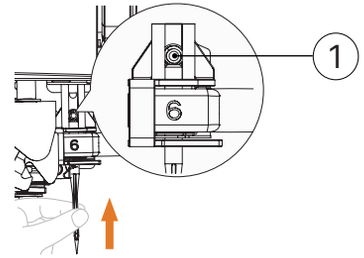

1. 针挡

F. 用左手握针，然后用螺丝刀顺时针旋转将针夹螺丝拧紧。

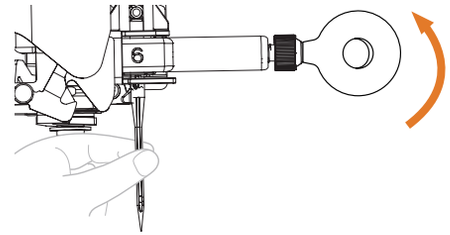

注意

· 插入机针时，请务必插到顶住针挡为止，并用螺丝刀拧紧针夹螺丝，否则针可能会断裂或导致损伤。

G. 点击 解锁所有键和按钮。

七、压脚

更换压脚

注意

· 使用适用于要缝制的针迹类型的压脚，否则针可能会碰到压脚，导致弯针、断针。

· 只能使用专为本缝纫机而设计的压脚。使用其它压脚可能会导致人身受伤或损坏本缝纫机。

A. 首先点击 【针位置按钮】一次或两次，将针抬起。

B. 点击

·所有键和操作按钮将锁定（ 除外）。

C. 抬起压脚拨杆。

D. 按住压脚支架后部的黑色按钮以取下压脚。

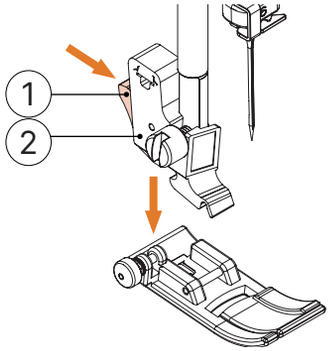

1. 黑色按钮
2. 压脚支架

E. 在支架下面放置不同的压脚，使压脚轴与支架中的切槽对齐。

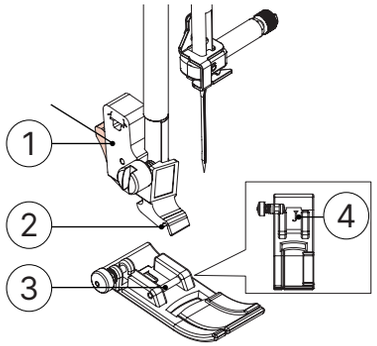

1. 压脚支架
2. 切槽
3. 压脚轴
4. 压脚类型

E. 慢慢放低压脚拨杆，使压脚轴卡到压脚支架切槽中。

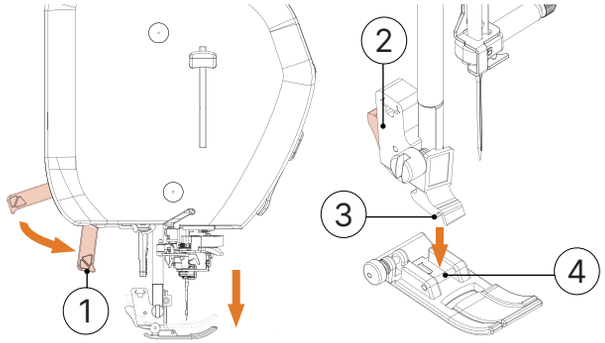

1. 压脚拨杆
2. 压脚支架
3. 切槽
4. 压脚轴

→ 连接压脚。

F. 抬起压脚拨杆，检查压脚连接是否牢固。

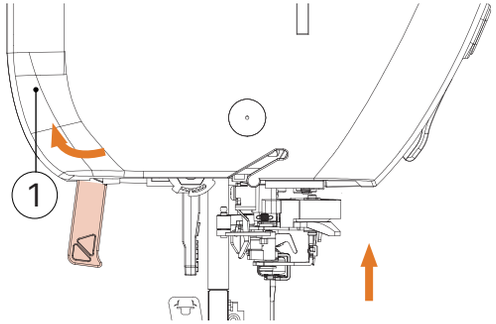

1. 压脚拨杆

G. 点击 解锁所有键和按钮。

温馨提示

·选择针迹时，应该使用的压脚图标出现在画面中。开始缝制前，检查是否安装了正确的压脚。

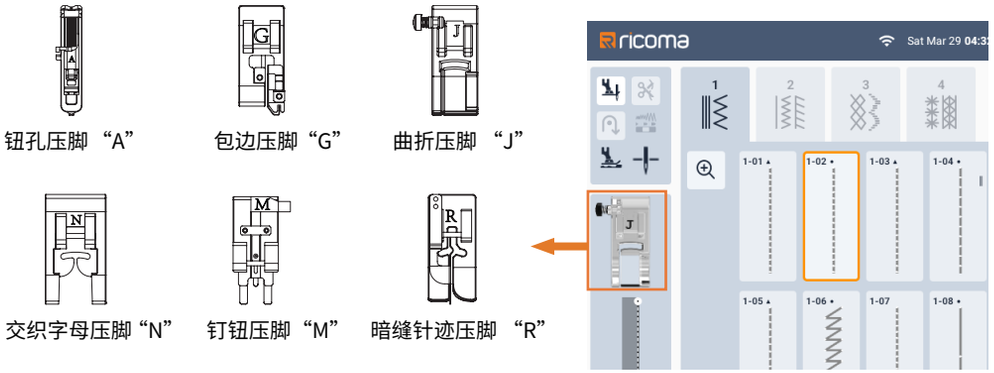

·有关对所选针迹应使用的压脚的详细信息，请参见“针迹设置表”一节。

卸下压脚支架

当清洁缝纫机或安装不使用压脚支架的压脚，如同步压脚和绗缝压脚时，请卸下压脚支架。用螺丝刀卸下压脚支架。

A. 卸下压脚。

· 有关详细信息，请参见“更换压脚 ”一节。

B. 用螺丝刀松动压脚支架螺丝。

· 朝缝纫机的后面旋转螺丝（逆时针）。

· 用盘状螺丝刀可松开或拧紧压脚支架螺丝。

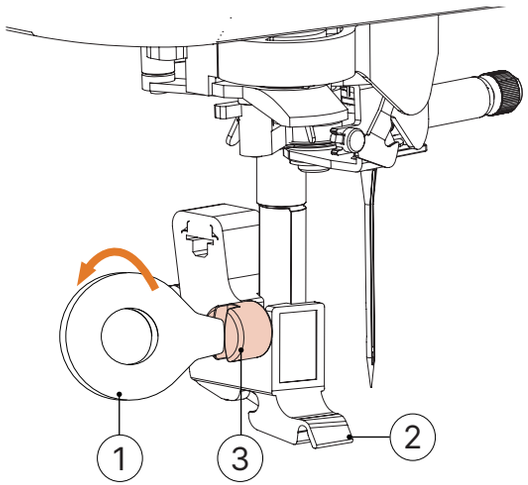

1. 盘状螺丝刀
2. 压脚支架
3. 压脚支架螺丝

■ 安装压脚支架

A. 抬起压脚拨杆。

B. 将压脚支架与压脚拨杆的左下侧对齐。

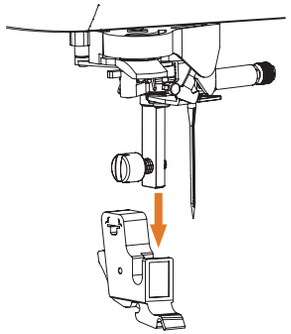

C. 右手固定压脚支架，左手使用螺丝刀拧紧螺丝。

· 朝自身方向旋转螺丝（顺时针）。

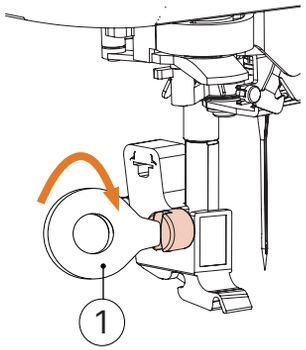

1. 盘状螺丝刀

⚠ 注意

· 请务必拧紧压脚支架螺丝，否则压脚支架可能会掉落并且针可能会碰到支架，导致弯针或断针。

温馨提示

· 如果没有正确安装压脚支架，线张力将不正确。

八、开始缝制

⚠ 注意

· 操作机器时，请特别注意针的位置。此外，注意手不要接触任何移动的部分如针和手轮，否则可能会导致受伤。

· 缝制时请勿用力拉推布料，否则可能导致受伤或断针。

· 切勿使用弯曲的针。弯曲的针很容易断裂，并可能导致受伤。

· 注意不要让针碰到珠针，否则可能会导致弯针或断针。

■ 针迹类型

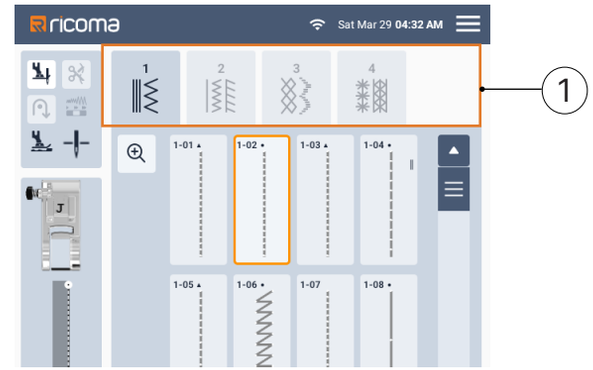

1. 实用针迹：可以从实用针迹中选择，包括直线针迹、包边、钮孔有关各种针迹的详细信息，请参见“针迹设置表”。

· 有关缝制详细信息，请参见“装饰性缝制”一节。

缝制针迹

A. 打开主电源，然后点击 【针位置按钮】将针抬起。

· 显示 画面。如果要缝制 类别中的任何针迹，前进到步骤 D。

B. 点击操作面板上的 。

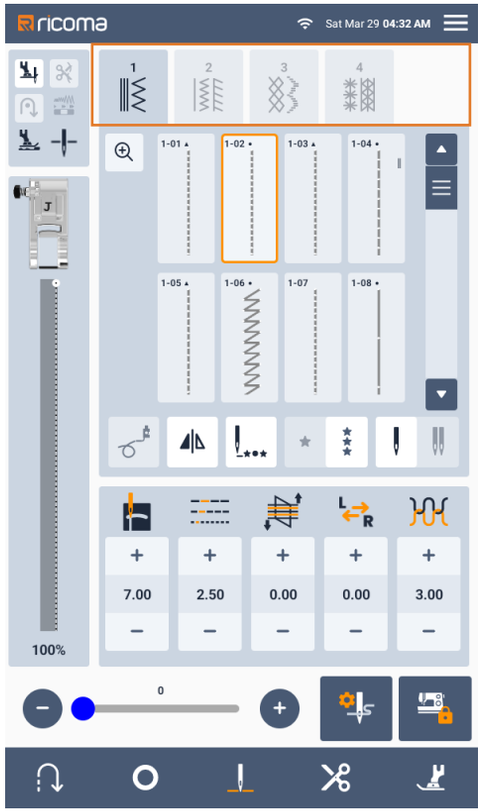

C. 选择针迹类型。

D. 按针迹选择。

显示上一画面， 显示下一画面，或 上下滑动选择。

· 有关键功能的详细信息，请参见“查看 LCD ”一节。

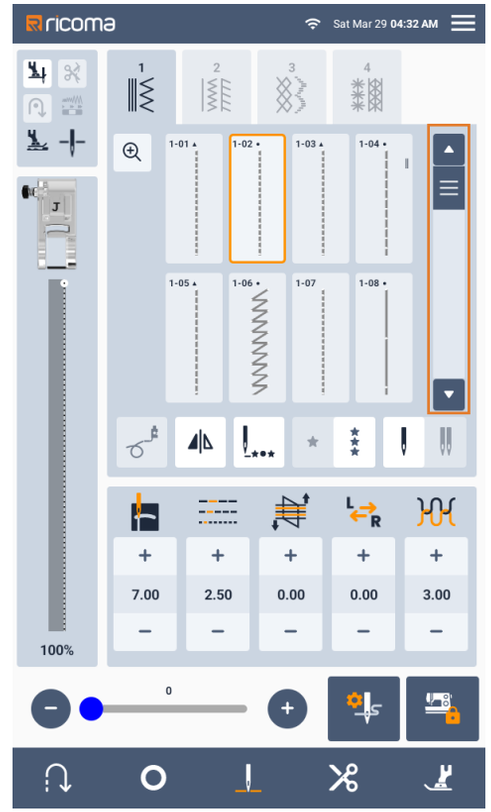

E. 必要时指定自动反向／加固针迹的设置并调整针迹长度等。

· 有关调整针迹宽度和长度的详细信息，请参见“设置针迹宽度 ”和“设置针迹长度 ”。

温馨提示

· 选择针迹时，所需压脚图标出现在画面中。开始缝制前，检查是否安装了正确的压脚。

F. 安装压脚。

· 有关更换压脚的详细信息，请参见“更换压脚”。

注意

· 请始终使用正确的压脚。如果使用了错误的压脚，针可能会碰到压脚，导致断针或弯针，进而造成人身伤害。

G. 将布料放在压脚下。用左手握住布料和线，然后逆时针旋转手轮或点击 【针位置按钮】将针放在缝制开始位置。

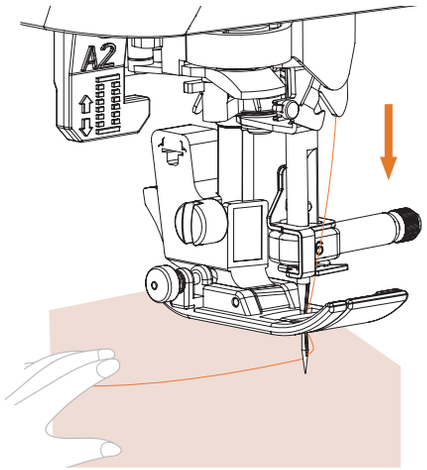

温馨提示

· 只有在无法送入布料或缝制厚接缝时才需要按下压脚“J”左侧的黑色按钮。

H. 放低压脚。

无需拉起梭芯线。

I. 使用缝制速度控制器来调节缝制最高速度。

缝制期间可以使用此控制器调整缝制速度。

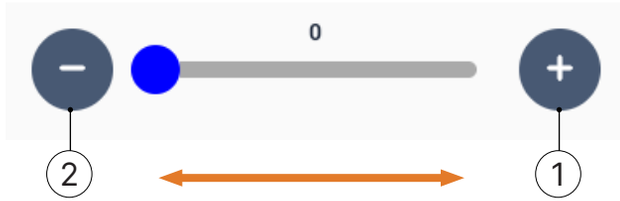

1. 快

2 慢

J. 按【开始／停止】按钮开始缝制。

用手轻轻引导布料。

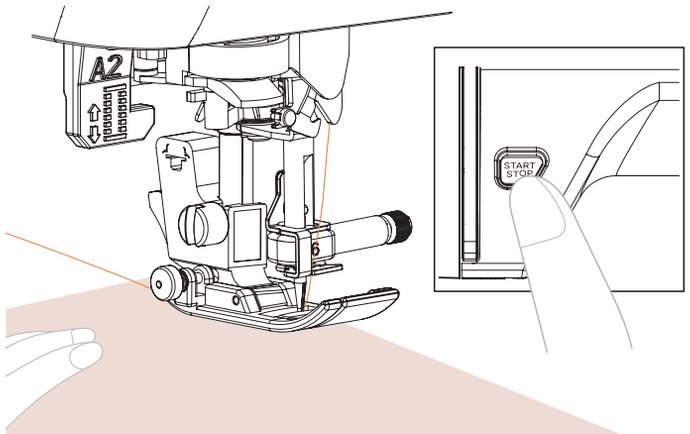

温馨提示

· 使用脚踏控制器时，无法通过按【开始／停止】按钮开始缝制。

K. 再次按【开始／停止】按钮停止缝制。

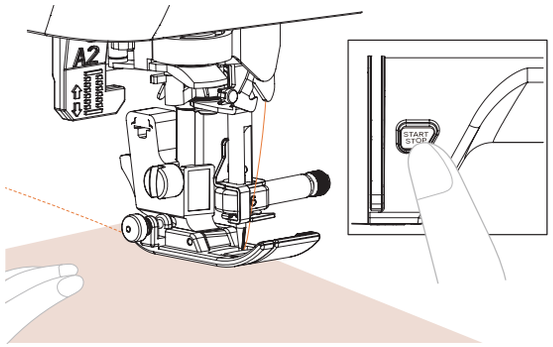

L. 点击 【切线刀按钮】修剪面线和底线。

1 . 切线刀按钮

→ 针将自动恢复到上方位置。

注意

· 请勿在切线后点击 【切线刀按钮】。否则可能会发生缠线、断针或损坏本机。

· 请勿在机器中未放置布料或机器运行时点击 【切线刀按钮】。线可能会缠绕，导致损坏。

温馨提示

· 剪断尼龙单丝线或其它装饰线时，请在缝纫机侧部使用切线刀。

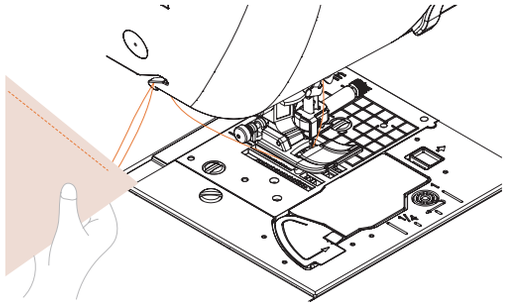

M. 针停止移动时，抬起压脚并取下布料。

温馨提示

· 本缝纫机配有梭芯线传感器，机器会在梭心线即将用尽时发出警告并停止工作。

■ 使用脚踏控制器

还可以使用脚踏控制器开始和停止缝制。

⚠ 注意

· 请勿让布料裁片和灰尘在脚踏控制器上聚集。否则可能会导致火灾或触电。

温馨提示

· 使用脚踏控制器时，无法通过按【开始／停止】按钮开始缝制。
· 绣花时无法使用脚踏控制器。

A. 将脚踏控制器插头插入缝纫机上的插口。

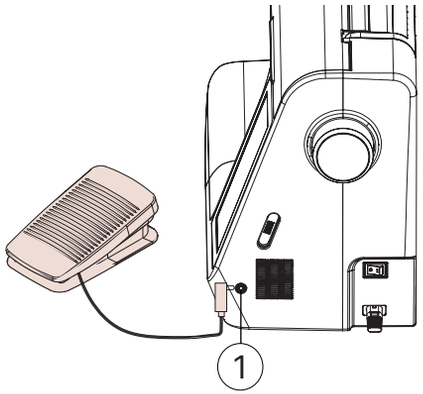

1. 脚踏控制器插口

B. 开机。

C. 慢慢地踩下脚踏控制器开始缝制。

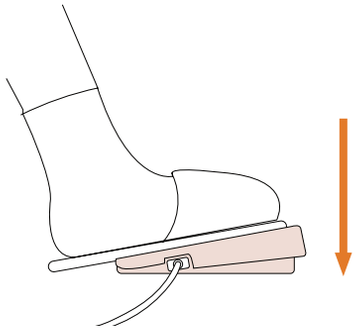

温馨提示

· 使用缝制速度控制器设置的速度是脚踏控制器的最大缝制速度。

D. 松开脚踏控制器可停止机器。

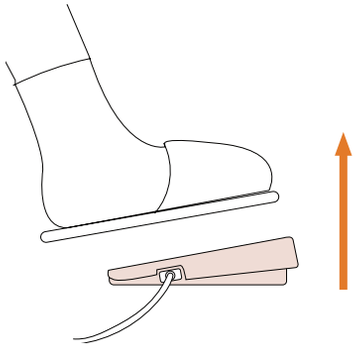

缝制加固针迹

在缝制的开始和结束处通常需要反向 / 加固针迹。可以使用 【反向针迹按钮】 缝制反向 / 加固针迹。请参见“反向 / 加固针迹”列下的“针迹设置表”。点击 【加固针迹按钮】时，机器将在该位置缝制 3 到 5 个加固针迹，然后停止。

1. 反向针迹
2 . 加固针迹

如果自动强化功能开启，在按下【开始 / 停止】按钮时，将在缝制开始处自动缝制反向针迹（或加固针迹）。点击 【反向针迹按钮】 或 【加固针迹按钮】在缝制的结束处自动缝制反向针迹或加固针迹。

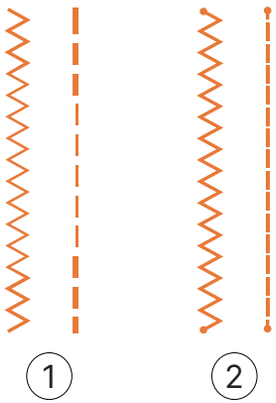

1. 反向针迹
2 . 加固针迹

点击按钮时执行的操作因所选花样而异。请参见“自动加固针迹”中的表格。

自动加固针迹

选择针迹图案后，在缝制前打开自动强化功能，机器将在缝制的开始处自动缝制加固针迹（或反向针迹，取决于针迹图案）。请参见“自动加固针迹”中的表格。

A. 点击 打开缝纫设置。

B. 打开自动强化功能，状态显示区图标高亮。

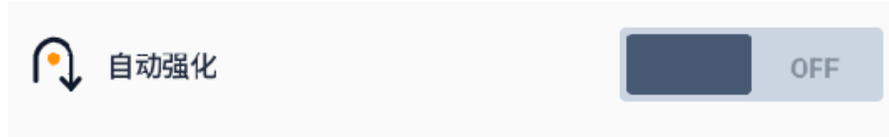

关闭状态

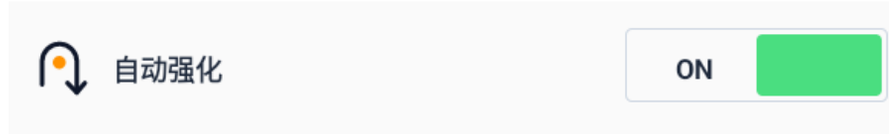

开启状态

C. 返回主页。

D. 将布料放置在开始位置，开始缝制。

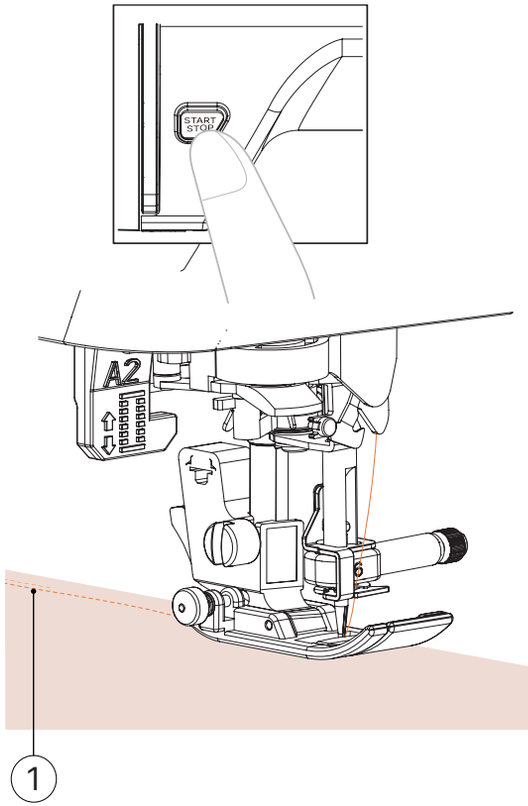

1. 反向针迹（或加固针迹）

→ 机器将自动缝制反向针迹（或加固针迹），然后继续缝制。

温馨提示

· 如果按【开始／停止】按钮暂停缝制，再次按该按钮可继续。机器将不再缝制反向 / 加固针迹。

E. 点击 【反向针迹按钮】 或 【加固针迹按钮】。

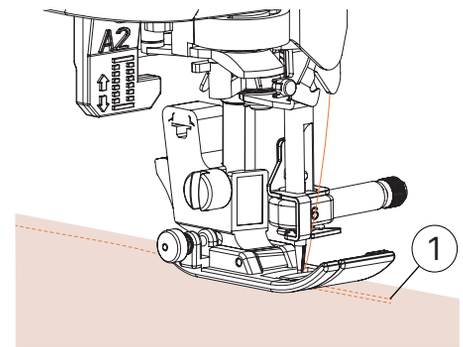

1. 反向针迹（或加固针迹）

→ 机器将缝制反向针迹（或加固针迹），然后停止。

温馨提示

· 若要关闭自动加固针迹功能，请再次点击 ，使其显示为 。

点击按钮时执行的操作因所选花样而异。请参见下表了解点击按钮时所执行操作的详细信息。

自动强化类型 （对应 68 页“针迹设置表 - 自动强化类型”）	**开启 / 关闭自动剪线功能**	**反向针迹按钮**	**加固针迹按钮**
反向	关闭	1、机器开始时自动缝制反向针迹； 2、点击反向针迹按钮时自动缝制反向针迹，完成后机器停止； 3、再次启动机器时，将会直接缝纫，不再触发自动反向针迹或加固针迹； 4、直到触发剪线功能后，本次自动强化程序才会重置。	1、机器开始时自动缝制反向针迹； 2、点击加固针迹按钮时自动缝制加固针迹，完成后机器停止； 3、再次启动机器时，将会直接缝纫，不再触发自动反向针迹或加固针迹； 4、直到触发剪线功能后，本次自动强化程序才会重置。
反向	开启	1、机器开始时自动缝制反向针迹； 2、点击反向针迹按钮时自动缝制反向针迹，完成后触发剪线功能一次，机器停止，本次自动强化程序重置。	1、机器开始时自动缝制反向针迹； 2、点击加固针迹按钮时自动缝制加固针迹，完成后触发剪线功能一次，机器停止，本次自动强化程序重置。
加固	关闭	1、机器开始时自动缝制加固针迹； 2、点击反向针迹按钮时自动缝制加固针迹，完成后机器停止； 3、再次启动机器时，将会直接缝纫，不再触发自动反向针迹或加固针迹； 4、直到触发剪线功能后，本次自动强化程序才会重置。	1、机器开始时自动缝制加固针迹； 2、点击加固针迹按钮时自动缝制加固针迹，完成后机器停止； 3、再次启动机器时，将会直接缝纫，不再触发自动反向针迹或加固针迹； 4、直到触发剪线功能后，本次自动强化程序才会重置。
加固	开启	1、机器开始时自动缝制加固针迹； 2、点击反向针迹按钮时自动缝制加固针迹，完成后触发剪线功能一次，机器停止，本次自动强化程序重置。	1、机器开始时自动缝制加固针迹； 2、点击加固针迹按钮时自动缝制加固针迹，完成后触发剪线功能一次，机器停止，本次自动强化程序重置。

* 针迹编号后带 ▲ 的自动强化类型为反向；针迹编号后带 ● 的自动强化类型为加固。

* 自动强化功能无法对 4 系列的钮孔针迹生效。

设定针迹

本机预设了每一种针迹的针迹宽度、针迹长度、“L/R Shift （左 / 右档位）”和面线张力的默认设置。

设置针迹宽度

可以将针迹宽度（曲折针迹宽度）调整为更宽或更窄。

每点击 − 一次，可以让曲折针迹更窄。

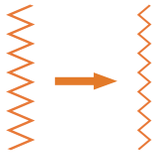

每点击 + 一次，可以让曲折针迹更宽。

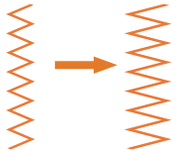

温馨提示

· 如果选择了直线针迹（左针位置或三重伸缩针迹）时，改变针迹宽度会改变针的位置。增加宽度针将向右移动，减小宽度针将向左移动。

注意

· 调整针迹宽度之后，朝自身方向（逆时针）慢慢转动手轮，检查针是否会碰到压脚。如果针碰到压脚，可能会弯曲或断裂。

■ 设置针迹长度

可以调整针迹长度，使针迹调整为更粗糙（更长）或更精细（更短）。

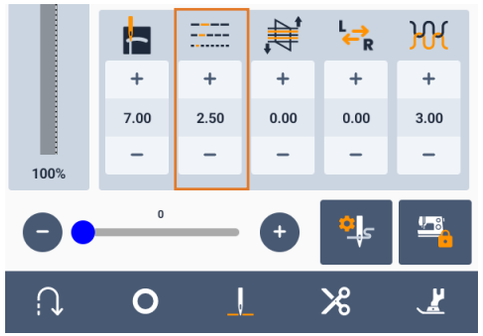

每点击 − 一次，可以让针迹更精细（更短）。

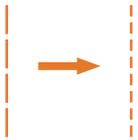

每点击 + 一次，可以让针迹更长。

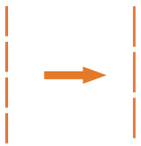

■ 设置“L/R Shift （左 / 右档位）”

若要通过左右移动更改曲折针迹花样的位置，请按照以下步骤操作。

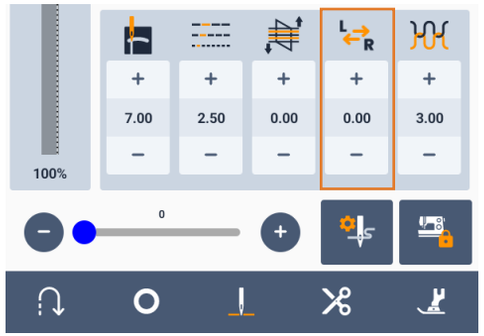

点击 − 将花样移到左侧。

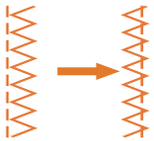

→ 显示屏中的值将包含减号。

点击 + 将花样移到左针位置的右侧。

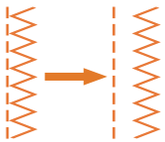

→ 显示屏中的值将包含加号。

⚠ 注意

· 调整“L/R Shift（左 / 右档位）”之后，朝自身方向（逆时针）慢慢转动手轮，检查针是否会碰到压脚。如果针碰到压脚，可能会弯曲或断裂。

· 如果针迹皱在一起，请增加针迹的长度。继续缝制皱在一起的针迹可能会导致针弯曲或断裂。

设置面线张力

根据使用的布料和线，您可能需要改变线张力。

A. 正确的线张力

面线和梭芯线应在布料的中间位置附近交叉。从布料的正面应只能看到面线，并且从布料的反面应只能看到梭芯线。

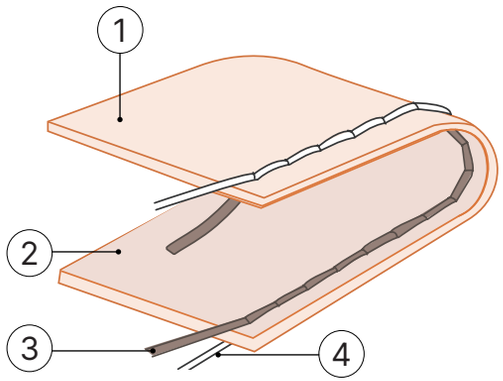

1. 布料的反面
2. 布料的正面
3. 面线
4. 梭芯线

B. 面线太紧

如果从布料的正面可看到梭芯线，则说明面线太紧。

温馨提示

·如果梭芯线没有正确穿线，面线可能会太紧。在这种情况下，请参见“安装梭芯”并为梭芯线重新穿线。

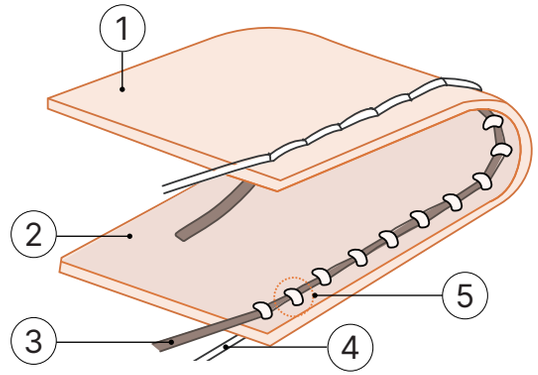

1. 布料的反面
2. 布料的正面
3. 面线
4. 梭芯线
5. 从布料的正面可看到梭芯线

每点击 − ，可以让面线张力变小。

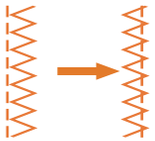

C. 面线太松

如果从布料的反面可看到面线，则说明面线太松。

温馨提示

·如果面线没有正确穿线，面线可能会太松。在这种情况下，请参见“面线穿线”并为面线重新穿线。

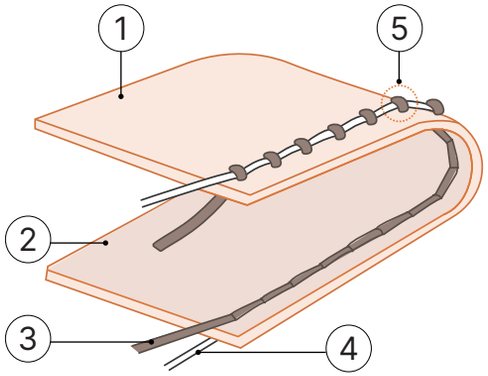

1. 布料的反面
2 . 布料的正面
3 . 面线
4. 梭芯线
5 . 从布料的反面可看到面线

每点击 + 一次，可以让面线张力变大。

温馨提示

·如果面线未正确绕线或者梭芯未正确安装，则不可能设定正确的线张力。如果无法获得正确的线张力，请重新为面线穿线并正确放入梭芯。

自动剪线

可以将缝纫机设定缝纫结束后自动剪断线。这叫做“编程切线”。

A. 开机。

B. 点击进入缝纫设置。

C. 找到自动剪线，点击开启。

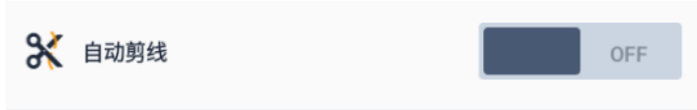

D. 返回主页查看状态显示区，图标显示高亮 。

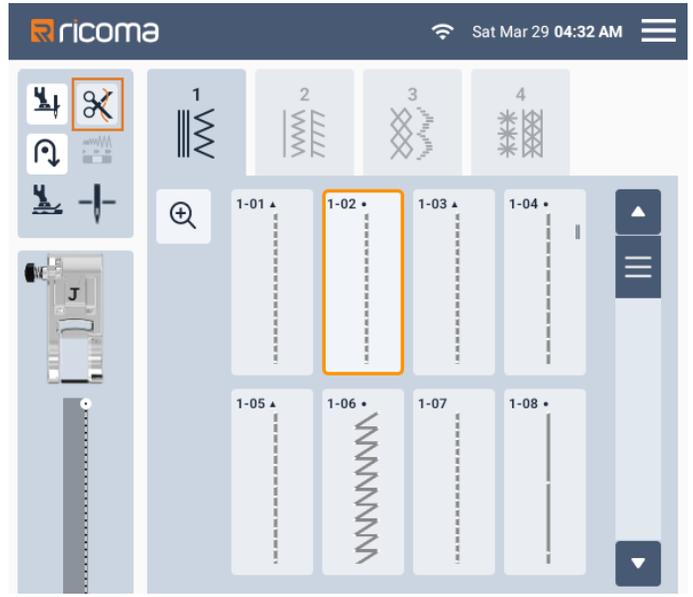

若要关闭编程切线，可直接点击 。

E. 将布料放到位，然后按【开始 / 停止】按钮一次。

F. 一旦达到针迹的结尾，点击 【反向针迹按钮】或 【加固针迹按钮】一次。

→ 完成反向针迹或加固针迹时，缝纫机停止缝制并且线被剪断。

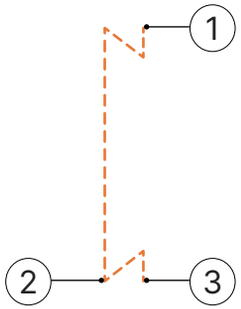

1. 按【开始／停止】按钮的位置
2. 点击 【反向针迹按钮】 或 【加固针迹按钮】的位置
3. 在此剪断线

温馨提示

· 如果在缝制过程中按【开始／停止】按钮，则不会进行编程切线。

镜像针迹

可以缝制水平镜像针迹（左和右）。

A. 开机。

B. 选择针迹。

· 有关选择针迹的详细信息，请参见“缝制针迹”。

C. 点击 。

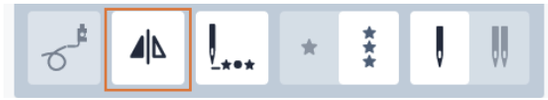

→ 显示在画面顶部的花样会被镜像。

· 若要关闭镜像针迹，请点击 。

温馨提示

· 纽孔和某些针迹无法镜像，点击 镜像按钮将无法反应。

· 缝纫机关闭时，镜像设置将被取消。

调整压脚压力

可以在设置画面上调整压脚压力（压脚施加到布料上的压力）。数值越大，压力越大。正常缝制的压力设置为“3”。

A. 点击 显示设置画面。

B. 找到 压脚压力。

C. 点击调整“压脚压力”。

自动织物传感器（自动调整压脚压力）

缝制时使用内部传感器可以自动检测布料的厚度并自动调整压脚压力，以确保平稳地送入布料。布料传感器系统在缝制时持续工作。此功能可用于缝制过厚的接缝或进行绗缝。有关详细信息，请参见“缝纫”一节。

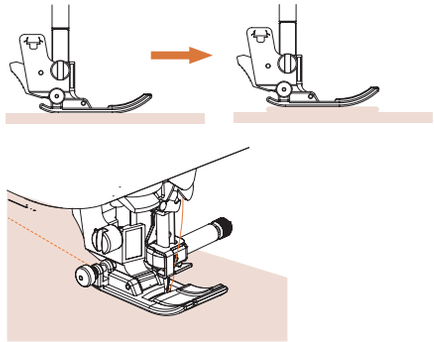

A. 点击 显示设置画面。

B. 将 “自动布料传感器系统”设置为 “ON”。

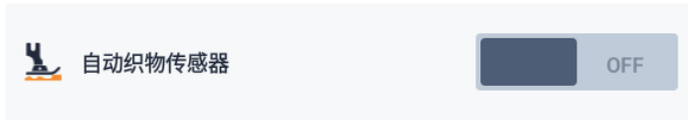

C. 点击 恢复到原始画面。

枢轴

如果选择枢轴键，机器停止时针将放低（在布料中）并且按【开始 / 停止】按钮时压脚将自动抬起到适合的高度。再次按【开始 / 停止】按钮时，压脚会自动放低，缝制将继续。此功能可用于停止机器来旋转布料。

温馨提示

·选择枢轴键时，缝制停止时的压脚高度可根据缝制的布料类型进行更改。点击显示设置画面中的“枢轴高度”。点击选择三个高度之一 (3.2 毫米、5.0 毫米和 7.5 毫米)。通常，首选的设置是 3.2 毫米。

·开启枢轴设置功能后，停针位置功能失效，机器停止时机针默认处于下针位。

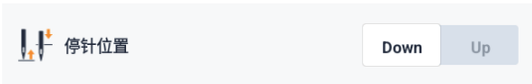

·只有画面左上角显示压脚 J 或 N 的针迹，才能使用枢轴功能。
·如果选择枢轴键，无法更改压脚高度。

A. 选择针迹。

B. 点击 缝纫设置，找到枢轴设置，点击开启。

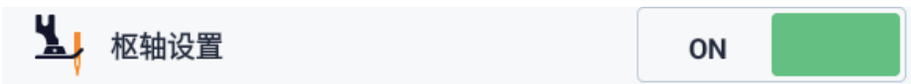

C. 返回主页查看状态显示区，图标显示高亮 。

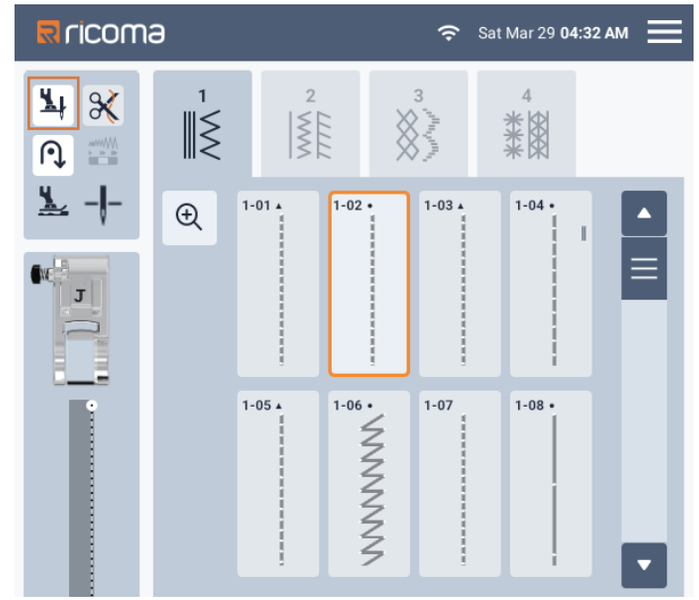

D. 将布料放在压脚下，让机针位于针迹开始处，放低压脚，然后按【开始 / 停止】按钮。缝纫机将开始缝制。

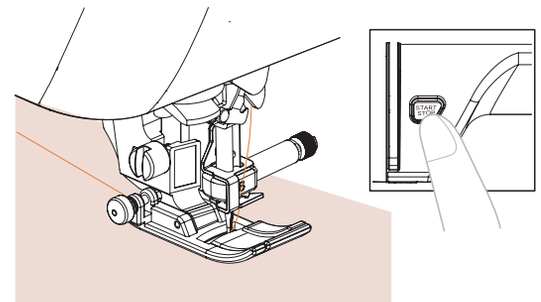

注意

· 如果按【开始／停止】按钮暂停缝制，再次按该按钮可继续，将不会缝制反向针迹（或加固针迹）。

E. 按【开始 / 停止】按钮在更改缝制方向的位置停止机器。

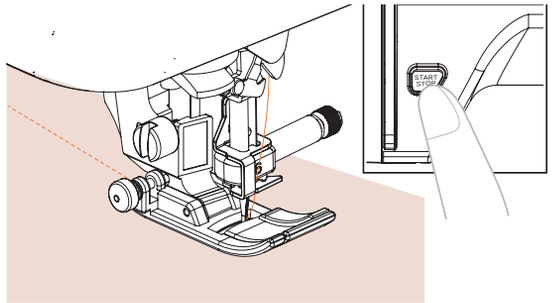

→ 缝纫机停止工作，针处于布料中，压脚自动抬起。

F. 旋转布料，然后按【开始 / 停止】按钮。

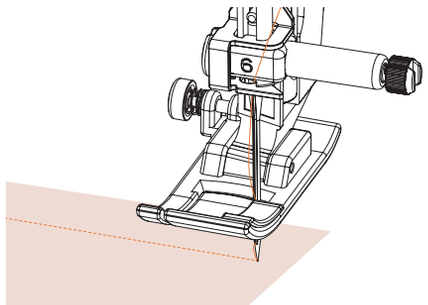

→ 压脚自动放低，缝制继续。

■ 以自由模式缝制

在自由模式中，压脚会抬升到自由缝制所需的高度。开始缝制后，内部传感器会检测布料厚度，绗缝压脚会抬升到机器设置画面中指定的高度。在此模式中，放低送布牙（使用送布牙位置开关），使布料可以向任何方向转动。

⚠ 注意

· 自由绗缝时，控制布料的推入速度使其与缝制 速度相匹配。如果布料的移动速度比缝制速度快，针可能会断裂，也可能造成其它损坏。

· 调整自由压脚高度

A. 选择针迹。

B. 点击 显示设置画面，找到【自由运动高度】。

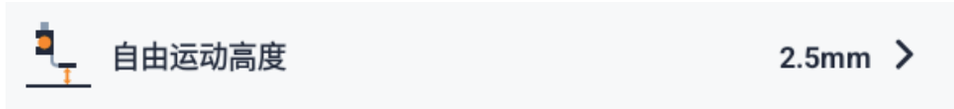

C. 选择需要的自由运动高度。

D. 点击 恢复原始页面。

⚠ 注意

· 为了在缝制时获得平衡的张力，需要调整面线张力。有关详细信息，请参见“设置线张力”。使用绗缝布料的样本布料进行测试。

■ 无需手动抬起压脚

使用压脚抬杆，可以用膝盖抬起和放低压脚，这样便可腾出双手专注于缝纫。

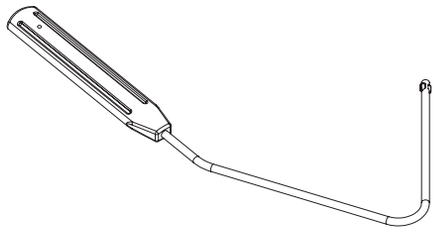

· 安装压脚抬杆

A. 关闭机器。

B. 将压脚抬杆插入缝纫机前面右下角的安装槽。

将压脚抬杆上的凸起与安装槽中的切槽对齐，然后将压脚抬杆插到底。

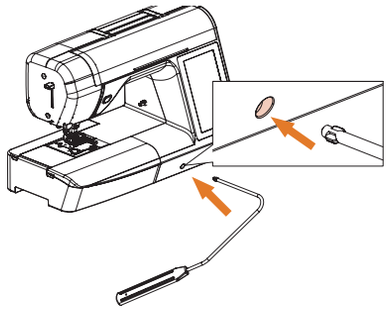

⚠ 注意

· 如果压脚抬杆未完全插入安装槽，它可能会在缝纫机运行时掉出。

· 使用压脚抬杆

A. 停下缝纫机。

B. 用膝盖将压脚抬杆按到右侧。

· 将压脚抬杆保持按到右侧的位置。

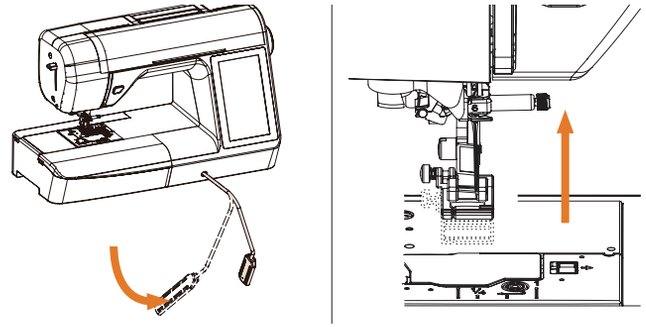

→ 压脚被抬起。

C. 松开压脚抬杆。

→ 放低压脚。

⚠ 注意

· 缝制时，压脚抬杆功能失效。

针迹设置表

在下表中列出了实用针迹的应用、针迹长度和宽度以及是否可以使用双针。

温馨提示

· 下表所示的针迹可能与 LCD 中显示的针迹花样稍有不同。
· 自动强化功能无法对 4 系列的纽孔针迹生效。
· 使用同步压脚时请勿缝制反向针迹。

针迹	编号	名称	压脚	应用	双针	自动强化类型	同步压脚
	1-01	直线针迹 （左）	J	一般缝制、缝制皱褶或细褶等	是 (J)	反向	否
	1-02	直线针迹 （左）	J	一般缝制、缝制皱褶或细褶等	是 (J)	反向	是
	1-03	直线针迹 （中）	J	一般缝制、缝制皱褶或细褶等	是 (J)	反向	否
	1-04	直线针迹 （中）	J	一般缝制、缝制皱褶或细褶等	是 (J)	加固	否

针迹	编号	名称	压脚	应用	双针	自动强化类型	同步压脚
	1-05	三重伸缩针迹	J	加固和装饰针迹线的一般缝制	是 (J)	加固	否
	1-06	直筒针迹	J	加固针迹、缝制和装饰应用	是 (J)	加固	否
	1-07	装饰针迹	N	装饰针迹、针迹线	是 (J)	加固	否
	1-08	疏缝针迹	J	疏缝	否	加固	否
	1-09	曲折针迹	J	用于包边、修补	是 (J)	反向	否
	1-10	曲折针迹	J	用于包边、修补	是 (J)	反向	否
	1-11	曲折针迹 （右）	J	从右针位置开始，在左侧 进行曲折缝制	是 (J)	反向	否

针迹	编号	名称	压脚	应用	双针	自动强化类型	同步压脚
	1-12	曲折针迹 （左）	J	从左针位置开始，在右侧进行曲折缝制	是 (J)	反向	否
	1-13	2 段松紧曲折针迹	J	包边 (中质和伸缩布料) 胶带和松紧带	是 (J)	反向	否
	1-14	3 段松紧曲折针迹	J	包边 (中质、重质和伸缩布料)、胶带和松紧带	否	反向	否
	1-15	包边针迹	G	轻质和中质布料的加固	否	加固	否
	1-16	包边针迹	G	重质布料的加固	否	加固	否
	1-17	包边针迹	G	中质、重质和易碎布料或者装饰针迹的加固	否	加固	否
	1-18	包边针迹	J*1	伸缩布料接缝的加固	是 (J)	加固	否

针迹	编号	名称	压脚	应用	双针	自动强化类型	同步压脚
	1-19	包边针迹	J	中质伸缩布料和重质布料、装饰针迹的加固	是 (J)	加固	否
	1-20	包边针迹	J	伸缩布料和装饰针迹的加固	是 (J)	加固	否
	1-21	包边针迹	J	伸缩编织缝边	否	加固	否
	1-22	单针菱形包边针迹	J	伸缩布料加固和接缝	是 (J)	加固	否
	1-23	单针菱形包边针迹	J	伸缩布料的加固	是 (J)	加固	否
	1-24	带裁边器	S	裁切布料时缝制直线针迹	否	加固	否
	1-25	带裁边器	S	裁切布料时缝制直线针迹	否	加固	否

针迹	编号	名称	压脚	应用	双针	自动强化类型	同步压脚
	1-26	带裁边器	S	裁切布料时缝制直线针迹	否	加固	否
	1-27	带裁边器	S	裁切布料时缝制直线针迹	否	加固	否
	1-28	带裁边器	S	裁切布料时缝制直线针迹	否	加固	否
	1-29	拼接针迹 （右）	J	工件 / 拼接 6.5 毫米右侧缝边	否	反向	否
	1-30	拼接针迹 （中）	J	工件 / 拼接	否	反向	否
	1-31	拼接针迹 （左）	J	工件 / 拼接 6.5 毫米右侧缝边	否	反向	是
	1-32	仿手工绗缝针迹	J	缝制与手工绗缝针迹相似的绗缝针迹	否	加固	否

针迹	编号	名称	压脚	应用	双针	自动强化类型	同步压脚
	1-33	绗缝贴布绣曲折针迹	J	在贴布绣绗缝布料上使用曲折针迹进行绗缝和缝制	否	反向	是
	1-34	绗缝贴布绣针迹	J	用于隐形贴布绣或附加滚边的绗缝针迹	否	加固	否
	1-35	绗缝点画针迹	J	绗缝背景	否	加固	否
	2-01	暗缝针迹	R	卷边机织织物	否	加固	否
	2-02	暗缝伸缩针迹	R	卷边伸缩布料	否	加固	否
	2-03	毯边锁缝针迹	J	贴布绣、装饰性毯边锁缝针迹	是 (J)	加固	否
	2-04	贝壳边针迹	J	布料上的贝壳边针迹	是 (J)	加固	否

针迹	编号	名称	压脚	应用	双针	自动强化类型	同步压脚
	2-05	缎纹扇形针迹	N	装饰女士衬衫衣领、手帕边缘	是 (J)	加固	否
	2-06	扇形针迹	N	装饰女士衬衫衣领、手帕边缘	否	加固	否
	2-07	拼接针迹	J	拼接针迹、装饰针迹	是 (J)	加固	否
	2-08	拼接双针锁边针迹	J	拼接针迹、装饰针迹	是 (J)	加固	否
	2-09	仿手工绗缝针迹	J	缝制与手工绗缝针迹相似的绗缝针迹	是 (J)	加固	否
	2-10	衣褶装饰针迹	J	衣褶装饰针迹、装饰针迹	是 (J)	加固	否
	2-11	羽状针迹	J	花式、装饰针迹	是 (J)	加固	否

针迹	编号	名称	压脚	应用	双针	自动强化类型	同步压脚
	2-12	花式十字绣针迹	J	花式、搭桥和装饰针迹	是 (J)	加固	否
	2-13	安装胶带针迹	J	为伸缩布料的缝边安装胶带	是 (J)	加固	否
	2-14	梯形针迹	J	装饰针迹	否	加固	否
	2-15	荷叶针迹	J	装饰顶部针迹	是 (J)	加固	否
	2-16	装饰针迹	N	装饰针迹	是 (J)	加固	否
	2-17	蛇纹针迹	N	装饰针迹和松紧带安装	是 (J)	加固	否
	2-18	装饰针迹	N	装饰针迹和贴布绣	是 (J)	加固	否

针迹	编号	名称	压脚	应用	双针	自动强化类型	同步压脚
	2-19	装饰点画针迹	N	装饰针迹	否	加固	否
	3-01	折缝针迹	N	装饰折缝、左侧直线三重针	是 (J)	加固	否
	3-02	折缝针迹	_	装饰折缝、中心直线三重针	是 (J)	加固	否
	3-03	折缝曲折针迹	_	装饰折缝、顶部针迹	是 (J)	加固	否
	3-04	折缝针迹	N	装饰折缝、花边装饰细小 突出纹饰针迹	否	加固	否
	3-05	折缝针迹	N	装饰折缝	否	加固	否
	3-06	折缝针迹	N	装饰折缝花边针迹	否	加固	否

针迹	编号	名称	压脚	应用	双针	自动强化类型	同步压脚
	3-07	折缝针迹	N	祖传、装饰折缝	否	加固	否
	3-08	折缝针迹	N	祖传、装饰折缝	否	加固	否
	3-09	折缝针迹	N	祖传、装饰折缝	是 (J)	加固	否
	3-10	折缝针迹	N	祖传、装饰折缝	是 (J)	加固	否
	3-11	折缝针迹	N	祖传、装饰折缝	是 (J)	加固	否
	3-12	蜂窝针迹	N	祖传、装饰折缝	是 (J)	加固	否
	3-13	蜂窝针迹	N	祖传、装饰折缝	是 (J)	加固	否

针迹	编号	名称	压脚	应用	双针	自动强化类型	同步压脚
	3-14	折缝针迹	N	祖传、装饰折缝	是 (J)	加固	否
	3-15	折缝针迹	N	祖传、装饰折缝	否	加固	否
	3-16	折缝针迹	N	祖传、装饰折缝	是 (J)	加固	否
	3-17	折缝针迹	N	祖传、装饰折缝	否	加固	否
	3-18	折缝针迹	N	祖传、装饰折缝	是 (J)	加固	否
	3-19	折缝针迹	N	装饰折缝和搭桥针迹	是 (J)	加固	否
	3-20	折缝针迹	N	装饰折缝。花式、安装丝带	是 (J)	加固	否

针迹	编号	名称	压脚	应用	双针	自动强化类型	同步压脚
	3-21	折缝针迹	N	装饰折缝、衣褶装饰	否	加固	否
	3-22	折缝针迹	N	装饰折缝、衣褶装饰	否	加固	否
	4-01	窄圆形钮孔针迹	A	轻质到中质布料上的钮孔	否	自动加固	否
	4-02	锥形圆形端钮孔针迹	A	加固的腰部锥形钮孔	否	自动加固	否
	4-03	圆形端钮孔针迹	A	重质布料中带垂直套结的钮孔	否	自动加固	否
	4-04	窄方形钮孔针迹	A	轻质到中质布料的钮孔	否	自动加固	否
	4-05	伸缩钮孔针迹	A	伸缩或机织布料的钮孔	否	自动加固	否

针迹	编号	名称	压脚	应用	双针	自动强化类型	同步压脚
	4-06	祖传钮孔针迹	A	祖传和伸缩布料的钮孔	否	自动加固	否
	4-07	包边钮孔针迹	A	制作包边钮孔的第一步	否	自动加固	否
	4-08	锁眼钮孔针迹	A	用于较大扁平钮扣的重质或厚布料的钮孔	否	自动加固	否
	4-09	锥形锁眼钮孔针迹	A	用于较大扁平钮扣的中质到重质布料的钮孔	否	自动加固	否
	4-10	锁眼钮孔针迹	A	重质或厚布料中带用于加固的垂直套结的钮孔	否	自动加固	否
	4-11	织补针迹	A	中质布料的织补	否	自动加固	否
	4-12	织补针迹	A	重质布料的织补	否	自动加固	否

针迹	编号	名称	压脚	应用	双针	自动强化类型	同步压脚
	4-13	套结针迹	A	在口袋等开口部位加固	否	自动加固	否
	4-14	钮扣缝制针迹	M	安装钮扣	否	自动加固	否
	4-15	菊花眼针迹	N	用于在带子上缝制菊花眼 打孔等	否	自动加固	否

九、开始绣制

绣花步骤

请按照下面步骤准备绣花。

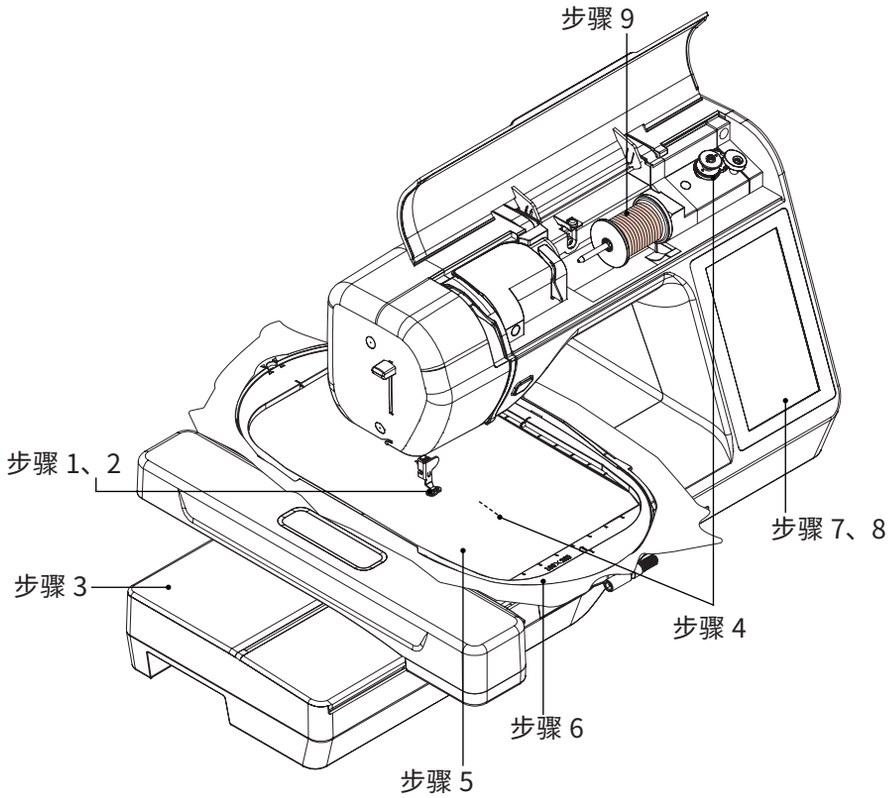

步骤	目标	名称	页码
1	压脚安装	安装绣花压脚 “U”	第 83 页
2	检查针的状况	请使用 75/11 号针进行绣制	第 47 页
3	绣花单元安装	安装绣花单元	第 84 页
4	梭芯线安装	对于梭芯线，请卷绕绣花梭芯线并将其安装到位	第 30 页
5	布料准备	将衬纸装到布料上，然后将其箍在绣花框中	第 88 页
6	绣花框安装	将绣花框安装到绣花单元	第 91 页
7	花样选择	打开主电源，然后选择绣花花样	第 94 页
8	检查版式	检查并调整绣花的大小和位置	第 95 页
9	绣制花样	开始刺绣	第 96 页

* 在厚重布料或加衬布料（例如粗斜纹棉布、泡棉等）上绣花时，建议使用 90/14 号针。

■ 安装绣花压脚

⚠ 注意

·绣花时请务必使用绣花压脚。如果使用了其它压脚，针可能会碰到压脚，导致弯针或断针，进而造成人身伤害。

A. 点击 【针位置按钮】将针抬起。

B. 点击 。

C. 抬起压脚拨杆。

D. 按压压脚支架上的黑色按钮以卸下压脚。

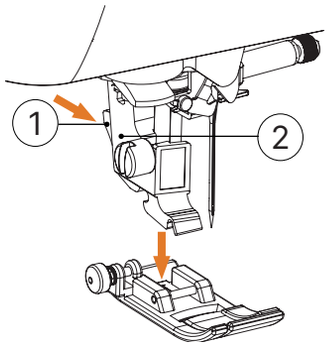

1. 黑色按钮
2. 压脚支架

E. 用附带的螺丝刀松开压脚支架的螺丝，然后卸下压脚支架。

·用盘状螺丝刀可松开或拧紧压脚支架螺丝。

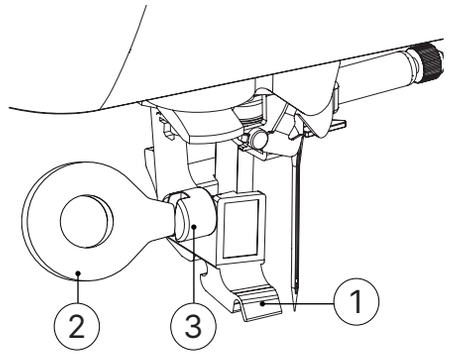

1. 压脚支架
2. 盘状螺丝刀
3. 压脚支架螺丝

F. 安装绣花压脚“U”，使压脚支架螺丝卡到压脚切槽中。

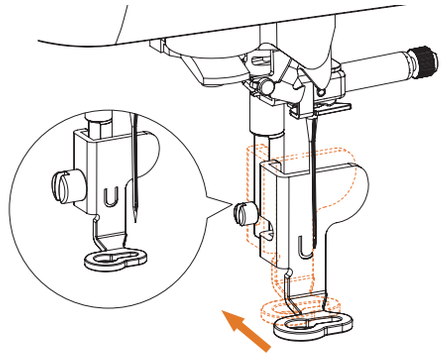

·安装时确保绣花压脚“U”保持垂直。

G. 用右手固定绣花压脚，然后使用附带的螺丝刀牢固地拧紧压脚支架螺丝。

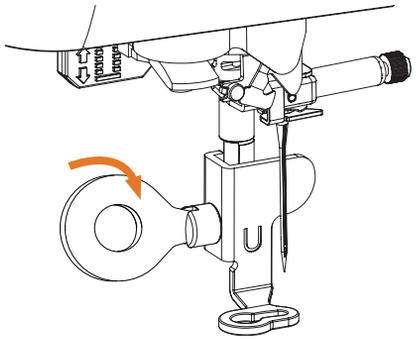

注意

·用附带的螺丝刀牢固地拧紧绣花压脚的螺丝。如果螺丝松弛，针可能会碰到压脚，并可能会导致受伤。

H. 点击 解锁所有键和按钮。

安装绣花单元

注意

·请勿在绣花单元未安装到位时移动缝纫机。绣花单元可能会掉落并导致受伤。
·将手和其它物体远离绣花导轨和框架。否则可能会导致受伤。

温馨提示

·请勿触摸绣花单元连接槽的接口。接口可能会损坏，并导致故障。
·请勿抬起绣花导轨，也不要用力移动。否则可能会导致故障。

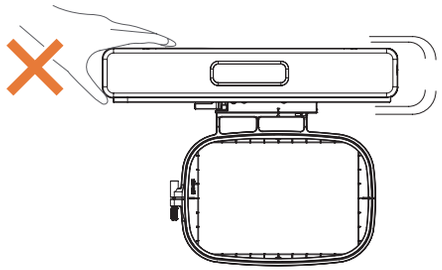

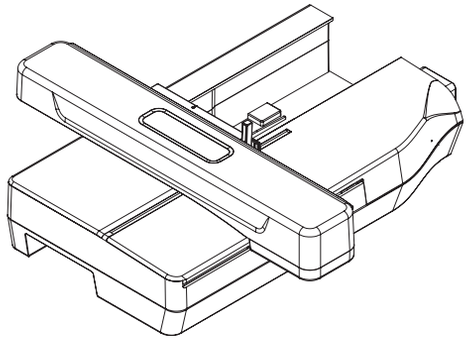

A. 准备好绣花单元。

温馨提示

·不关闭机器也可以直接安装绣花单元。

B. 将附加工作平台拉伸到左侧。

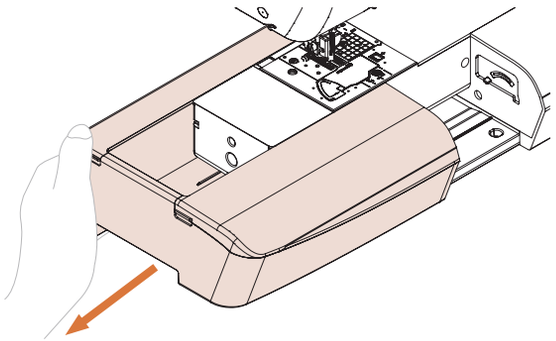

C. 按照箭头方向滑动连接端口盖上的突起部分，将盖打开。

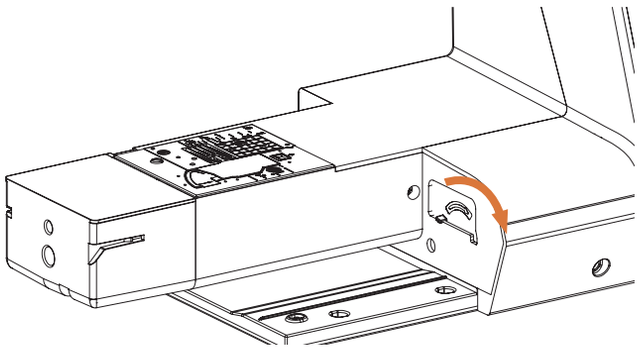

温馨提示

·未使用绣花单元时请务必关闭连接端口盖。

D. 将绣花单元接头插入连接端口，然后轻轻推入绣花单元，直到其卡入到位。

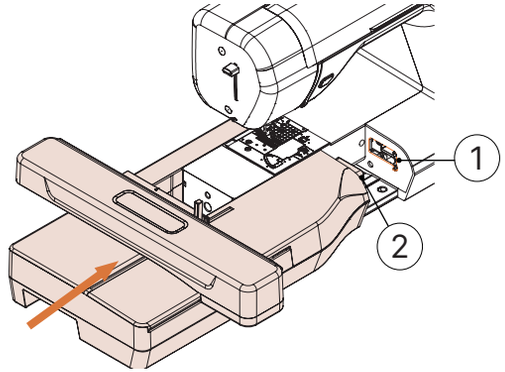

1. 连接端口
2. 绣花单元接头

温馨提示

·请确保在绣花单元与机器间没有间隙，否则绣花花样可能会绣制不正确。请务必将接头完全插入连接端口。

·在机器上安装绣花单元时，请勿推导轨，否则可能会损坏绣花单元。

E. 开机。

→ 画面上将显示信息。

F. 确认没有将手或其它物体放在绣花单元附近，然后点击【确定】。

→ 画面上将显示信息。

→ 导轨移动到初始位置。

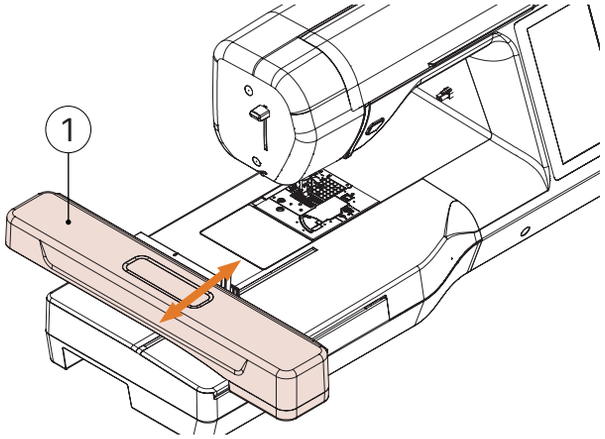

1. 导轨

注意

·机器正在绣制时，请将手和其它物体远离绣花导轨和框架。否则可能会导致受伤。

温馨提示

·如果机器未正确初始化，不会显示初始画面。这并不表示故障。如果出现此情况，关闭机器，然后再次打开。

→ 显示主页的画面。

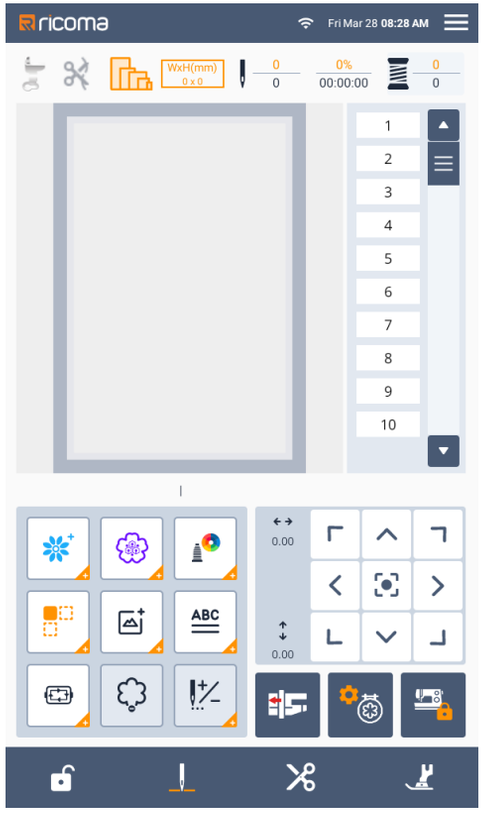

· 有关绣花花样的详细信息，请参见“选择绣花花样 ”一节。

温馨提示

·安装绣花单元时无法选择实用针迹。

卸下绣花单元

请确保缝纫机完全停止工作并遵循下面的说明。

A. 卸下绣花框。

·有关卸下绣花框的详细信息，请参见“安装绣花框”。

B. 点击 ，然后点击【确定】。

→ 绣花导轨将移动到可以保存的位置。

C. 关闭机器。

温馨提示

·本机支持热拆卸，机器无绣框状态，无需关闭电源即可卸下绣花单元。

D. 按住绣花单元左下侧的释放按钮，然后慢慢地将绣花单元拉到左侧。

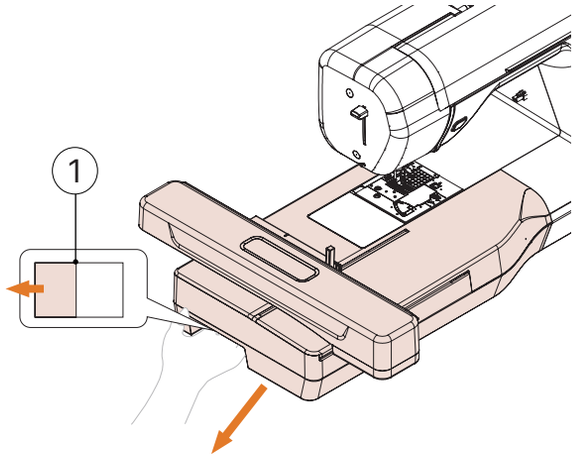

1. 释放按钮

注意

·请勿握住释放按钮台移动绣花单元。

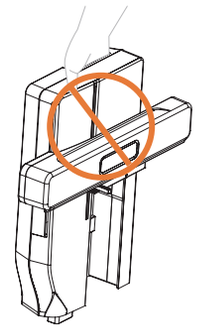

绣制漂亮的外观

有多种因素可让您绣制出漂亮的花样。使用适当的衬纸以及将布料箍在绣花框中，是前面提及的两项重要因素。另外重要的一点是所用针、线的适合度。请参见下面关于线的说明。

面线	请使用本缝纫机专用的绣花线 其它绣花线可能无法产生最佳效果
梭芯线	请使用本缝纫机专用的绣花梭芯线

注意

· 绣制前，请检查梭芯中是否有足够的线。如果开始绣制绣花作品时梭芯中没有足够线，您需要在绣制花样的中间再次为梭芯绕线。

· 在大件衣物上（特别是夹克或其它重布料上）绣花时，请勿让布料从台面垂下。否则，绣花单元可能无法自由活动并且绣花框可能会碰到针，导致弯针、断针和人身伤害。放置布料时不要让其垂落在工作台上，或者将布料固定不让其垂落。

温馨提示

· 如果使用了上述之外的线，绣花可能会不正确。

· 请勿在绣花框运动范围内放置物体。绣花框可能会碰到物体，并影响绣花花样的外观。

· 在大件衣物上（特别是夹克或其它重布料上）绣花时，请勿让布料从台面垂下。否则，绣花单元可能无法自由活动，并且绣制出的花样可能会变形。

准备布料

注意

· 使用厚度小于 3 毫米的布料。使用的布料厚度大于 3 毫米时，可能会导致断针。

· 使用具有较厚棉絮等的夹层时，通过调整绣花设置画面中绣花压脚的高度可绣制更漂亮的花样（请参见以下）。

· 如果使用较厚的毛圈织物毛巾，我们建议在毛巾表面放置水溶性衬纸。这将有助于减少毛巾的绒毛，绣出更漂亮的花样。

温馨提示

· 主页点击 。在【压脚高度】画面中，选择压脚高度。为厚料或膨大的布料调节压脚高度。

· 若要增加压脚和针板间的空间，将绣花压脚高度设置为较大数值，大多数绣花设置为 1.5 毫米。

将熨烫型衬纸（背衬）放在布料上

为了让绣花作品获得最佳效果，请务必使用绣花用衬纸。遵循所使用衬纸的包装说明。

使用无法熨烫的布料（如毛圈织物或者在熨烫时线圈会膨胀的布料）时或者在难以熨烫的位置，将衬纸放在没进行过熨烫的布料下面，然后将布料和衬纸放在绣花框中。

注意

· 对于绣制伸缩布料、轻质布料、粗糙编织的布料或者花样易收缩的布料，请务必使用绣花用衬纸。否则针可能会断裂，导致受伤。不使用衬纸可能会导致绣制出质量差的绣花作品。

A. 请使用比正在使用的绣花框大的衬纸。

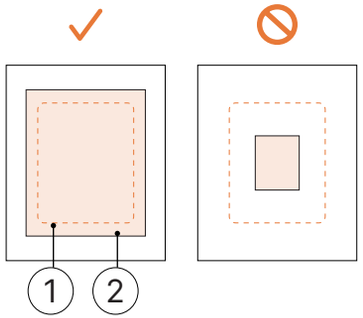

1. 绣花框的大小
2. 熨烫型衬纸 （背衬）

B. 将熨烫型衬纸熨烫到布料反面。

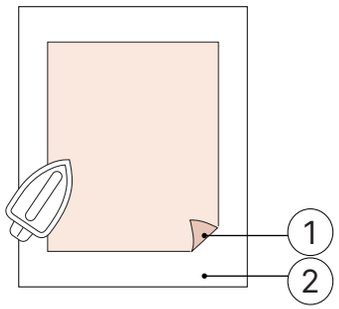

1. 衬纸可熨烫侧
2. 布料 （反面）

温馨提示

· 在像奥甘迪丝或上等细布的薄布料上，或者在像毛圈织物或灯芯绒等有绒毛的布料上绣花时，请使用水溶性衬纸（选购）以获得最佳效果。水溶性衬纸可完全在水中溶解，让绣花作品更加漂亮。

将布料箍在绣花框中

·绣花框类型

提供的绣花框的类型和数量因机器型号而异。

A. 大

绣花区域 260 x 160 mm

绣制连接或组合字符或花样时，或者绣制较大花样时使用。

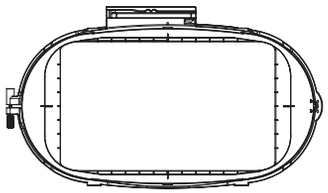

B. 中大

绣花区域 180 x 130 mm

绣制花样的尺寸介于 100 x 100 mm 和 180 x 130 mm 之间时使用。

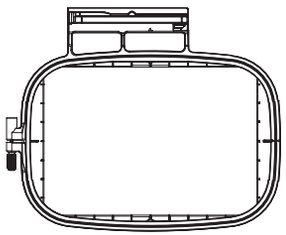

C. 中

绣花区域 100 x 100 mm

绣制花样的尺寸小于 100 x 100 mm 时使用。

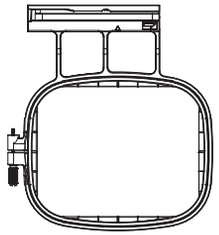

D. 小

绣花区域 20 x 60 mm

绣制胸牌等小尺寸花样时使用。

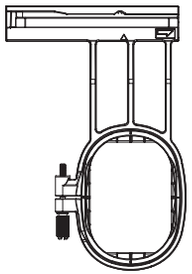

注意

· 如果使用的绣花框太小，压脚可能会在绣制期间碰到绣花框并导致人身伤害或机器损坏。

· 插入布料

温馨提示

· 如果布料未牢固地固定在绣花框中，则绣花花样的绣制质量较差。将布料插入水平的表面，轻轻地在框架中拉紧布料。按照以下步骤正确插入布料。

A. 抬起并松开绣花框调整螺丝并卸下内部框架。

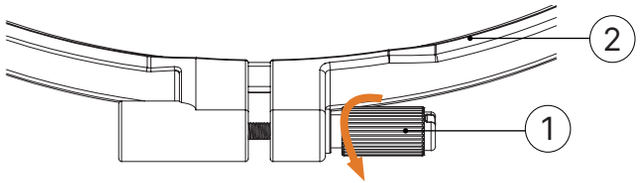

1. 框架调整螺丝
2. 内部框架

B. 将布料正面朝上放在外部框架顶部。

重新插入内部框架，确认将内部框架的 △ 对准外部框架的 ▽。

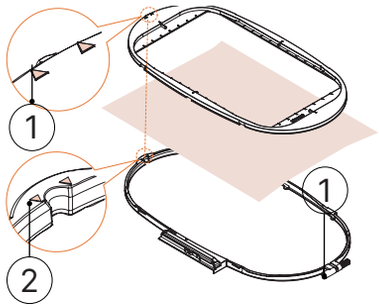

1. 内部框架的 △
2. 外部框架的 ▽
3. 框架调整螺丝

·使用绣花定位片

想要在特定部位绣制图案时，请使用带框架的绣花定位片。

A. 用粉笔在布料上要绣花的地方作出标记。

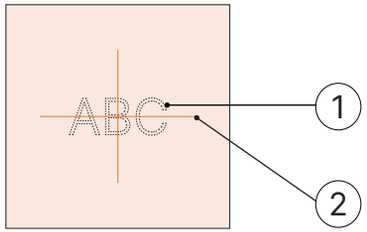

1. 绣花花样
2. 标记

B. 将绣花定位片放在内部框架中。将绣花定位片上的导线对准布料上作出的标记。

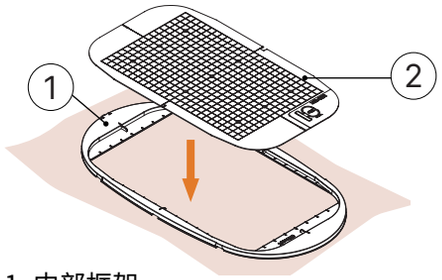

1. 内部框架
2. 导线

C. 轻轻拉伸布料，使其没有折叠或褶皱，然后将内部框架压入外部框架。

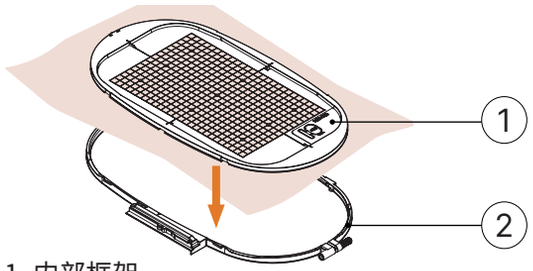

1. 内部框架
2. 外部框架

D. 取下绣花定位片。

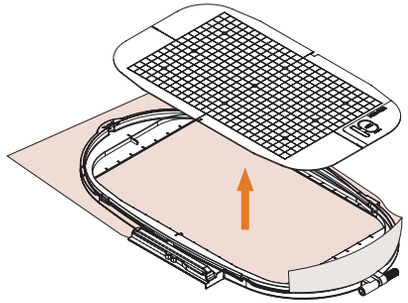

■ 绣制小块布料或布料边缘

使用绣花衬纸提供额外支撑。绣花完成时，请小心取出衬纸。如下例所示粘贴衬纸。建议所有绣花均使用衬纸。

·绣制小块布料

使用临时喷胶将小块布料粘贴到框架中的较大布料上。如果不想使用临时喷胶，可使用疏缝针迹固定衬纸。

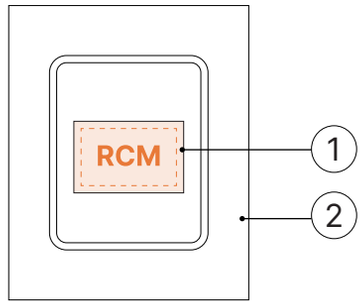

1. 布料
2. 衬纸

·绣制边缘或角落

使用临时喷胶将小块布料粘贴到框架中的较大布料上。如果不想使用临时喷胶，可使用疏缝针迹固定衬纸。

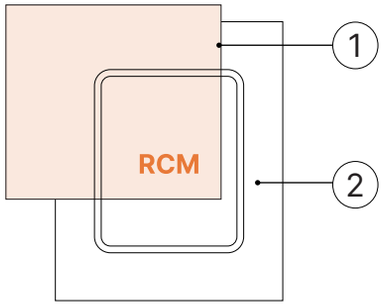

1. 布料
2. 衬纸

·绣制丝带或胶带

用双面胶或临时喷胶固定。

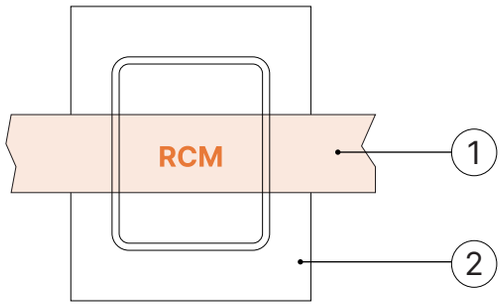

1. 丝带或胶带
2. 衬纸

■ 安装绣花框

温馨提示

·安装绣花框之前为梭芯绕线并插入梭芯，确保使用推荐的梭芯线。

A. 抬起框架固定杆时，压脚将自动抬起。

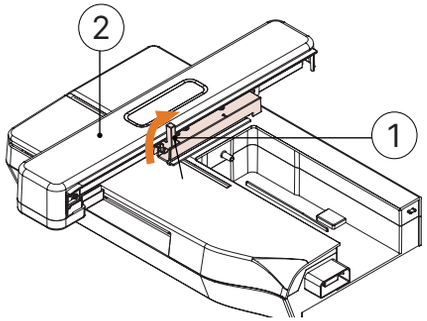

1. 框架固定杆
2. 导轨

B. 将绣花框导杆对准绣花框支架的右侧。

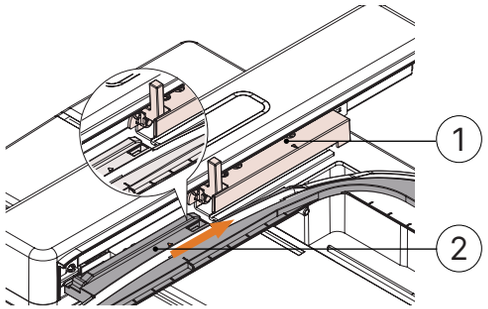

1. 绣花框支架
2 . 绣花框导杆

C. 将绣花框滑到支架中，确认将绣花框的箭头标记对准支架的箭头标记。

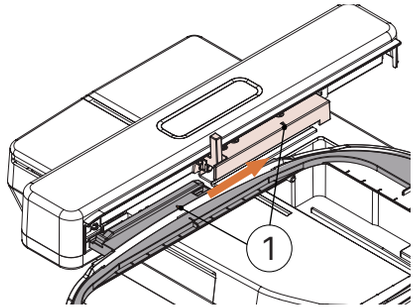

1. 箭头标记

D. 放低框架固定杆使其与框架保持水平，将绣花框固定到绣花框支架中。

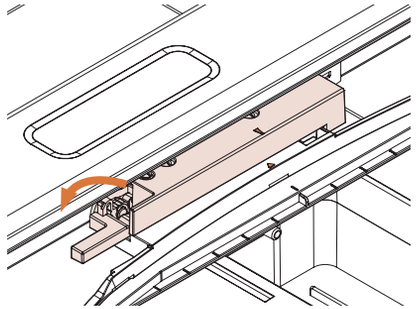

注意

·如果框架固定杆不放低，将显示下面的信息。必须放低框架固定杆才能开始绣制。

卸下绣花框

A. 抬起框架固定杆时，压脚将自动抬起。

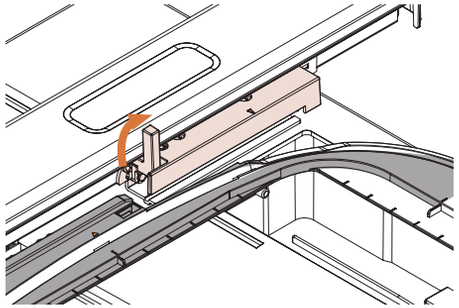

B. 朝自身方向拉出绣花框。

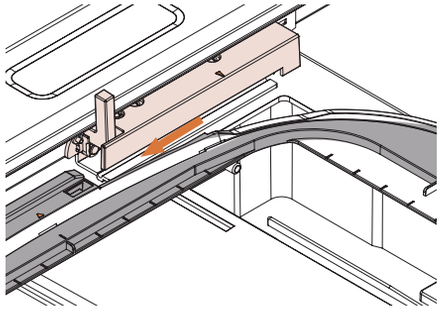

选择绣花花样

·版权信息

保存在机器中的花样仅供个人使用。将受版权保护的花样公布或用于商业用途，被版权法视为侵权行为并严厉禁止。

·绣制花样类型

本机存储器中存有大量字母和装饰性绣花花样（有关机器存储器中花样的完整概述，请参见“绣花设计指南”）。

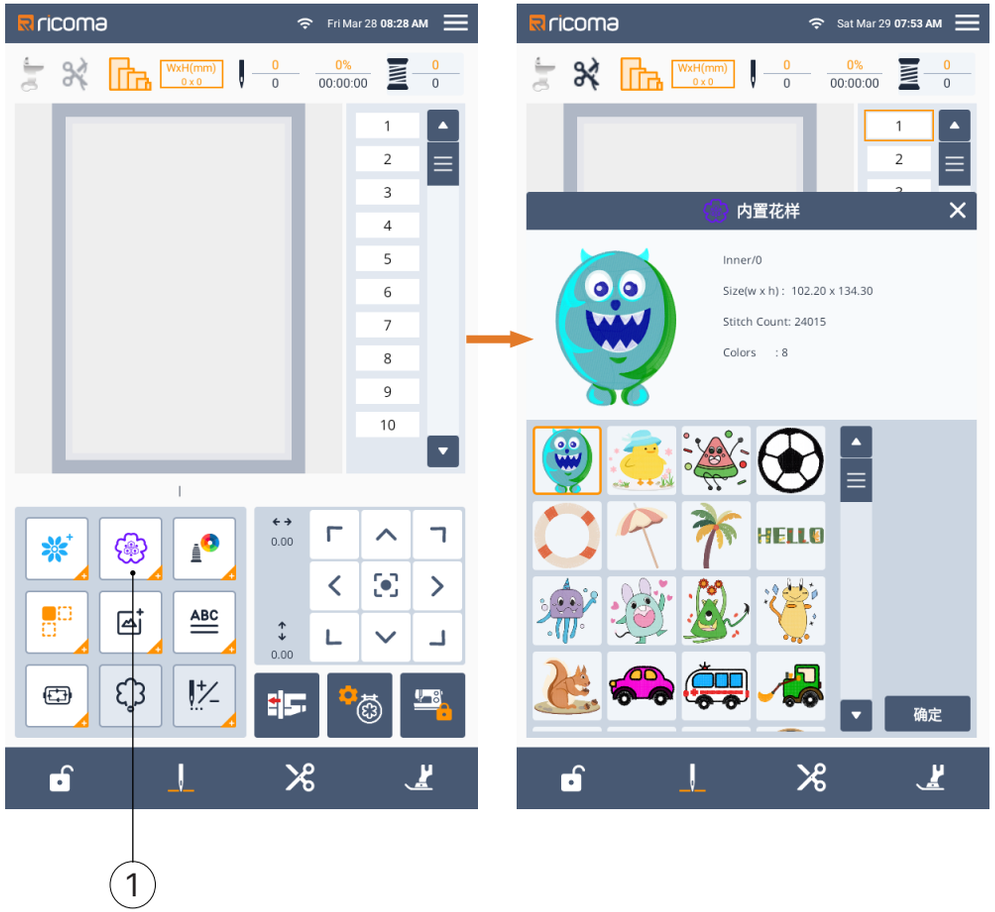

1. 点击【花样选择按钮】进入内置花样

·选择绣花花样

选择机器中内置的简单花样进行试绣。可以在“绣花”画面中尝试各种花样并进行花样编辑。

A. 在内置花样画面中选择花样。

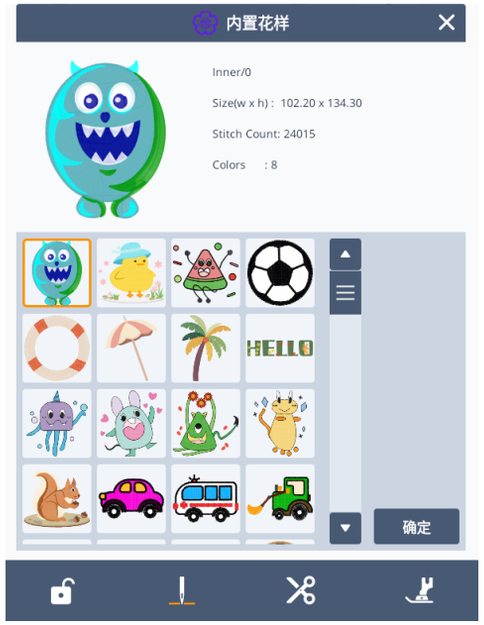

B. 点击 ▼ ▲ 或滑动 ☰ 可在画面上显示所需花样。

C. 点击 ✕ 返回主页。

D. 点击 🔓 进入绣花模式，图标变 🔒 。

E. 按机器上的【开始 / 结束】按钮，开始刺绣。

确认花样位置

花样默认位于绣花框的中心。如需调整花样位置使其更好地绣制在衣物上，可以在开始绣花前检查设计。

·检查花样位置

绣花框移动并显示花样位置。仔细观察框架确保花样将绣制在正确的位置。

A. 使用轨迹预览功能，主页点击 。

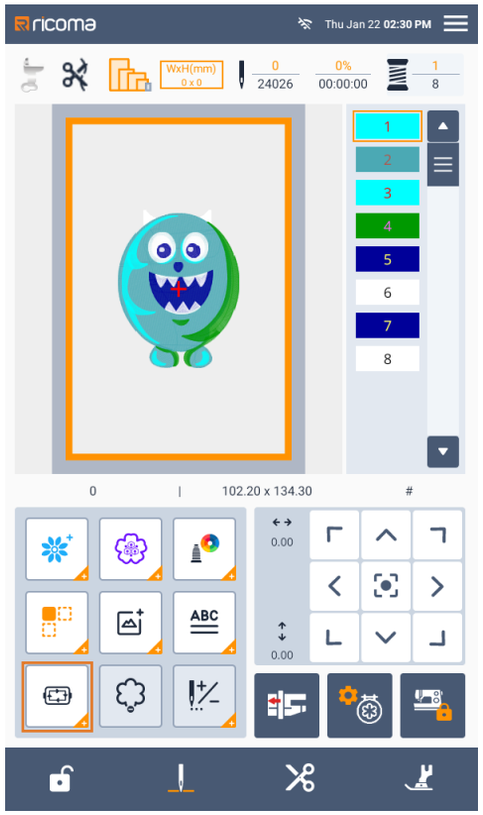

B. 点击需要检查的键 。

1. 选择针的位置

→ 针将移动到花样中的所选位置。

C. 若要查看整个绣花区域，点击 。绣花框移动并显示绣花区域。

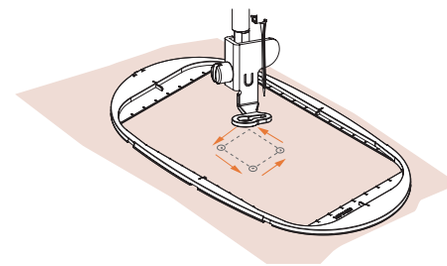

绣制花样

完成准备工作后，就可尝试进行绣花了。本节介绍绣花的步骤。

A. 准备画面上所示颜色的绣花线。

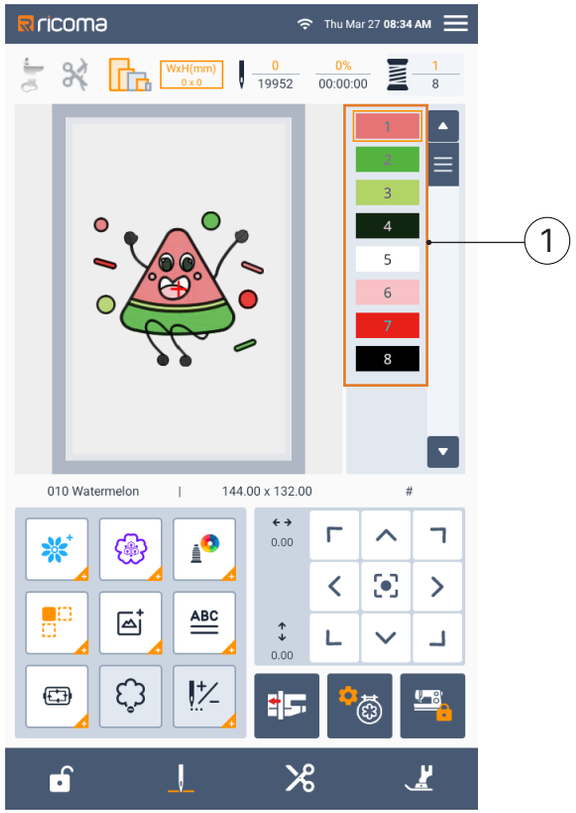

1. 绣花色序

·可以改变线色显示的线色编号设置。点击 ，然后在设置画面中改变设置。有关详细信息，请参见“更改线色显示”

B. 安装绣花线并将线穿入针孔。

·请参见“面线穿线”和“穿线”一节。

温馨提示

·使用穿线器前，请务必点击 ，使机针处于上位。

C. 将线穿过绣花压脚孔，然后用左手轻轻抓住。

使线略微松弛。

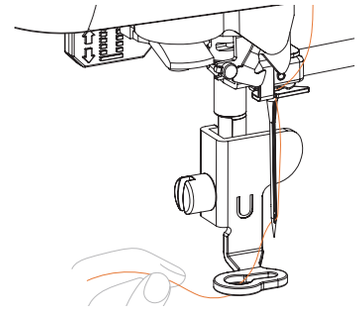

注意

·如果线拉得太紧，针可能会断裂或弯曲。

·绣制过程中请勿让手或其它物体碰到导轨。花样可能会歪斜。

D. 放低压脚，然后按【开始／停止】按钮开始绣花。绣制 5 到 6 针后，再次按【开始／停止】按钮停止机器。

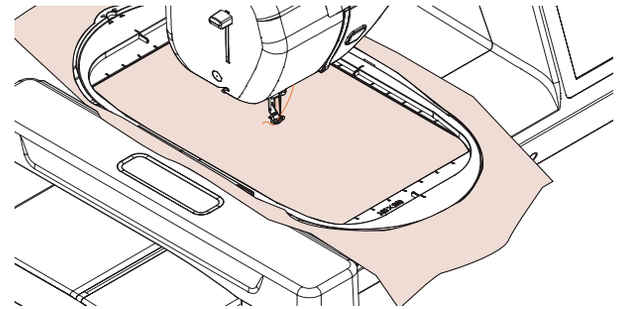

E. 在缝边的末端剪断多余的线。如果缝边在压脚下方，抬起压脚，然后剪去多余的线。

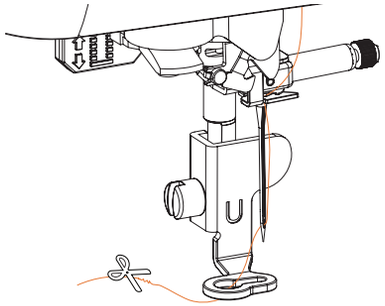

·如果在针迹的开头留有线，继续绣制花样时可能会被重叠绣制，这样绣制完花样后，线会很难处理。请剪下开头的线。

F. 按【开始／停止】按钮开始绣花。

→ 完成一种颜色加固后机器自动停止并将线自动剪断，屏幕弹出换色提示框。

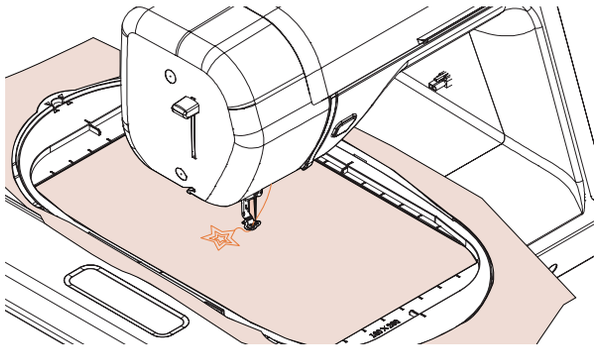

G. 取下当前机器的线，并为其穿好下一颜色的线。

H. 刺绣完最后一种颜色时，显示屏上将出现弹出，提示绣花完成。点击【确定】，画面恢复到初始页面。

更改线色显示

温馨提示

·画面上的颜色可能会与实际线筒色略有不同。

A. 点击 ，进入颜色设置页面。

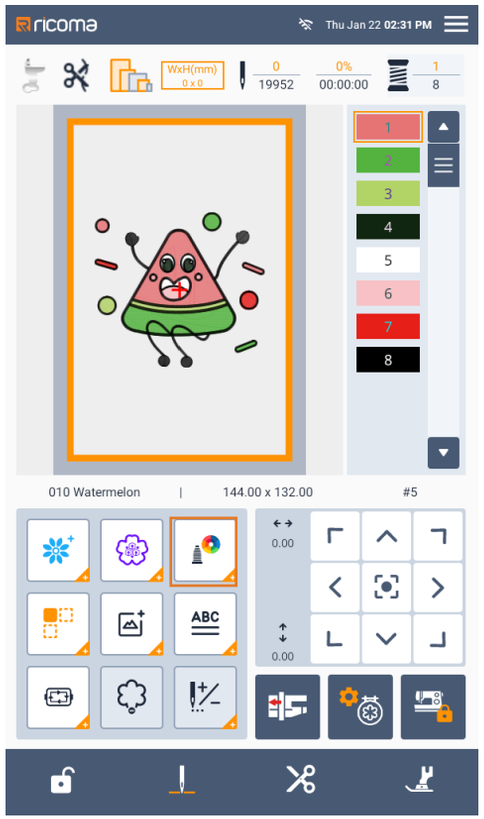

B. 选择需要变更的色序号对应花样的色块将会闪烁跳动。

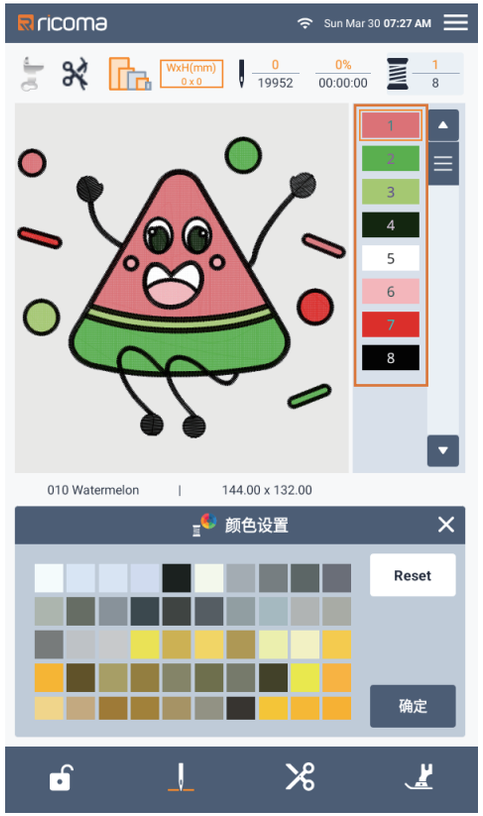

C. 点击所需的颜色方块，下滑可选择更多颜色。

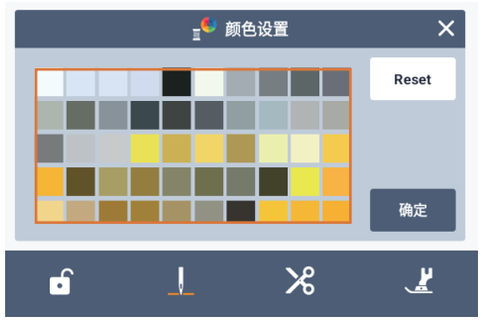

D. 点击【确定】，色序更改完成，画面自动恢复到原始页面。

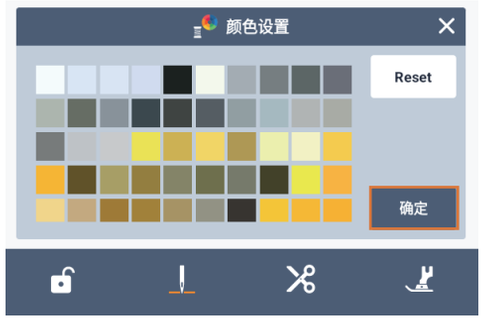

绣线类型设置

A. 点击 ，进入刺绣参数设置页面。

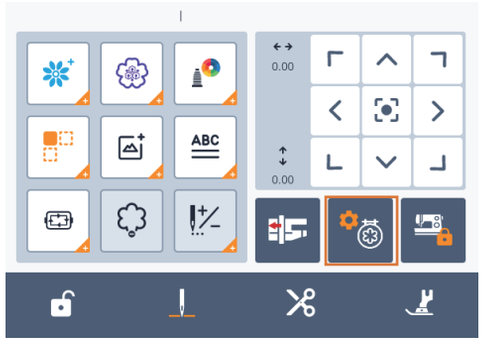

B. 点找到绣线设置，点击进入绣线设置页面。

C. 选择需要的绣线规格之后，点击 返回，设置完成。

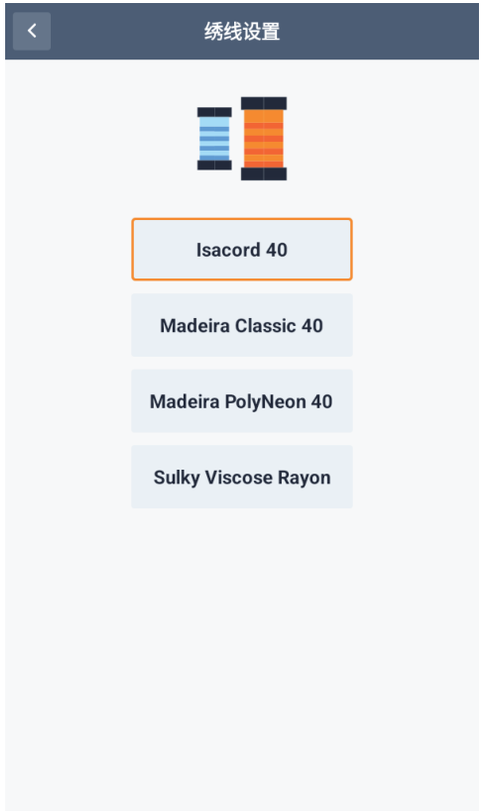

* 根据不同的国家和地区出售棉花类涤纶线。

缝纫

一、缝制技巧

试缝

为缝纫机安装适用于所缝制布料类型的线和针后，缝纫机会自动为所选针迹设定针迹长度和宽度。不过，建议您在正式开始缝纫之前先进行试缝，因为根据所缝制的布料和针迹类型不同，可能无法取得期望的效果。

试缝时，建议使用与正式缝制相同的布料和线，并检查线张力和针迹长度和宽度。因为缝纫效果因针迹类型和缝制布料的层数而异，所以请在与正式缝纫相同的条件下进行试缝。

改变缝制方向

A. 当针迹到达角落时，停止缝纫机工作。

将针保持在放低位置（在布料中）。如果机器停止缝制时针仍保持高位，点击【针位置按钮】放低针。

B. 抬起压脚拨杆，然后转动布料。

转动布料时以针为枢轴。

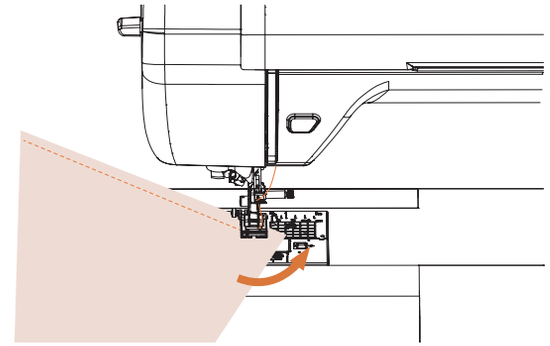

C. 放低压脚拨杆，继续缝制。

缝制曲线

停止缝制，然后略微改变缝制方向，沿曲线缝制。有关使用均匀缝边缝制的详细信息，请参见“缝制均匀缝边”。

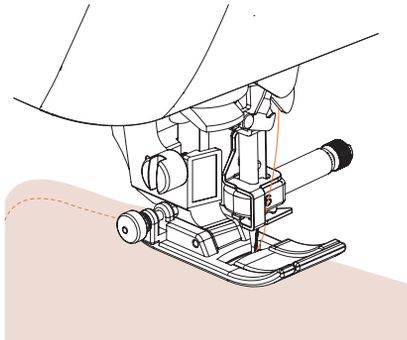

使用曲折针迹沿曲线缝制时，选择较短的针迹长度可以取得更好的针迹。

缝制筒型布料

卸下附加工作平台即可使用自由臂方式缝制，可更加轻松地缝制筒型布料如袖口和裤腿。

A. 将附加工作平台拉伸到左侧。

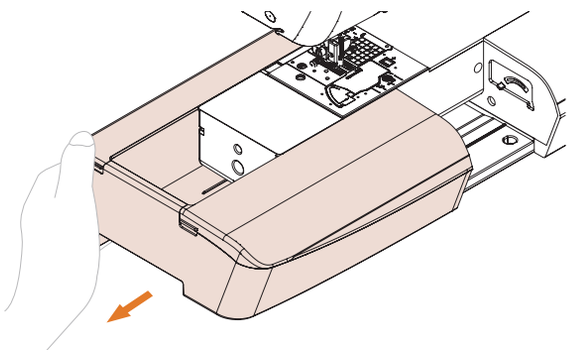

B. 将要缝制的零件滑到自由臂上，然后从顶部缝制。

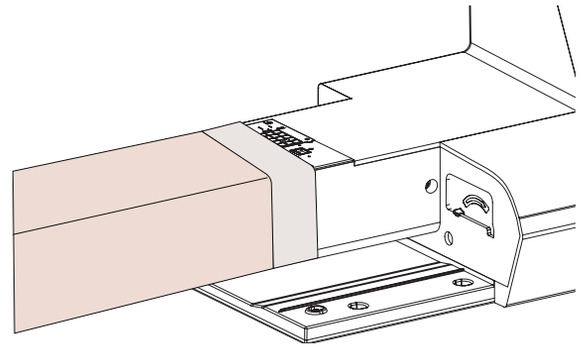

C. 完成自由臂缝制后，将附加工作平台安装回原始位置。

缝制均匀缝边

若要缝制均匀接缝，开始缝制使缝边在压脚右侧，并且布料边缘与压脚右侧或针板上的标记对齐。

·将布料与压脚对齐

让压脚右侧与布料边缘保持固定距离时进行缝制。

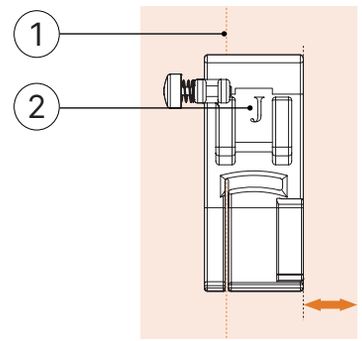

1. 接缝
2. 压脚

·将布料与针板标记对齐

针板上的标记显示了与使用直线针迹缝制接缝的针位置的距离（左针位置）。保持布料边缘与针板上标记对齐的同时进行缝制。上部刻度尺上标记之间的距离为 3 毫米，并且在网格中标记之间的距离为 5 毫米。

对于左针位置的针迹

（针迹宽度：0.0 毫米）

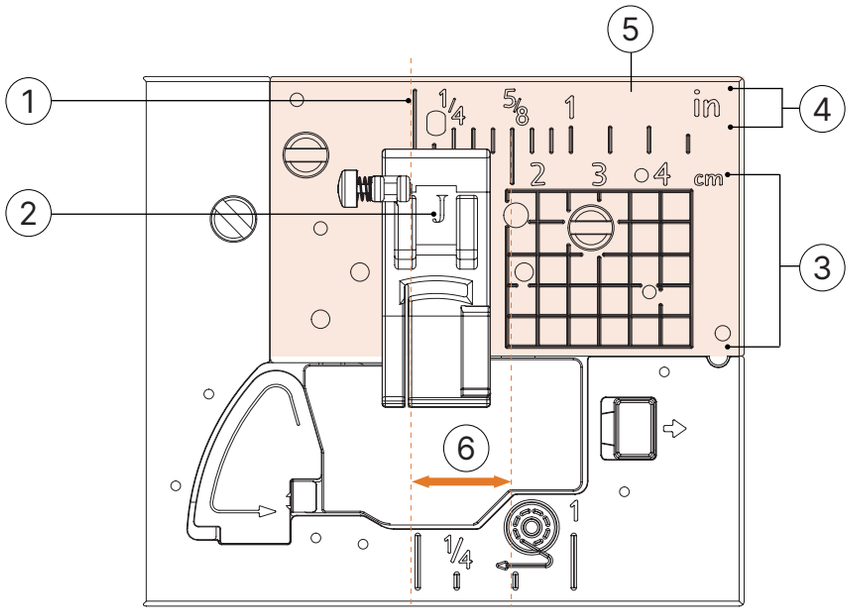

1. 接缝
2. 压脚
3. 厘米
4. 英寸
5. 针板
6. 1.6 厘米

二、缝制各种布料

■ 缝制厚布料

·如果布料不适合放在压脚下

如果布料不适合放在压脚下如果难以将布料放在压脚下，请抬高压脚拨杆，使压脚到达最高位置。

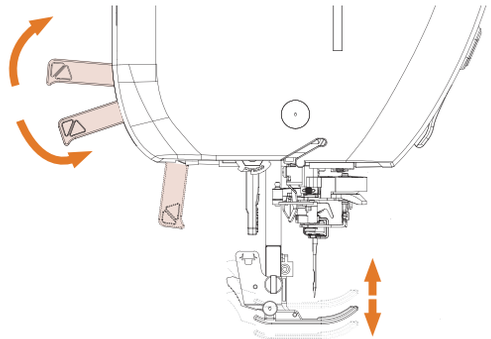

·如果缝制厚接缝且布料在开始缝制时就无法前进

如果缝制厚接缝且压脚不平，则无法推入布料，如下所示。此时，使用压脚锁定轴（曲折压脚“J”左侧的黑色按钮），使压脚在缝制时保持水平，从而允许平稳地送入布料。

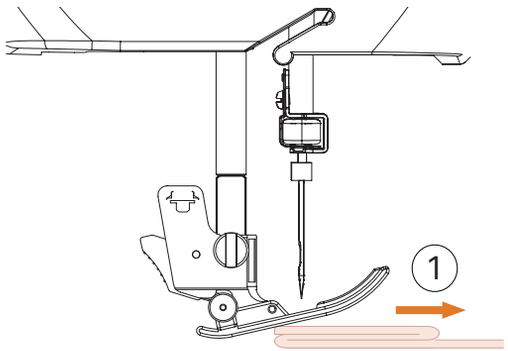

1. 缝制方向

A. 抬起压脚拨杆。

B. 对齐针迹的开始位置，然后缝制布料。

C. 保持曲折压脚“J”水平，按下压脚锁定轴（左侧的黑色按钮），然后放低压脚拨杆。

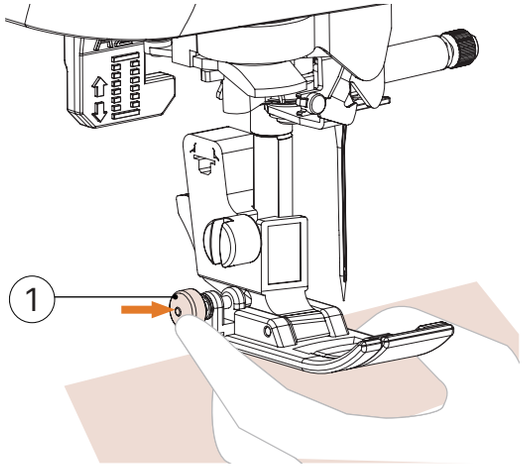

1. 压脚固定轴（黑色按钮）

D. 松开压脚固定轴（黑色按钮）。

→ 压脚保持水平，允许送入布料。

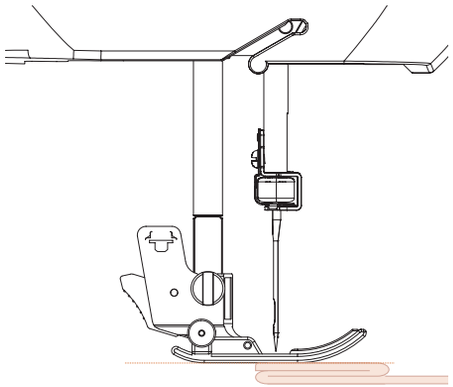

→ 缝制缝边后，压脚将恢复为其原始角度。

温馨提示

·在设置画面中调整“压脚压力”对于某些厚布料很有用。

·当设置画面中的“自动织物传感器”设置为“ON”时，内部传感器将自动检测布料的厚度，允许布料平稳地推入，实现最佳缝制结果。有关自动织物传感器的详细信息，请参见“基本操作”一节中的“自动织物传感器（自动调整压脚压力）”。

注意

·如果缝制的布料厚度超过 6 毫米或如果推进布料时用力太猛，则可能会导致弯针或断针。

缝制薄布料

缝制薄布料时，针迹可能偏离或无法正确送布。将针（确保使用细针）移动到最左侧或右手位置，以便布料不会下拉到送布牙区域。如果此情况发生，请在布料下面放一张薄纸或一块衬布，将其与布料一起缝制。缝制完成时，撕掉多余的纸。

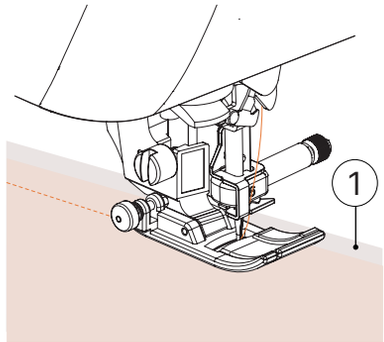

1. 衬布或纸

缝制伸缩布料

首先，将多块布料疏缝在一起，然后在不伸缩布料的情况下进行缝制。

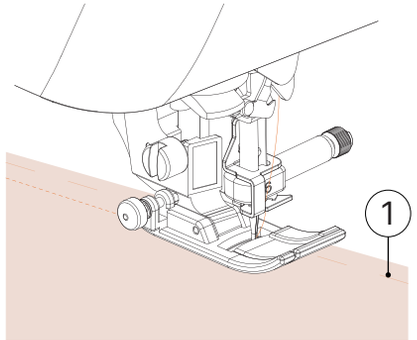

1. 衬布或纸

缝制编织布料时，使用伸缩针迹可以达到最佳效果。并确保使用用于编织的针。建议的针迹及其针迹编号如下所示。

针迹					
针迹编号	1-05	1-06	1-13	1-14	2-13

缝制钩环搭扣带

注意

·仅使用缝制专用的免粘钩环搭扣带。当布胶附着到针或旋梭沟槽上时，可能会导致故障。

·如果用细针 (65/9-75/11) 缝制钩环搭扣带，可能会导致弯针或断针。

温馨提示

·缝制前，将布料与钩环搭扣带疏缝到一起。

确保旋转手轮将针穿过钩环搭扣带，并在缝制前将针放低到钩环搭扣带中。然后，以低速缝制钩环搭扣带的边缘。

如果针未穿过钩环搭扣带，用适合厚料的针替换当前针。有关详细信息，请参见“基本操作”一节的“布料 / 线 / 针组合”。

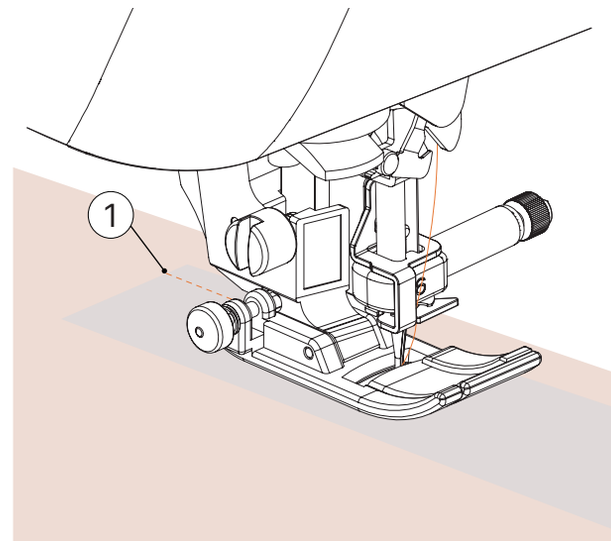

1. 钩环搭扣带的边缘

三、实用针迹

直线针迹用于缝制普通接缝。

• 使用下表并参见“基本操作”一节的“使用“缝纫”一节介绍的实用针迹表”。

针迹名称	针迹	针迹编号	压脚
疏缝针迹		1 - 08	J
直线针迹 （左）		1 - 01	
		1 - 02	
直线针迹 （中）		1 - 03	
直线针迹 （中）		1 - 04	
三重伸缩针迹		1 - 05	

疏缝

使用 5 毫米至 20 毫米之间的针迹长度进行疏缝。

A. 安装曲折压脚“J”。

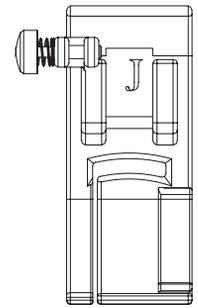

B. 选择针迹 1-08。

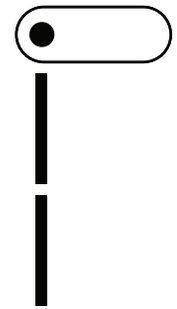

C. 开始缝制。

基本缝制

A. 将几块布料疏缝或拼接在一起。

B. 安装曲折压脚“J”。

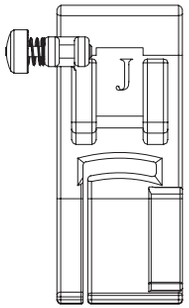

C. 选择针迹。

D. 缝制开始时，将针放低到布料中。

E. 放低压脚拨杆，然后开始缝制。

F. 缝制完成时，剪断线。

·改变针的位置

作为基线使用时，针的位置与直线针迹（左针位置）和直线针迹（中心针位置）不同。

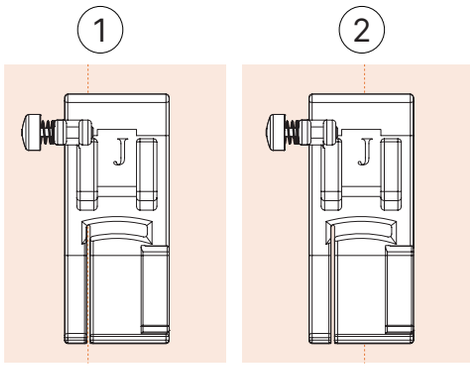

1. 直线针迹（左针位置）
2 . 直线针迹（中心针位置）

直线针迹（左针位置）的针迹宽度设定为标准设置（0.0 毫米）时，从针的位置到压脚右侧的距离为 12 毫米。如果改变了针迹宽度（在 0 到 7.0 毫米之间），针的位置也会改变。通过改变针迹宽度并且在将压脚右侧与布料边缘对齐时进行缝制，可以使用固定宽度缝制缝边。

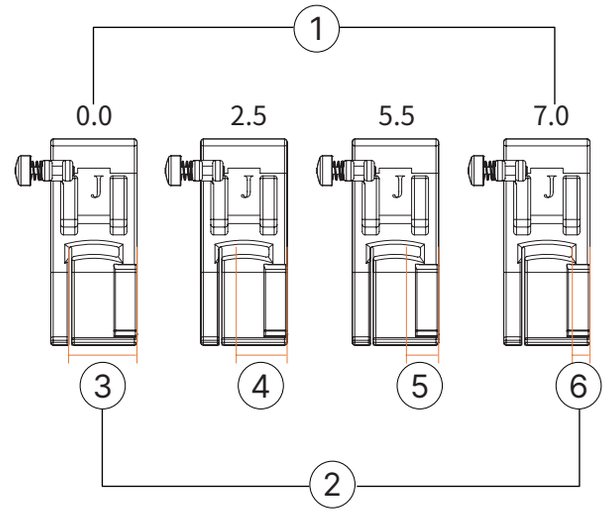

1. 针迹宽度设置
2 . 从针的位置到压脚右侧的距离
3. 12.0 毫米
4 .10.0 毫米
5. 6.5 毫米
6. 5.0 毫米

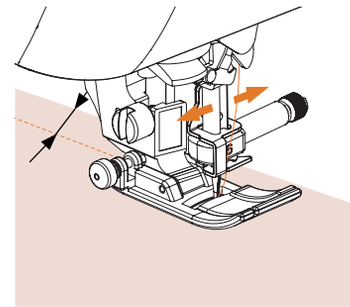

* 有关详细信息，请参见“基本操作”一节的“设置针迹宽度”。

四、暗缝针迹

用暗缝加固衬衫和裤子的底部。

使用下表并参见“基本操作”一节的“使用“缝纫”一节介绍的实用针迹表”。

针迹名称	针迹	针迹编号	压脚
暗缝针迹		2-01	R
暗缝伸缩针迹		2-02	

温馨提示

· 当筒型布料的尺寸过小无法滑动到缝制臂或者筒型布料太短，布料将不会送入并且无法获得所需效果。

A. 将衬衫或裤子的反面翻出。

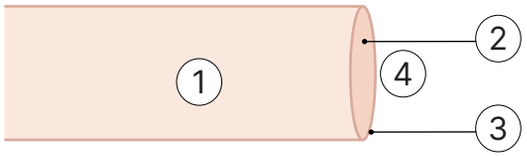

1. 布料的反面
2. 布料的正面
3. 布料边缘
4. 底部

B. 沿所需的折缝边缘折叠布料，然后按压。

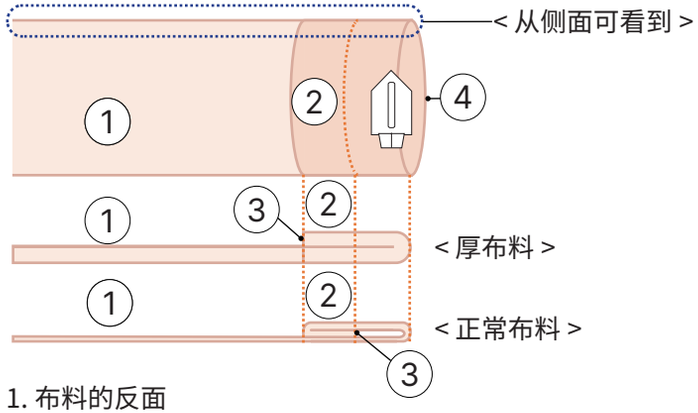

1. 布料的反面
2 . 布料的正面
3 . 布料边缘
4 . 折缝的所需边缘

C. 使用粉笔在距离布料边缘约 5 毫米处进行标记，然后疏缝。

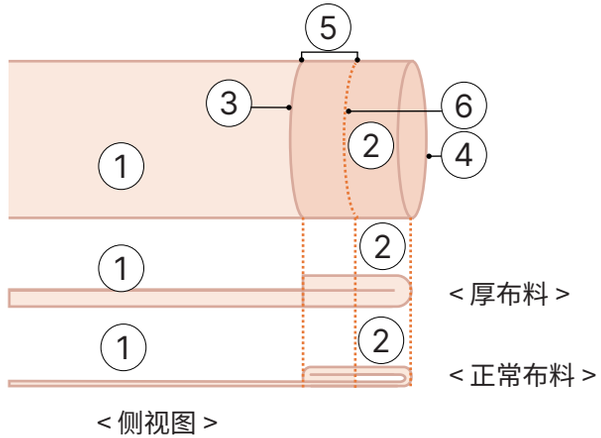

1. 布料的反面
2 . 布料的正面
3. 布料边缘
4. 折缝的所需边缘
5. 5 毫米
6. 疏缝

D. 沿疏缝折出布料内部。

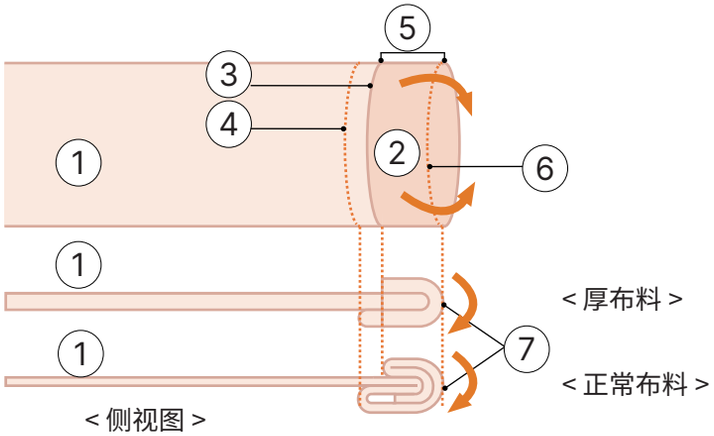

1. 布料的反面
2. 布料的正面
3. 布料边缘
4. 折缝的所需边缘
5.5 毫米
6. 疏缝
7. 疏缝点

E. 展开布料的边缘，然后将布料反面朝上放置。

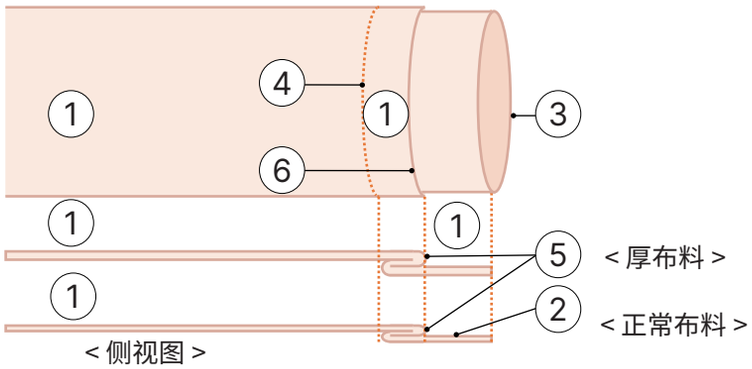

1. 布料的反面　2. 布料的正面　3. 布料边缘
4. 折缝的所需边缘　5. 疏缝点　6. 疏缝

F. 安装暗缝针迹压脚“R”。

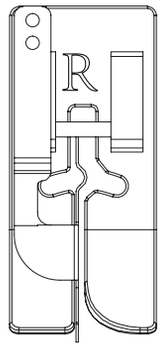

G. 选择 或 。

H. 卸下附加工作平台，以使用自由臂。

I. 将要缝制的项目滑到自由臂上，确保布料正确推入，然后开始缝制。

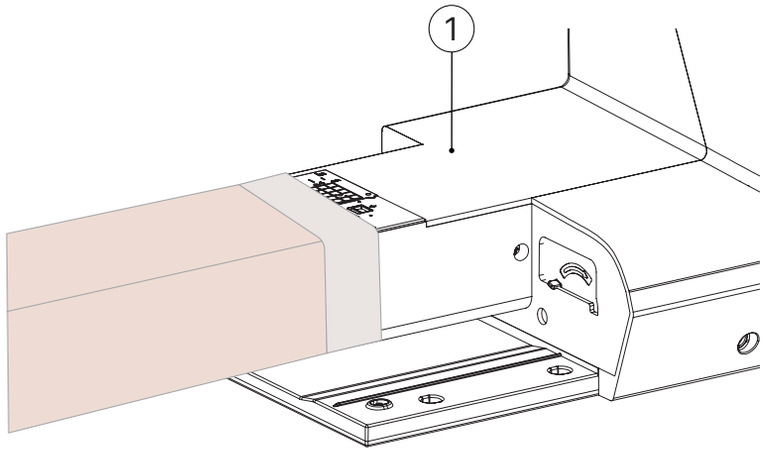

1. 自由臂

J. 放置布料，使折缝的边缘紧靠压脚的导线槽，然后放低压脚拨杆。

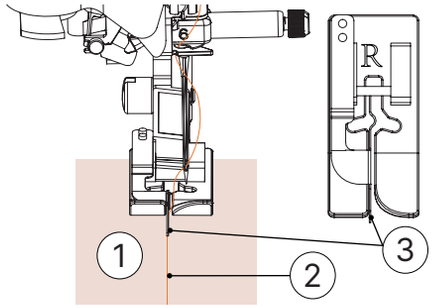

1. 布料的反面
2. 折缝
3. 导线槽

K. 调整针迹宽度直到针稍微抓住折缝。

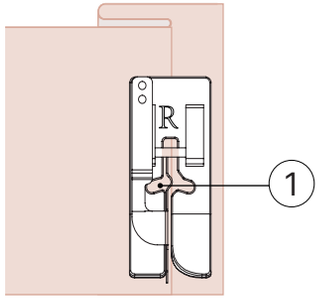

1 落针点

改变落针点时，抬起针，然后改变针迹宽度。

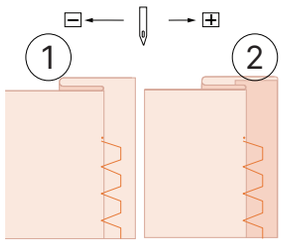

1 厚布料

2 正常布料

温馨提示

·如果左针落针点未能抓住折缝，则无法缝制暗缝针迹。如果针抓住过多的折缝，则布料无法展开，布料右侧出现的缝边会非常大，导致缝制效果不美观。如果遇到以上情况，请执行以下说明解决问题。

·如果针抓住太多折缝

针距离左侧太远。

减小针迹宽度，使针稍微抓住折缝。

示例：厚布料

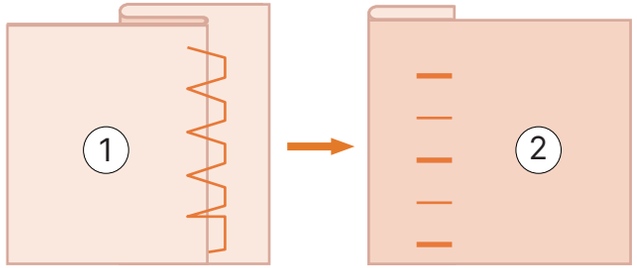

示例：正常布料

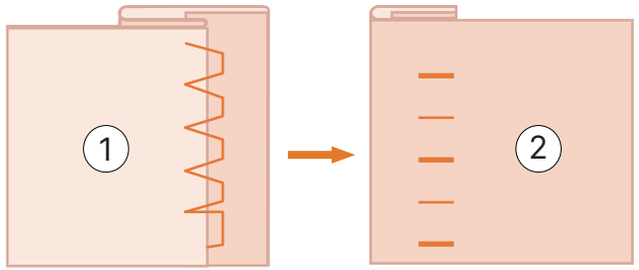

1. 布料的反面
2. 布料的正面

·如果针没有抓住折缝

针距离右侧太远。

增加针迹宽度，使针稍微抓住折缝。

示例：厚布料

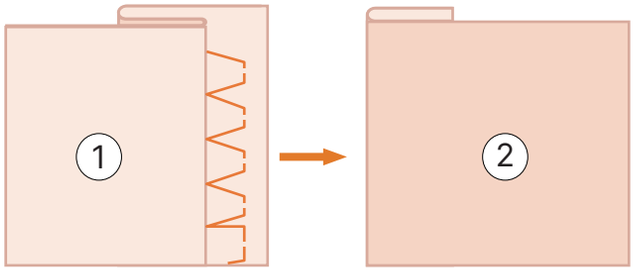

示例：正常布料

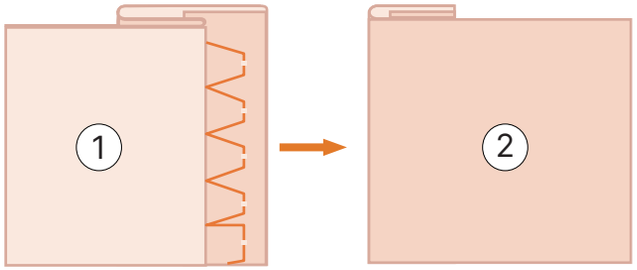

1. 布料的反面

2. 布料的正面

L. 让折缝紧靠压脚导线槽进行缝制。

M. 在完成后按【开始／停止】按钮停止缝制，抬起压脚和针，向后拉布料将其取下。

温馨提示

·请务必在缝制完成后向后拉动布料。如果朝侧面或前方拉动布料，可能会损坏压脚。

N. 拆除疏缝针迹，反转布料。

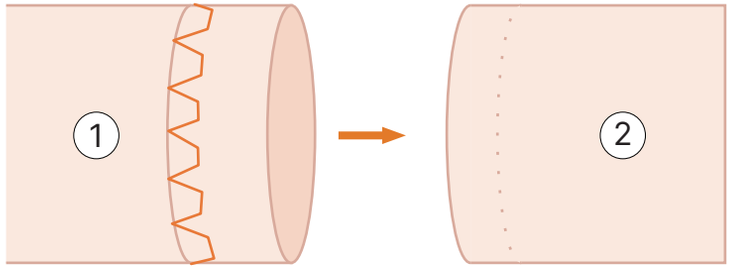

1. 布料的反面

2. 布料的正面

五、包边针迹

沿着裁切下来的布料边缘缝制包边针迹，以防止其被磨损。

■使用包边压脚“G”

使用下表并参见“基本操作”一节的“使用“缝纫”一节介绍的实用针迹表。

针迹名称	针迹	针迹编号	压脚
包边针迹		1-15	G
		1-16	
		1-17	

A. 安装包边压脚“G”。

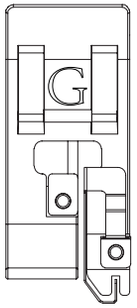

B. 选择针迹。

C. 放置布料，使布料的边缘紧靠压脚的导线槽，然后放低压脚拨杆。

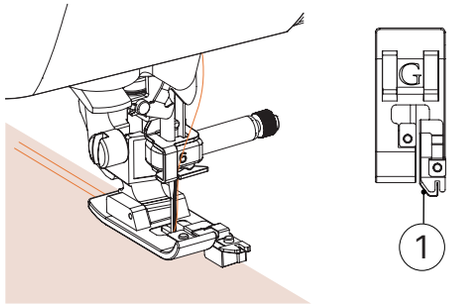

1. 导线槽

D. 让布料边缘紧靠压脚导线槽进行缝制。

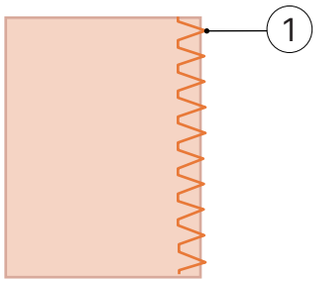

1. 落针点

⚠ 注意

·调整针迹宽度后，朝自身方向滚动手轮（逆时针）。确认针不会碰到压脚。如果针碰到压脚，可能会断裂并导致人身伤害。

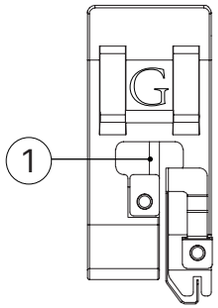

1. 针不应接触到中间挡板

·如果压脚抬起至最高位置，针可能会碰到压脚。

D. 在完成后按【开始／停止】按钮停止缝制，抬起压脚和针，向后拉布料将其取下。

使用曲折压脚“J”缝制包边针迹

使用下表并参见“基本操作”一节的“使用“缝纫”一节介绍的实用针迹表”。

针迹名称	针迹	针迹编号	压脚
曲折针迹		1-09	J
曲折针迹 （右）		1-11	
2 段松紧曲折针迹		1-13	
3 段松紧曲折针迹		1-14	
包边针迹		1-18	
		1-19	
		1-20	
		1-21	
针菱形包边针迹		1-22	
		1-23	

A. 安装曲折压脚“J”。

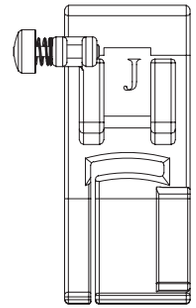

B. 选择针迹。

C. 沿着布料边缘使用落在右侧边缘的针进行缝制。

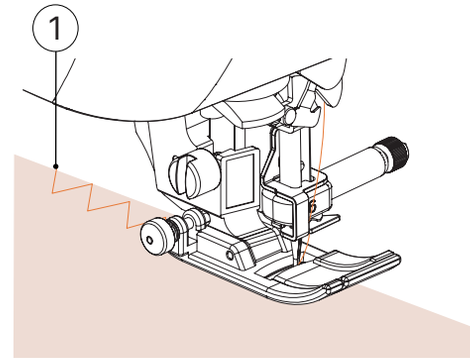

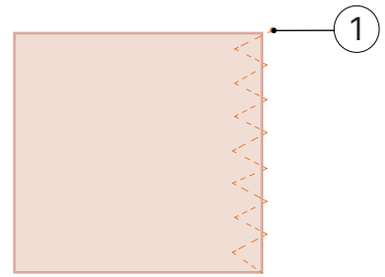

1. 落针点

六、钮孔针迹／钮扣缝制

使用下表并参见“基本操作”一节的“使用“缝纫”一节介绍的实用针迹表”

针迹名称	针迹	针迹编号	压脚
窄圆形钮孔针迹		4-01	A
锥形圆形端钮孔针迹		4-02	
圆形端钮孔针迹		4-03	
窄方形钮孔针迹		4-04	
伸缩钮孔针迹		4-05	
祖传钮孔针迹		4-06	
包边钮孔针迹		4-07	
锁眼钮孔针迹		4-08	
锥形锁眼钮孔针迹		4-09	
锁眼钮孔针迹		4-10	
钮扣缝制针迹		4-14	M

■ 钮孔缝制

钮孔最大长度约 28 毫米（直径 + 钮扣厚度）。

钮孔缝制方向为从压脚前向压脚后缝制，如下图所示。

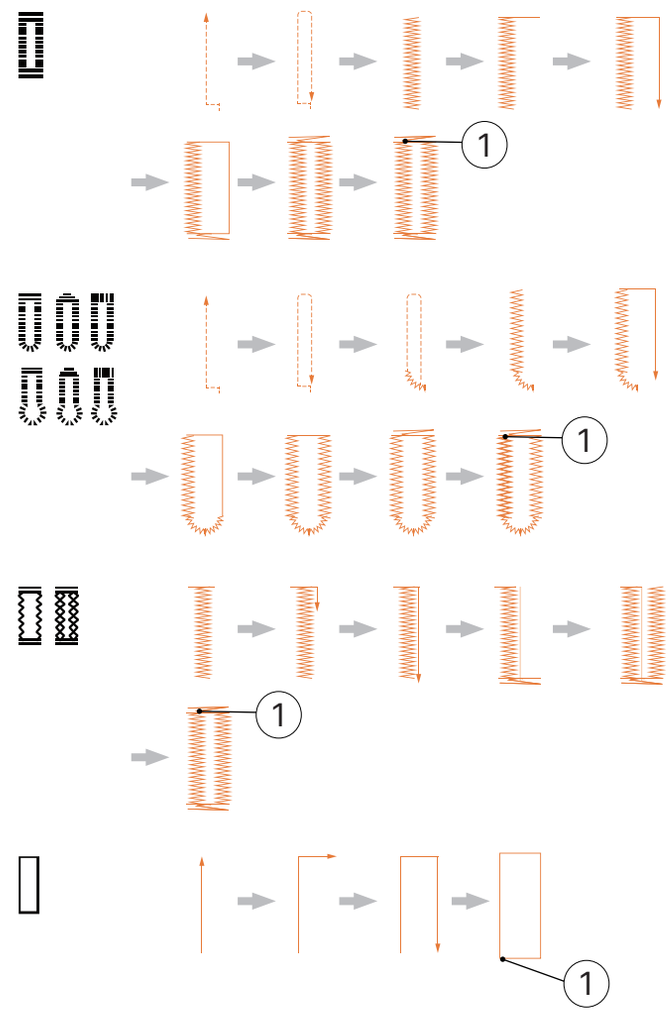

1. 加固针迹

用于创建钮孔的钮孔压脚 “A”的部件名称如下图所示。

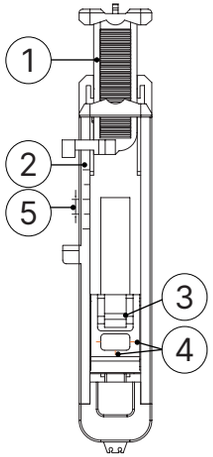

1. 钮扣导板
2. 压脚刻度尺
3. 销钉
4. 钮孔压脚上的标记
5. 5 毫米

A. 用划粉在布料上标明钮孔的位置和长度。

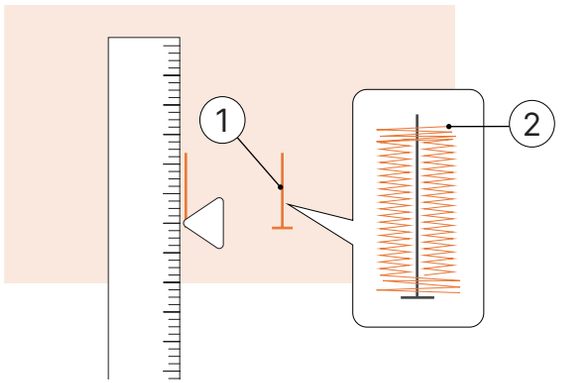

1. 布料上的标记
2. 钮孔缝制

B. 拉出钮孔压脚“A”的钮扣导板，然后插入要通过钮孔的钮扣。

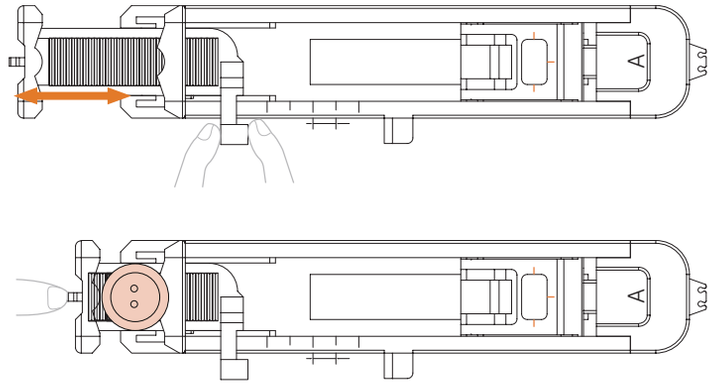

如果钮扣不适合放在钮扣导板中

将钮扣的直径和厚度相加，然后将钮扣导板设定成所计算的长度。（压脚刻度尺上标记之间的距离为 5 毫米。）

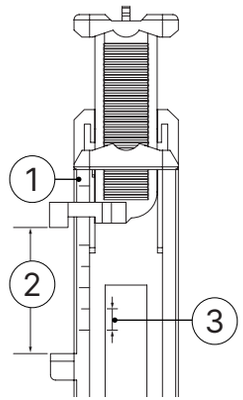

1. 压脚刻度尺
2. 钮孔长度（钮扣的直径 + 厚度）
3. 5 毫米

例：对于直径为 15 毫米、厚度为 10 毫米的钮扣，应在刻度尺上将钮扣导板设成 25 毫米。

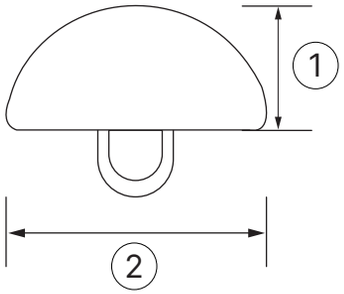

1. 10 毫米

2 15 毫米

→ 设定钮孔的大小。

C. 安装钮孔压脚“A”。

D. 选择针迹。

E. 放置布料，使钮孔标记的前端与钮孔压脚各边的红色标记对齐，然后放低压脚拨杆。

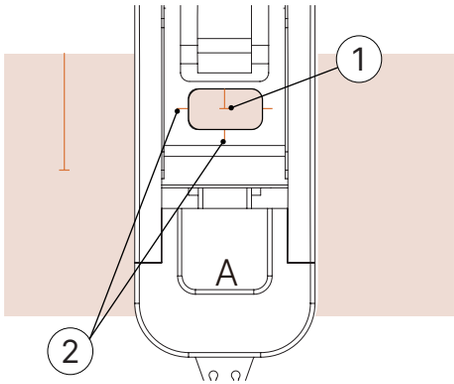

1. 布料上的标记 （正面）

2. 钮孔压脚上的红色标记

将面线向下穿过压脚中的孔。

·放低压脚时，请勿推入压脚前部。

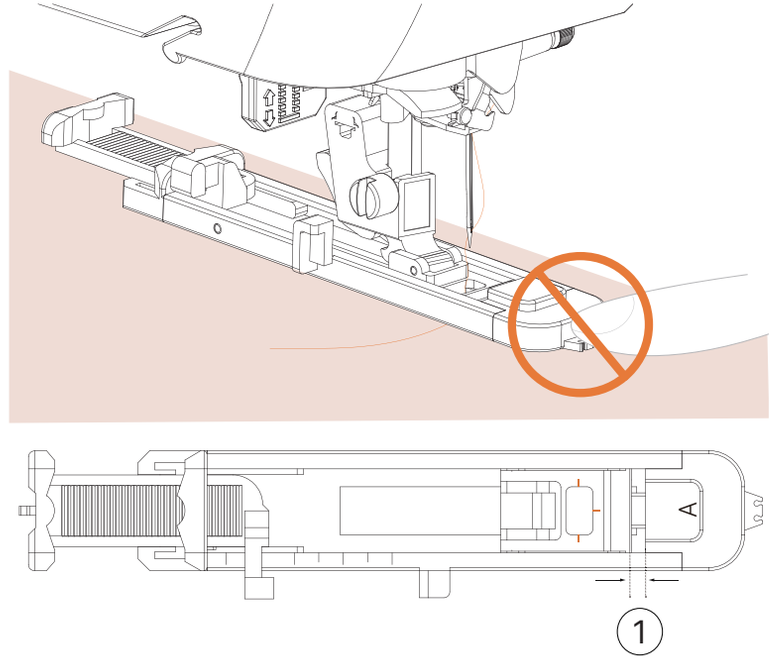

1. 请勿缩小间隙。

F. 将钮孔拨杆向下拉到底。

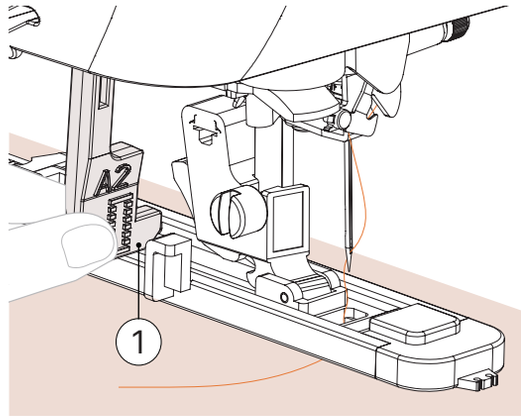

1. 钮孔拨杆

钮孔拨杆位于钮孔压脚上的托架后面。

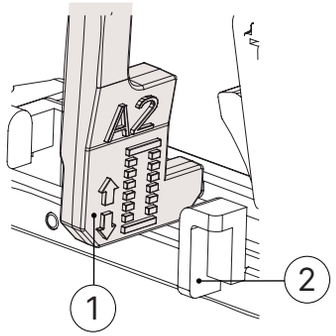

1. 钮孔拨杆
2. 托架

G. 用左手轻轻抓住面线线头，然后开始缝制。

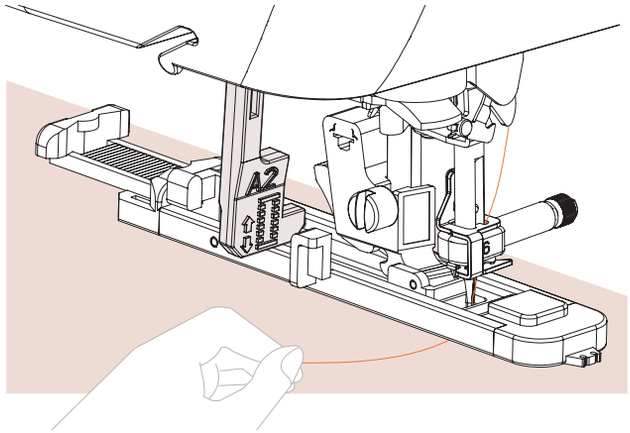

→ 缝制完成时，缝纫机会自动缝制加固针迹，然后停止。

H. 点击【切线刀按钮】一次。

抬起压脚，然后取出布料。

温馨提示

·如果在缝制前选择了自动切线设置，机器将在缝制结束后自动剪断线。有关详细信息，请参见“基本操作”一节的“自动切线”。

• 使用机器左侧的切线刀或使用剪刀切断线时，点击【针位置按钮】抬起针，抬起压脚，然后在切断线前拉出布料。

J. 将钮孔拨杆抬起到原始位置。

K. 在钮孔针迹的末端沿着 1 个套结针迹内部插一根大头针以防止针迹被剪断。

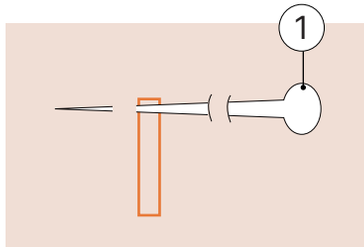

1. 珠针

L. 用拆线刀向大头针方向剪切，并打开钮孔。

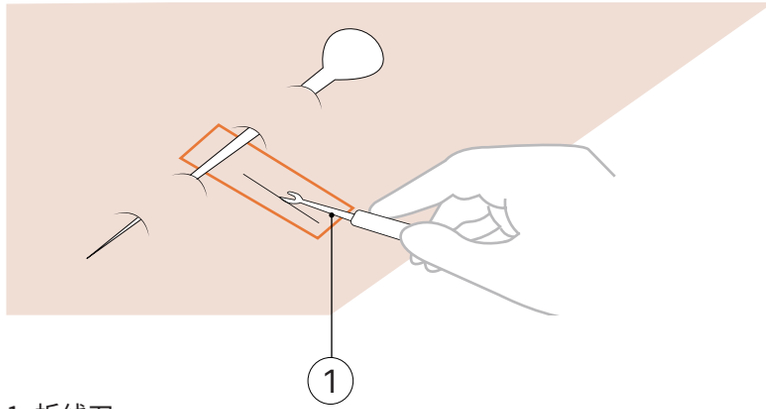

1. 拆线刀

对于锁圆眼钮孔，使用打孔器在钮孔的圆形端打个孔，然后使用拆线刀切开钮孔。

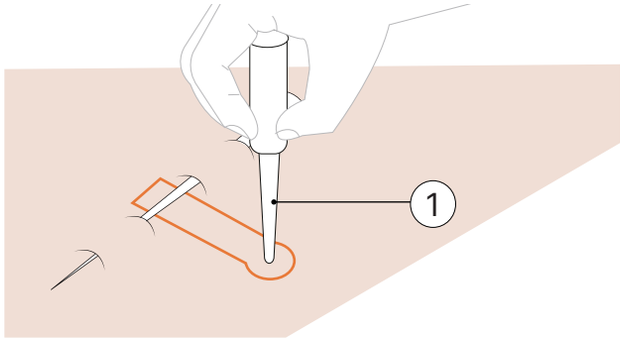

1. 打孔器

使用打孔器时，在布料中打孔之前，请先在布料下面垫上厚纸或其它保护纸张。

注意

·用拆线刀切开钮孔时，请勿把手放在剪切方向，否则如果拆线刀脱滑可能会引起受伤。

·不要将拆线刀用于可以使用之外的其它方面。

·改变针迹密度

调整针迹长度。

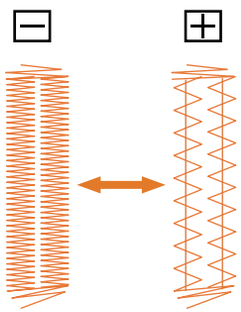

·有关详细信息，请参见“基本操作”一节的“设置针迹长度”。

·如果无法推进布料（比如布料太厚），请减小针迹密度。

·改变针迹宽度

调整针迹宽度。

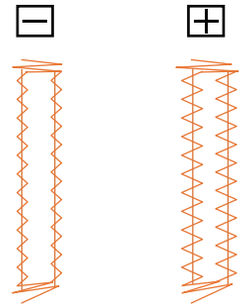

·有关详细信息，请参见“基本操作”一节的“设置针迹宽度”。

温馨提示

·缝制钮孔之前，先在一块零散布料上试缝制一个钮孔，检查针迹的长度和宽度。

·在伸缩布料上缝制钮孔

在伸缩布料上缝制钮孔时，使用绒丝线。

A. 将绒丝线钩到图中所示钮孔压脚“A”的部分。

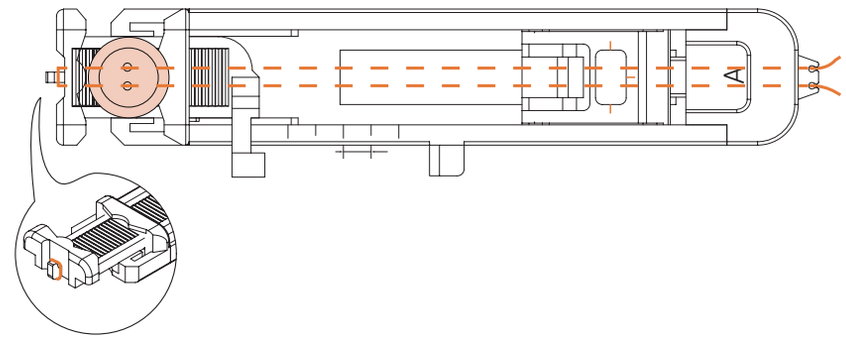

B. 线穿过凹槽后，然后松松地打个结系上。

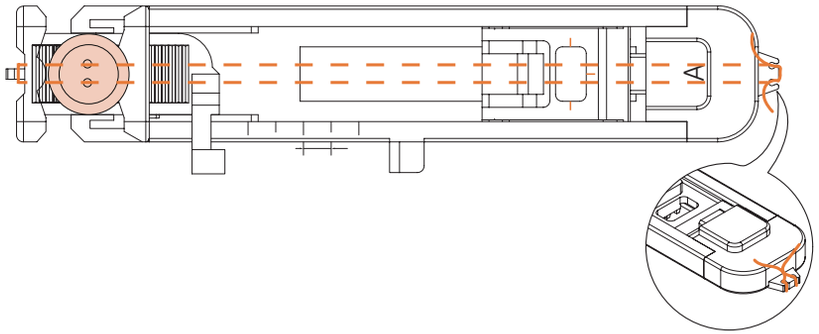

C. 安装钮孔压脚“A”。

D. 选择针迹 或

E. 根据绒丝线的厚度调整针迹宽度。

F. 放低压脚拨杆和钮孔拨杆，然后开始缝。

G. 缝制完成时，轻拉出绒丝线去掉多余线头。

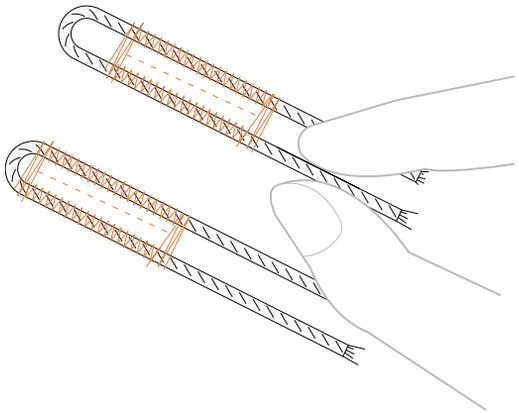

H. 使用手缝针将绒丝线拉到布料的反面，然后打结系上。

纽扣缝制

钮扣可以用缝纫机缝制。可以缝制带 2 个孔或 4 个孔的钮扣。

A. 测量要安装钮扣中孔之间的距离。

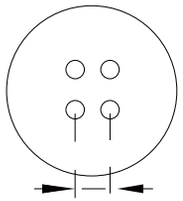

B. 抬起压脚拨杆，朝 方向（从机器后面看向左）滑动位于底座上机器后部的送布牙位置开关。

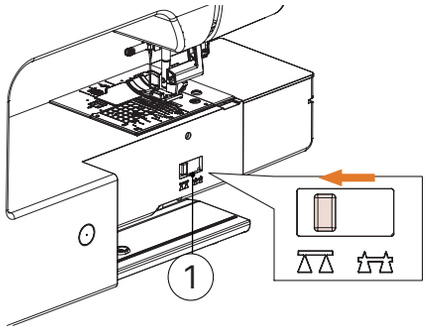

1. 送布牙位置开关 （从缝纫机后面看）

C. 安装钉纽压脚“M”。

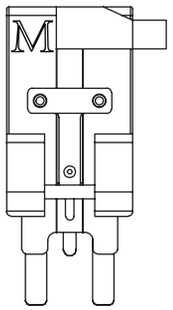

D. 选择针迹 。

由于线头之后会松开，请勿为缝纫机设定进行编程切线。

E. 调整针迹宽度，使其等于钮扣中孔之间的距离。

F. 将钮扣放在要缝制的地方，然后降低压脚拨杆。

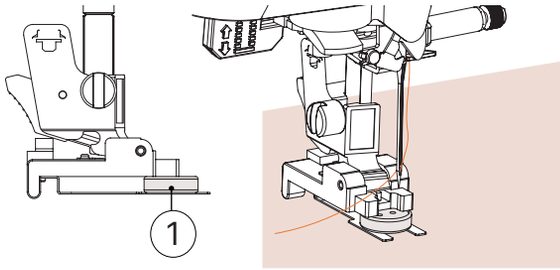

1. 钮扣

·安装 4 孔钮扣时，先缝离您最近的两个孔。然后，滑动钮扣使针进入朝向缝纫机后部的两个孔，以相同方法进行缝制。

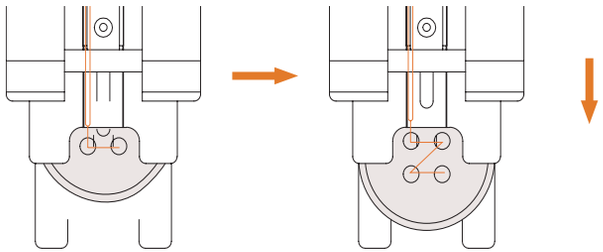

G. 朝自身方向（逆时针）转动手轮，检查针是否正确进入钮扣的两个孔。

如果针看起来要碰到钮扣，请重新测量钮扣中各孔之间的距离。根据钮孔之间的距离调整针迹宽度。

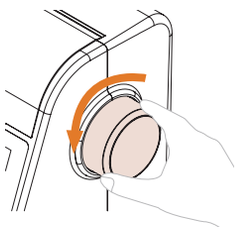

注意

·缝制时，注意不要让针碰到钮扣，否则可能会导致弯针或断针。

H. 开始缝制。

将缝制速度控制器设定到左侧（以将速度调慢）。

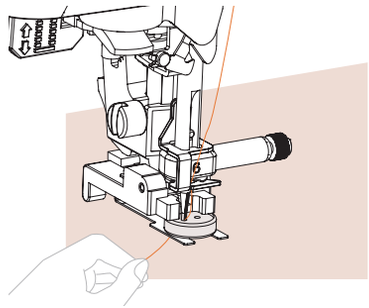

→ 缝制完加固针迹时，缝纫机会自动停止。

· 请勿点击 【切线刀按钮】。

I. 用剪刀剪断针迹开头处的梭芯线和面线。

将针迹末端的面线拉到布料的反面，然后用梭芯线系上。

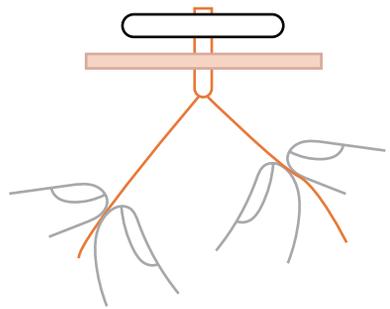

J. 用缝完钮扣后，向（从缝纫机后面看向右）滑动送布牙位置开关并旋转手轮以抬起送布牙。

温馨提示

·再次开始缝制时送布牙将升起。

·对钮扣安装柄

若要使用柄缝制钮孔，请在柄和布料间装钮扣，然后用手缠线。这样就可以牢固地装上钮扣。

A. 将钮扣放在钉钮压脚“M”，朝自身方向拉动柄杆。

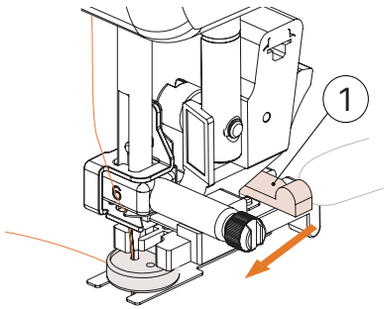

1. 柄杆

B. 缝制完成时，请切下多余的面线，在钮扣和布料之间缠线，然后将其系在针迹的开头的面线上。

请将布料反面上针迹的开头和梭芯线的末端系在一起。

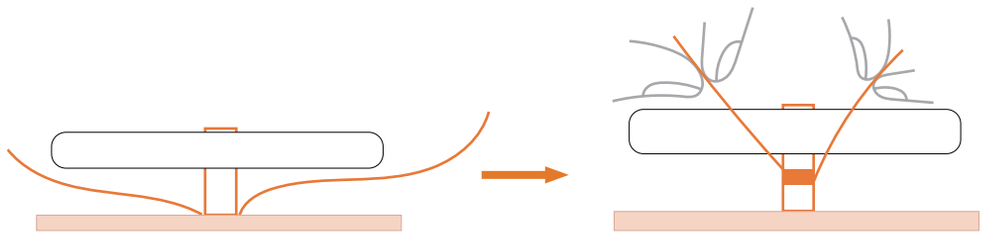

C. 剪去多余的线头。

七、安装拉链

·使用下表并参见“基本操作”一节的“使用“缝纫”一节介绍的实用针迹表”。

针迹名称	针迹	针迹编号	压脚
直线针迹 （中）		1-03	J，I
直线针迹 （左）		1-01	

* 预设实用针迹模式期间，按机器上的数字键可直接选择针迹花样。请参见“基本操作”一节。

安装中心拉链

在相互拼接的两块布料上缝制针迹。

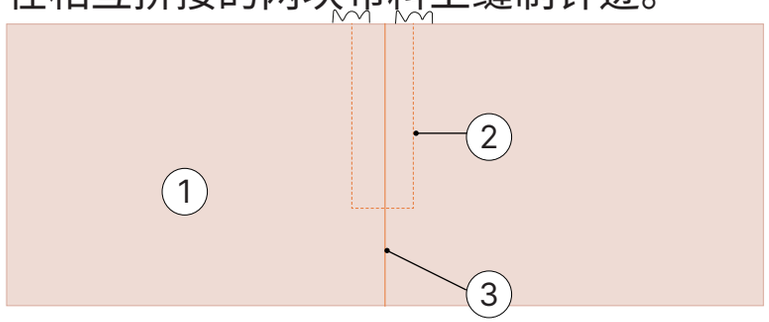

1. 布料的正面
2. 针迹
3. 拉链开口的末端

A. 安装曲折压脚“J”。

B. 将直线针迹缝制到拉链开口。

让布料的正面相对，到拉链开口后缝制反向针迹。

C. 使用疏缝针迹，继续向布料边缘缝制。

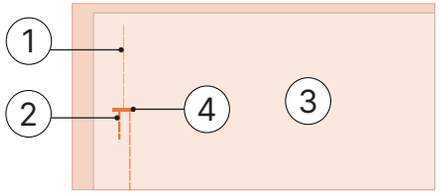

1. 疏缝针迹
2. 反向针迹
3. 布料的反面
4. 拉链开口的末端

D. 从布料的反面将缝边打开。

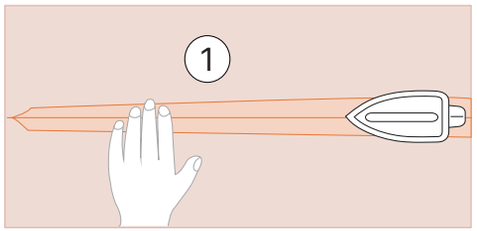

1. 布料的反面

E. 将接缝与拉链中心对齐，然后将拉链疏缝到布料上。

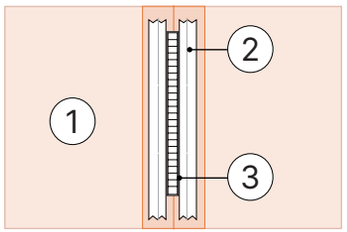

1. 布料的反面
2. 疏缝针迹
3. 拉链

F. 从外侧疏缝末端去除约 5 毫米。

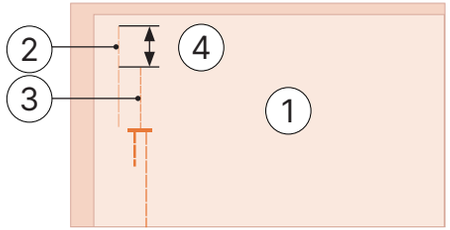

1. 布料的反面
2. 拉链疏缝
3. 外侧疏缝
4. 5 mm

G. 将压脚支架安装在拉链压脚“I”的右侧销钉上。

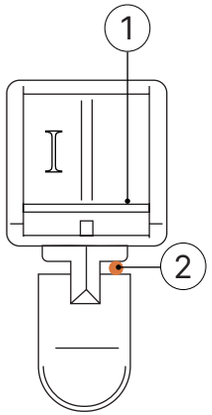

1. 右侧的销钉
2. 落针点

H. 选择针迹。

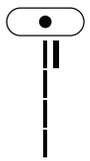

⚠ 注意

· 使用拉链压脚“I”时，请务必选择直线针迹（中心针位置），然后朝自身方向（逆时针）慢慢旋转手轮，检查针是否会碰到压脚。如果选择了另外一种针迹或者针碰到压脚，可能会导致弯针或断针。

I. 在拉链周围缝制顶部针迹。

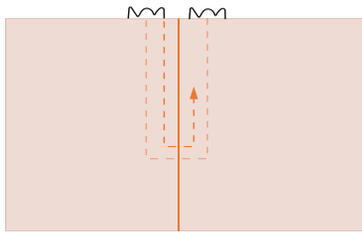

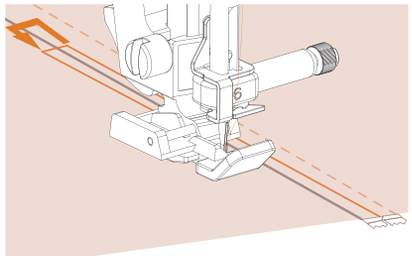

1. 针迹
2. 布料的正面
3. 疏缝针迹
4. 拉链开口的末端

⚠ 注意

·缝制时，注意不要让针碰到拉链，否则可能会导致弯针或断针。

J. 拆除疏缝针迹。

■ 安装侧拉链

只可以在一块布料上看到针迹。为侧开口和后开口使用这种拉链应用。

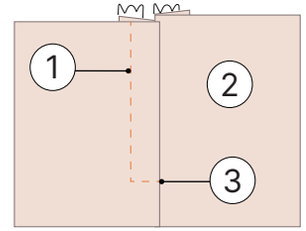

1. 针迹
2. 布料的正面
3. 拉链开口的末端

如图所示，下列步骤介绍了如何在左侧缝制针迹。

A. 安装曲折压脚“J”。

B. 将直线针迹缝制到拉链开口。
让布料的正面相对，到拉链开口后缝制反向针迹。

C. 使用疏缝针迹，继续向布料边缘缝制。

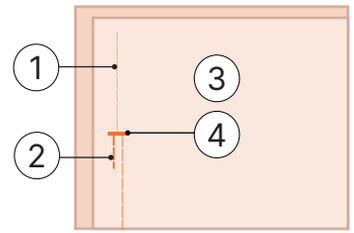

1. 疏缝针迹
2. 反向针迹
3. 布料的反面
4. 拉链开口的末端

D. 从布料的反面将缝边打开。

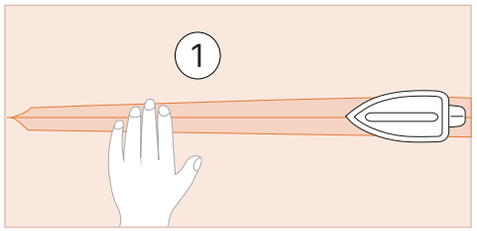

1. 布料的反面

E. 按缝边使正面（不缝制针迹的一面）多出 3 毫米。

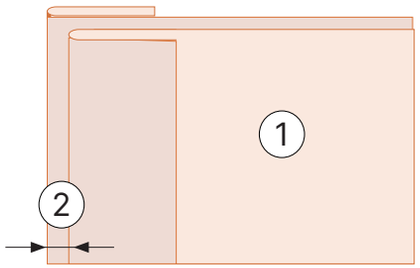

1. 布料的反面
2. 3 mm

F. 将拉链牙与多出 3 毫米布料的压边对齐，然后将拉链疏缝到位或钉到位。

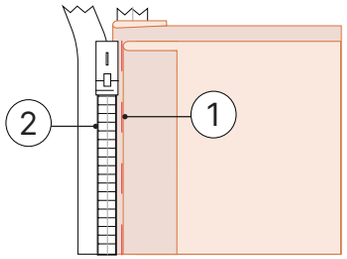

1. 拉链牙
2. 疏缝针迹

G. 将压脚支架安装在拉链压脚“I”的右侧销钉上。

如果在右侧缝制拉链，请将压脚支架安装在拉链压脚的左侧销钉上。

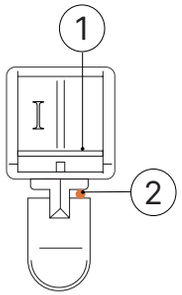

1. 右侧的销钉
2. 落针点

H. 选择针迹。

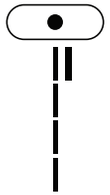

注意

· 使用拉链压脚“I”逆时针）慢慢转动手轮，检查针是否会碰到压脚。如果选择了另外一种针迹或者针碰到压脚，可能会导致弯针或断针。

I. 将拉链缝制到多出 3 毫米的布料上，从拉链的底部开始缝制。

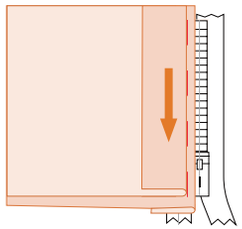

J. 将距离拉链末端约 5 厘米时，将针放低（在布料中）时停止缝纫机工作，抬起压脚拨杆。

K. 打开拉链并继续缝制。

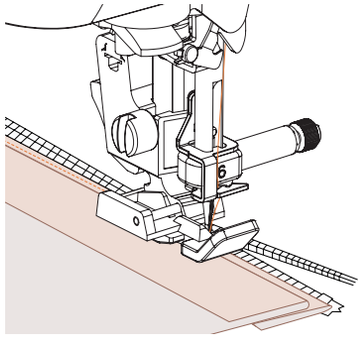

L. 合上拉链，翻转布料，然后将拉链的另一侧疏缝到布料上。

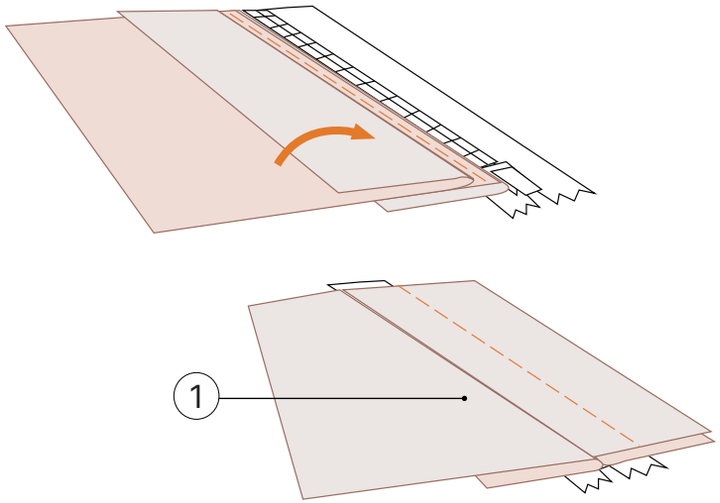

1. 疏缝针迹

M. 将压脚支架安装在拉链压脚“I”的其它销钉上。

如果在步骤 G 中将压脚支架安装在右侧销钉上，请将其改变到左侧销钉。

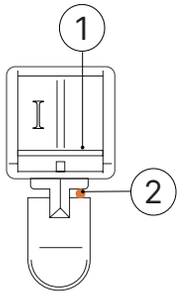

1. 右侧的销钉
2. 落针点

N. 在拉链周围缝制顶部针迹。

在拉链开口的末端缝制反向针迹并将拉链牙与压脚侧对齐。

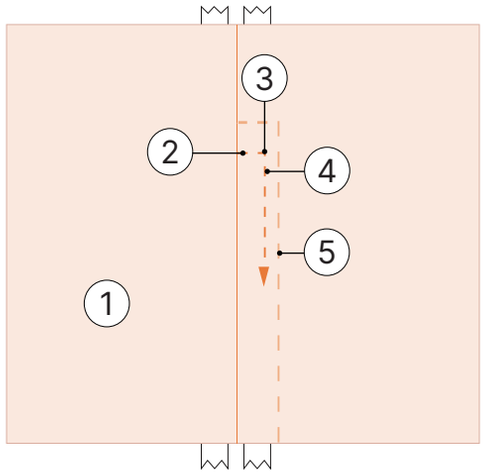

1. 布料的正面
2. 拉链开口的末端
3. 反向针迹
4. 针迹的开头
5. 疏缝针迹

⚠ 注意

·缝制时，注意不要让针碰到拉链，否则可能会导致弯针或断针。

O. 距离拉链末端约 5 厘米时，将针放低（在布料中）时停止缝纫机工作，然后抬起压脚拨杆。

P. 拆除疏缝针迹，打开拉链，然后继续缝制。

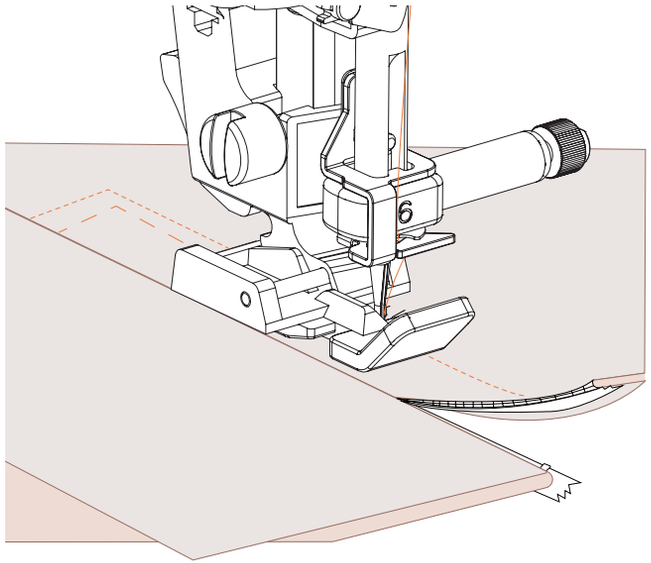

八、缝制伸缩布料和松紧带

使用下表并参见“基本操作”一节的“使用“缝纫”一节介绍的实用针迹表”。

针迹名称	针迹	针迹编号	压脚
直筒针迹		1-06	J
2 段松紧曲折针迹		1-13	
3 段松紧曲折针迹		1-14	
安装胶带针迹		2-13	

■ 伸缩针迹

A. 安装曲折压脚“J”。

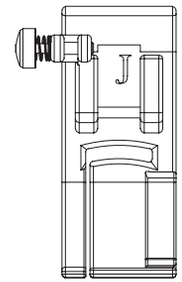

B. 选择针迹 。

C. 在布料不伸缩的情况下缝制布料。

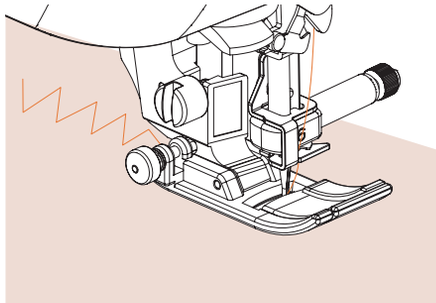

安装松紧带

当将松紧带安装到衣服的袖口或腰部时，完成的尺寸将是拉直的松紧带尺寸。因此，必须使用长度适合的松紧带。

A. 将松紧带别到布料的反面。

将松紧带别到布料的几个点处，确保松紧带在布料上的位置均匀。

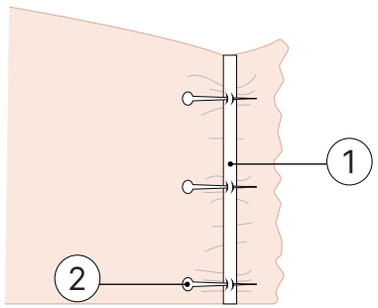

1. 松紧带
2. 珠针

B. 安装曲折压脚“J”。

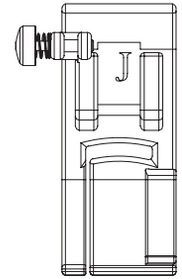

C. 选择针迹。

D. 拉直松紧带使其与布料长度相同，同时将松紧带缝到布料上。

用左手拉压脚后面的布料，同时用右手拉压脚前面最近珠针处的布料。

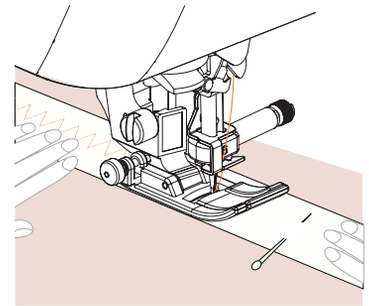

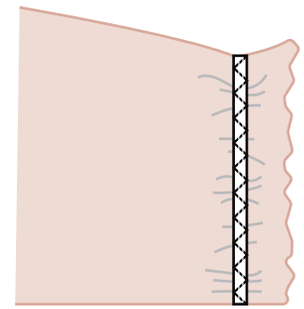

注意

·缝制时，注意不要让针碰到任何珠针，否则可能会导致弯针或断针。

九、拼接和绗缝针迹

使用下表并参见“基本操作”一节的“使用“缝纫”一节介绍的实用针迹表”。

针迹名称	针迹	针迹编号	压脚
曲折针迹		1-09	J
绗缝贴布绣曲折针迹		1-33	
毯边锁缝针迹		2-03	
绗缝贴布绣针迹		1-34	
拼接针迹 （右）		1-29	
拼接针迹 （中）		1-30	
拼接针迹 （左）		1-31	
拼接针迹		2-07	
拼接双针锁边针迹		2-08	
贴线缝绣针迹		2-09	
仿手工绗缝针迹		1-32	
绗缝点画针迹		1-35	

■拼布（不规则绗缝）针迹

A. 将上面的布料边缘折叠，放在下面的布料上。

B. 将两块布料缝制在一起，使花样横跨两块布料。

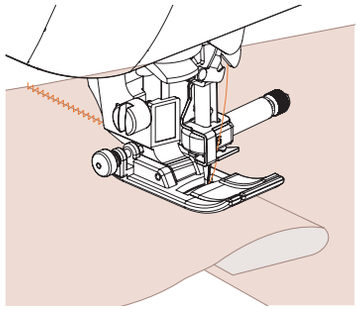

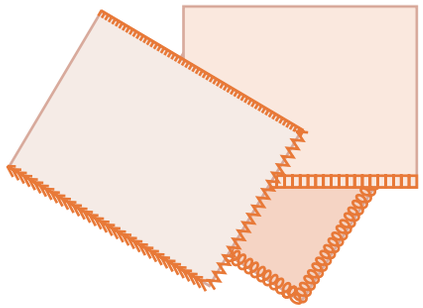

■拼接

将两块布料缝制在一起叫做“拼接”。布料应切下 6.5 毫米的缝边。在距压脚右侧或左侧 6.5 毫米处缝制拼接直线针迹。

A. 沿缝边疏缝或拼接要拼接的布料缝边。

B. 安装曲折压脚“J”。

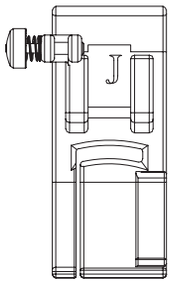

C. 选择针迹 1-29 或 1-31。

D. 让压脚边与布料边缘对齐进行缝制。

·对于右侧的缝边

将压脚右侧与布料边缘对齐，使用针迹 1-29 进行缝

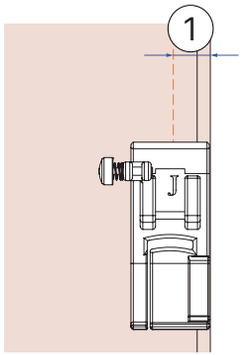

1. 6.5 毫米

·对于左侧的缝边

将压脚左侧与布料边缘对齐，使用针迹 1-31 进行缝制。

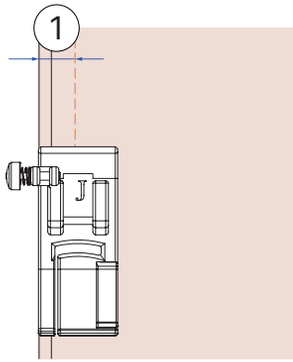

1. 6.5 毫米

温馨提示

·要改变缝边（针位置）的宽度，调整针迹宽度。有关详细信息，请参见“基本操作”一节的“设置针迹宽度”。

使用缝制速度控制器的缎纹针迹

改变缎纹针迹的针迹宽度可缝制装饰针迹。如果将缝纫机设定为可使用缝制速度控制器调整针迹宽度，针迹宽度就可快速、轻松地调整。在此种情况下，使用脚踏控制器来调整缝制速度。

A . 连接脚踏控制器。

B. 安装曲折压脚“J”。

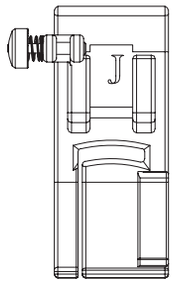

C. 点击 显示设置画面，并且将“宽度控制”设置为“ON”。

D. 点击 返回主页。

→ 现在可以设定缝纫机，使针迹宽度可以使用缝制速度控制器来控制。

E. 选择针迹 1-33。

F. 进行缝制时，将缝制速度控制器滑动来调整针迹宽度 。

将控制器滑到左侧，让宽度更窄。将控制器滑到右侧，让宽度更宽。

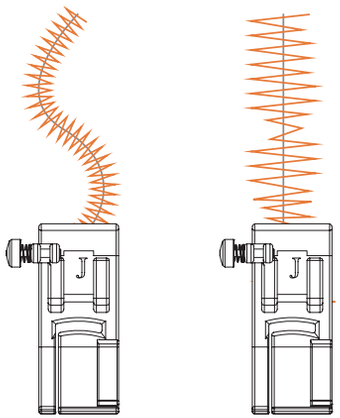

·使用脚踏控制器来调整缝制速度。

温馨提示

·尽管缝制效果因所缝制的布料类型和所使用线的粗细而异，为取得最佳效果，请将针迹长度调整到 0.3 到 0.5 毫米之间。

十、加固针迹

加固容易磨损的地方，如袖孔、内接缝和口袋角。

使用下表并参见“基本操作”一节的“使用“缝纫”一节介绍的实用针迹表”。

针迹名称	针迹	针迹编号	压脚
三重伸缩针迹		1-05	J
套结针迹		4-13	A
织补针迹		4-11	
		4-12	

三重伸缩针迹

使用三重伸缩针迹加固袖孔和内接缝。

A. 安装曲折压脚“J”。

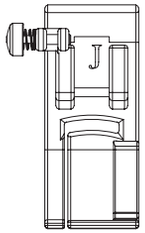

B. 选择针迹。

C. 开始缝制。

套结针迹

套结针迹用于加固容易磨损的位置，如口袋角和开口。

作为例子，下面介绍在口袋角缝制套结针迹的步骤。

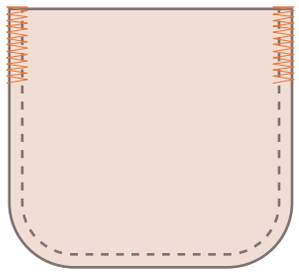

A. 确定套结针迹的所需长度。

将钮孔压脚“A”上的钮扣导板设成所需长度。（压脚刻度尺上标记之间的距离为 5 毫米。）

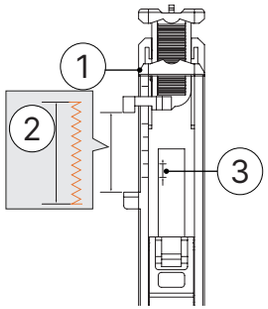

1. 压脚刻度尺
2. 套结针迹的长度
3. 5 mm

·可以缝制的套结针迹最长约 28 毫米。

B. 安装钮孔压脚“A”。

C. 选择针迹。

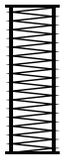

D. 放置布料，使口袋的开口朝向自身方向，然后放低压脚拨杆，使针落在口袋开口前 2 毫米的位置。

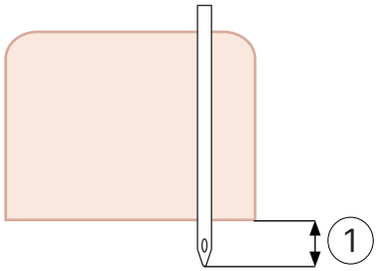

1. 2 毫米

将面线向下穿过压脚中的孔。

·放低压脚时，请勿推进压脚的前端，否则将不会缝制正确大小的套结针迹。

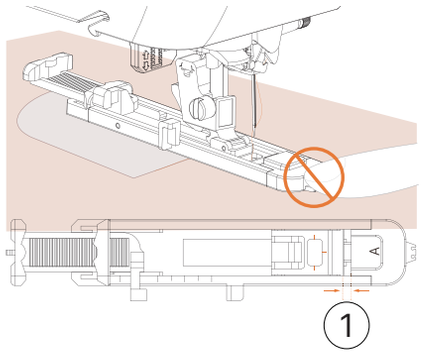

1. 请勿缩小间隙

E. 将钮孔拨杆向下拉到底。

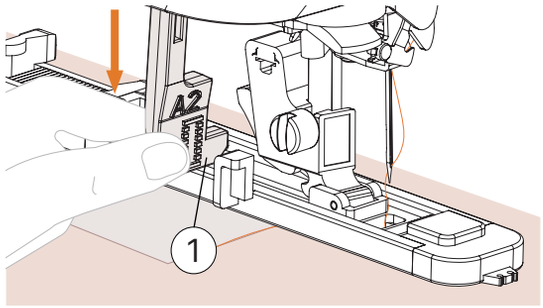

1. 钮孔拨杆

·钮孔拨杆位于钮孔压脚上的托架后面。

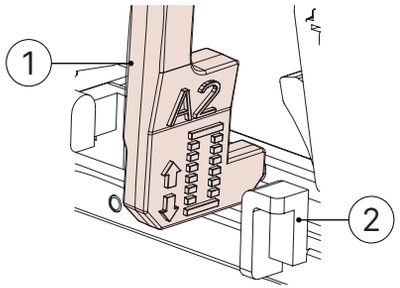

1. 钮孔拨杆
2. 托架

F. 用左手轻轻抓住面线线头，然后开始缝制。

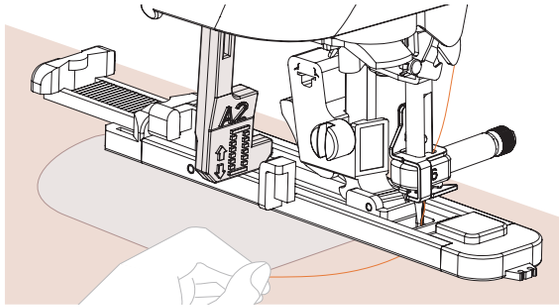

G. 抬起压脚拨杆，取出布料，然后将线剪断。

H. 将钮孔拨杆抬起到原始位置。

温馨提示

·如果无法推进布料，比如布料太厚，增加针迹长度。有关详细信息，请参见“基本操作”一节的“设置针迹长度”。

织补

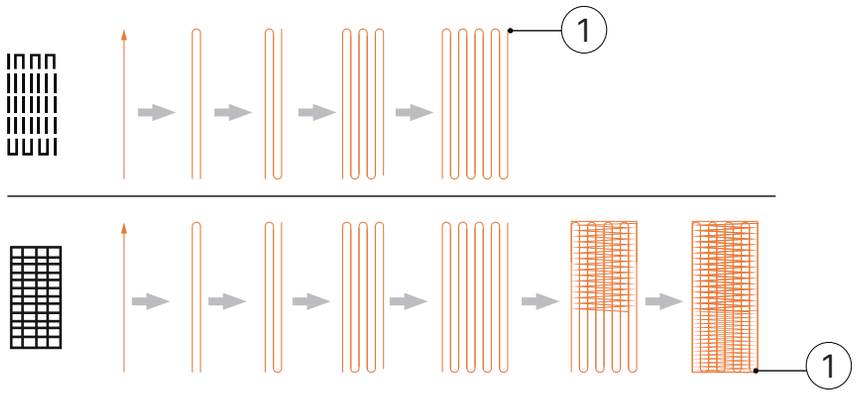

1. 加固针迹

A. 确定织补所需的长度。

将钮孔压脚“A”上的钮扣导板设成所需长度。（压脚刻度尺上标记之间的距离为 5 毫米。）

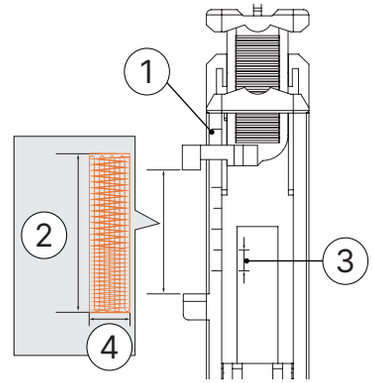

1. 压脚刻度尺
2. 织补的长度
3. 5 毫米
4. 7 毫米

·可以缝制的套结针迹最长约 28 毫米。

→ 缝制完成时，缝纫机会自动缝制加固针迹，然后停止。

B. 安装钮孔压脚“A”

C. 选择针迹 或

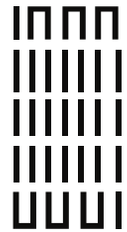 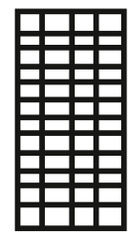

D. 放置布料，使针位于要织补区域前方的 2 毫米处。

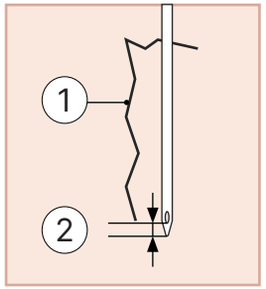

1. 撕口
2. 2 mm

将面线向下穿过压脚中的孔，然后放低压脚。

· 放低压脚时，请勿推进压脚的前端，否则将不会按正确的大小缝制织补。

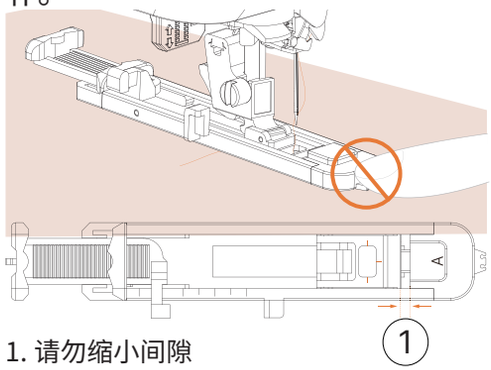

1. 请勿缩小间隙

E. 将钮孔拨杆向下拉到底。

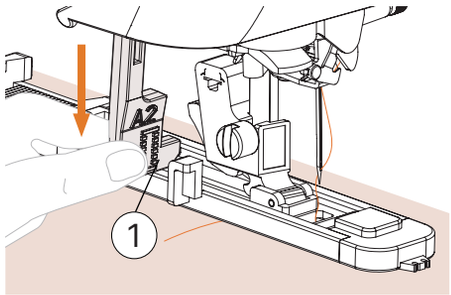

1. 钮孔拨杆

· 钮孔拨杆位于钮孔压脚上的托架后面。

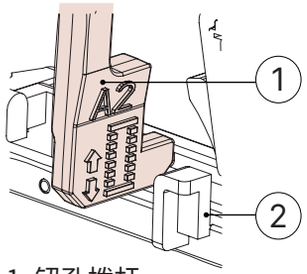

1. 钮孔拨杆
2. 托架

F. 用左手轻轻抓住面线线头，然后开始缝制。

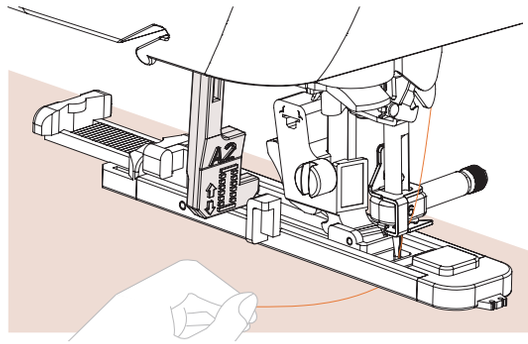

G. 抬起压脚拨杆，取出布料，然后将线剪断。

H. 将钮孔拨杆抬起到原始位置。

温馨提示

·如果无法推进布料，比如布料太厚，增加针迹长度。有关详细信息，请参见“基本操作”一节的“设置针迹长度”。

十一、菊花眼针迹

可以在带子上缝制菊花眼。

使用下表并参见“基本操作”一节的“使用“缝纫”一节介绍的实用针迹表”。

针迹名称	针迹	针迹编号	压脚
菊花眼针迹		4-15	N

A. 安装交织字母压脚“N”。

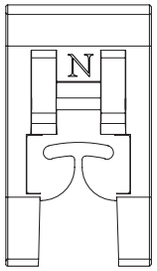

B. 选择针迹。

C. 调整针迹宽度或针迹长度以选择所需的菊花眼尺寸。

① 7 毫米

② 6 毫米

③ 5 毫米

·有关详细信息，请参见“基本操作”一节的“设置针迹宽度”和“设置针迹长度”。

D. 在针迹开头处将针放低到布料中，然后放低压脚拨杆。

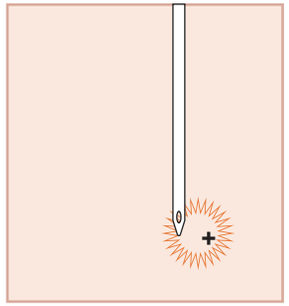

E. 开始缝制。

→ 缝制完成时，缝纫机会自动缝制加固针迹，然后停止。

F. 使用打孔器在菊花眼的中心切出一个孔。

→ 使用打孔器时，请先在布料下方垫上厚纸或其他保护纸张。

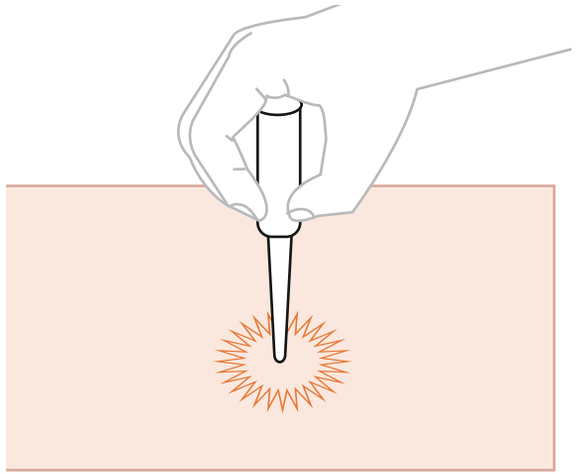

温馨提示

• 如果使用了细线，针迹可能会太开放。发生这种现象时，请在取出布料前缝制针眼两次，将一个缝制在另一个上面。

十二、装饰针迹

实用针迹包含下列装饰针迹。

使用下表并参见“基本操作”一节的“使用“缝纫”一节介绍的实用针迹表”。

针迹名称	针迹	针迹编号	压脚
拼接针迹		2-07	J
拼接双针锁边针迹		2-08	
贴线缝绣针迹		2-09	
贝壳边针迹		2-04	
衣褶装饰针迹		2-10	
羽状针迹		2-11	
花式十字绣针迹		2-12	
缎纹扇形针迹		2-05	N
折缝针迹		3-04	

针迹名称	针迹	针迹编号	压脚
折缝针迹		3-06	N
		3-09	
		3-10	
蜂窝针迹		3-12	
折缝针迹		3-18	
		3-20	
		3-21	
		3-22	
梯形针迹		2-14	J
荷叶针迹		2-15	
装饰针迹		2-16	
蛇纹针迹		2-17	N

花式针迹

跨越敞开接缝的针迹称为“花式针迹”。花式针迹用在女衬衫和儿童衣服上。当使用较粗的线时，此种针迹的装饰效果更明显。

A. 用熨斗沿两块布料的各自接缝进行折叠熨烫。

B. 将两块布料，分开约 4 毫米，疏缝到薄纸或水溶性衬纸上。

如果沿薄纸或水溶性衬纸的中间划一条线，缝制会更容易。

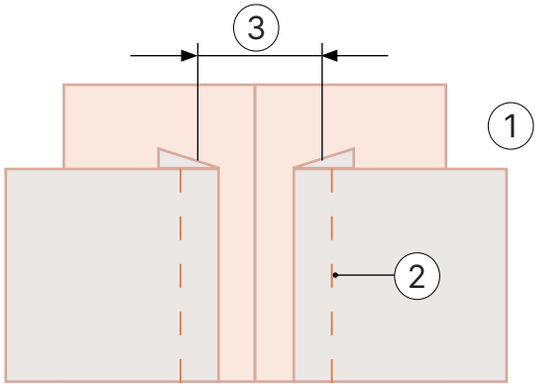

1. 薄纸或水溶性衬纸
2. 疏缝针迹
3. 4 毫米

C. 安装曲折压脚“J”。

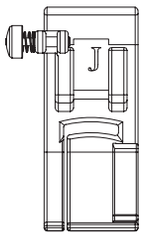

D. 选择针迹 或 。

E. 将针迹宽度设定为 7.0 毫米。

F. 让压脚中心与两块布料的中心对齐进行缝制。

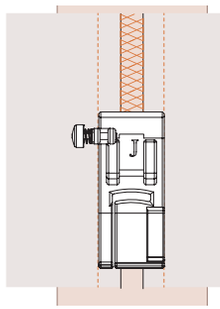

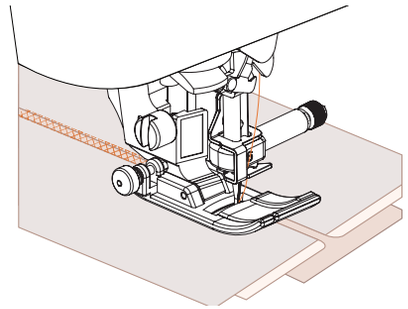

G. 缝制完成时，将纸取出。

扇形针迹

形似贝壳的波浪形重复花样称为“扇形针迹”。这种针迹用在女衬衫的领子上或用来装饰衣物边。

A. 安装交织字母压脚“N”。

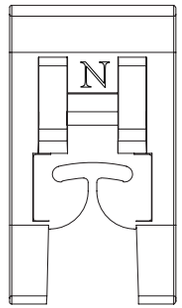

B. 选择针迹 。

C. 沿布料边缘缝制，但确保不要直接在布料边缘上缝制。

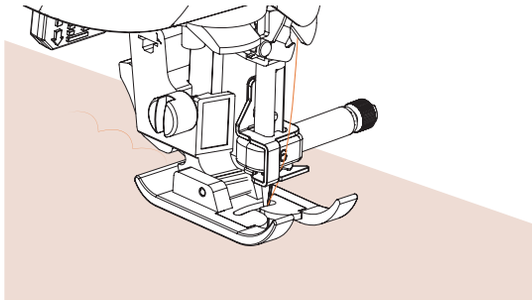

·要取得更好的效果，在缝制前先给布料上浆并用热熨斗熨烫。

D. 修剪针迹。

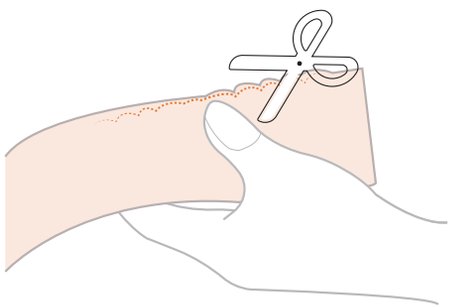

·小心不要剪断针迹。

衣褶装饰

在皱褶上缝制或绣花而产生的装饰针迹称为“衣褶装饰”。这种针迹用于装饰女士衬衫的前胸或袖口。

衣褶装饰针迹给布料增加质感和弹性。

A. 安装曲折压脚“J”。

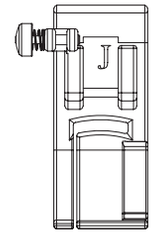

B. 选择直线针迹，然后将针迹长度调整到 4.0 毫米，并调松线张力。

· 有关详细信息，请参见“基本操作”一节的“设置针迹长度”和“设置线张力”。

· 有关详细信息，请参见“基本操作”一节的“拉起梭芯线”。

C. 以 1 厘米为间隔缝制平行针迹。

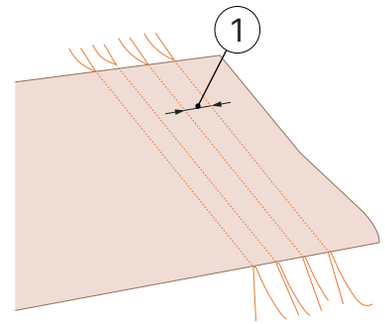

1. 1 厘米

·请勿使用反向／加固针迹或切线。

·在针迹的末端，将线拉出约 5 厘米。

D. 拉起梭芯线，使布形成皱褶。

熨烫皱褶使其变平。

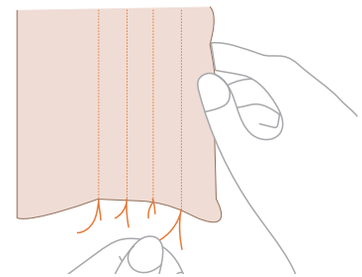

E. 选择针迹 、 或 。

F. 在直线针迹之间缝制。

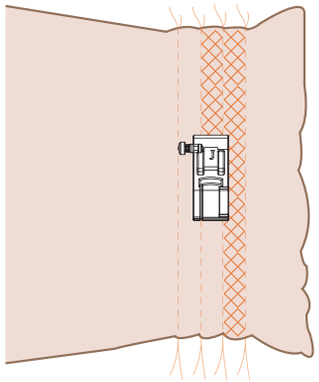

G. 拉出直线针迹的线。

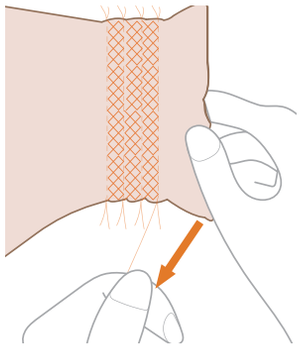

贝壳边针迹

看似贝壳的皱褶称为“贝壳边针”。它们用于装饰装饰物、薄布料女衬衫的前胸或袖口。

A. 沿偏线折叠布料。

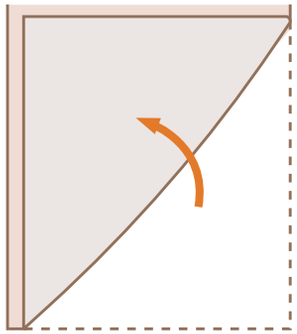

B. 沿安装曲折压脚“J”。

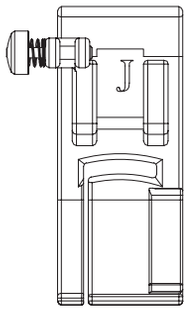

C. 选择针迹 ，然后增加线张力。

D. 让针落在稍稍偏离布料边缘的位置进行缝制。

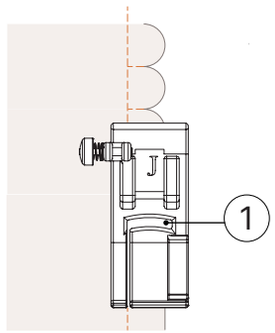

1. 落针点

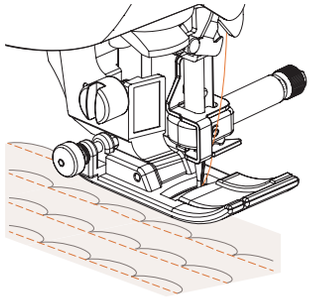

E. 展开布料，将摺熨到一边。

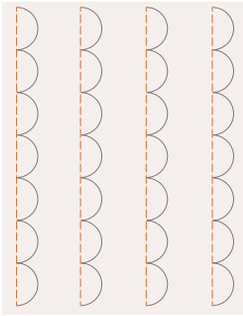

拼接

可以在拼接布料的缝边上缝制装饰性搭桥针迹。进行不规则绗缝时使用这种针迹。

A. 安装曲折压脚“J”。

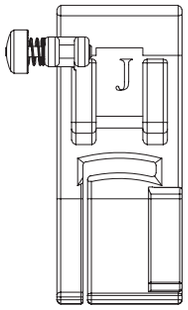

B. 将两块布料的正面缝在一起，然后打开缝边。

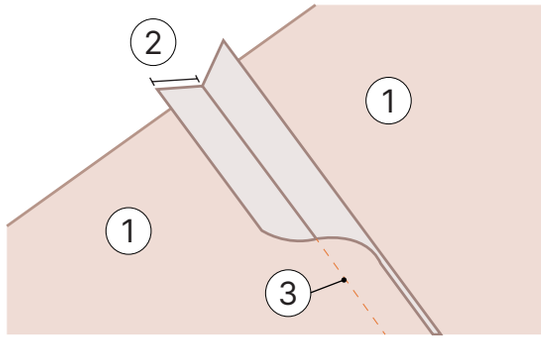

1. 布料的反面
2. 7 mm 缝边
3. 直线针迹

C. 选择针迹 、 或 。

D. 将布料翻过来，使正面朝上，然后将压脚中心与缝边对齐在接缝上进行缝制。

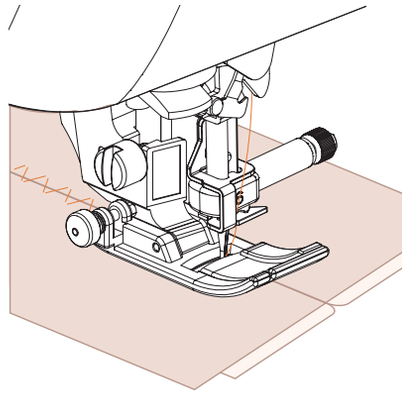

1. 布料的正面

祖传针迹

使用翼针缝制时针孔大，可产生类似花边的装饰针迹效果。除普通织物布料外，这种针迹还用于装饰薄或中质布料的折缝和桌布。

A. 插入翼针。

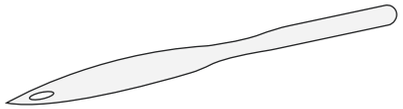

· 使用 130/705H 100/16 翼针。

· 有关安装针的详细信息，请参见“基本操作”一节的“更换机针”。

· 翼针不能使用穿线器，否则可能会损坏缝纫机。手工将线从前向后穿过针孔。有关详细信息，请参见“基本操作”一节的“手工穿线（不使用穿线器）”。

B. 安装交织字母压脚“N”。

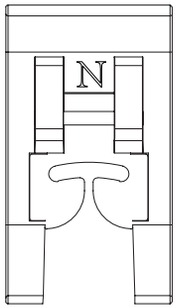

C. 选择针迹。

可以使用的针迹是 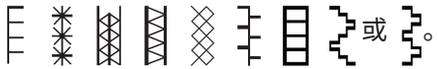 或 。

使用翼针缝制时，请选择针迹宽度为 6.0 毫米或更小的针迹。

D. 开始缝制。

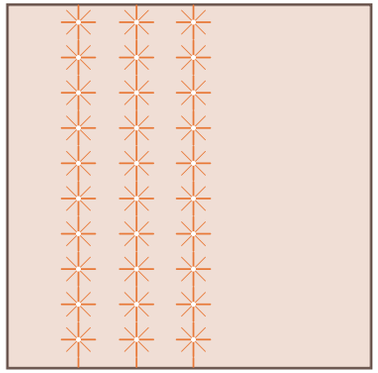

注意

· 使用翼针缝制时，请选择宽度为 6.0 毫米或更小的针迹，否则可能会导致弯针或断针。

· 调整针迹宽度之后，朝自身方向（逆时针）慢慢转动手轮，检查针是否会碰到压脚。如果针碰到压脚，可能会弯曲或断裂。

部分地取下线叫做“抽绣”。这样会让编织较松的布料显得更漂亮。

下面介绍了制作抽绣的两种方法。

· 抽绣（例 1）

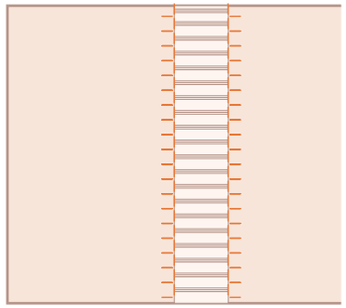

A. 从布料中拉出几条线。

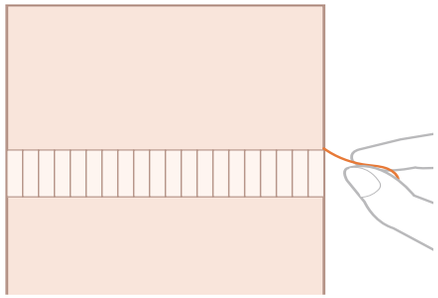

B. 安装交织字母压脚“N”.

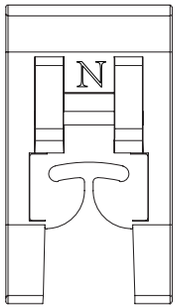

C. 选择针迹 。

D. 布料的正面朝上时，沿着磨损部分的正面进行缝制。

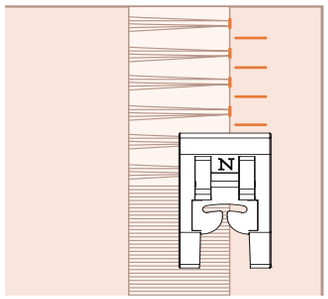

E. 点击镜像键。

·有关详细信息，请参见“基本操作”一节的“镜像针迹”。

→ 画面上显示的花样将被镜像。

F. 沿着磨损部分的另一边缝制，使其与前面的针迹看起来一样。

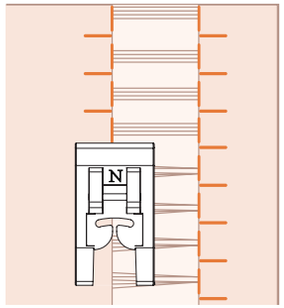

G. 再次按镜像键恢复到正常模式。

·抽绣（例 2）

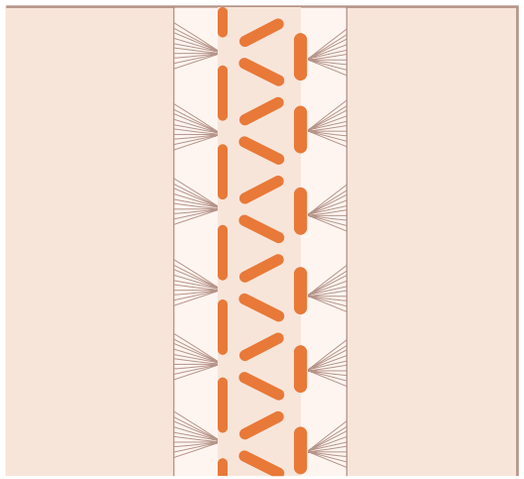

A. 从布料的两部分拉出几条线，中间间隔约 4 毫米的非磨损部分。

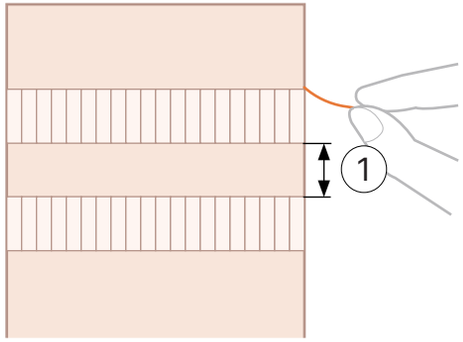

1. 4 毫米

B. 安装交织字母压脚“N”。

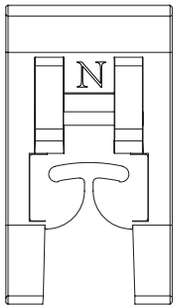

C. 选择针迹 。

D. 沿着未磨损部分的中心缝制。

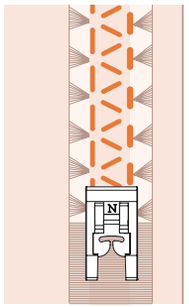

绣花

一、选择花样

选择花样

按照“基本操作”中“开始绣制”的步骤，将机器准备好，开机进入绣花主页（需要接入绣花单元）。

A. 主页点击 【花样选择】 或 【内置花样】。

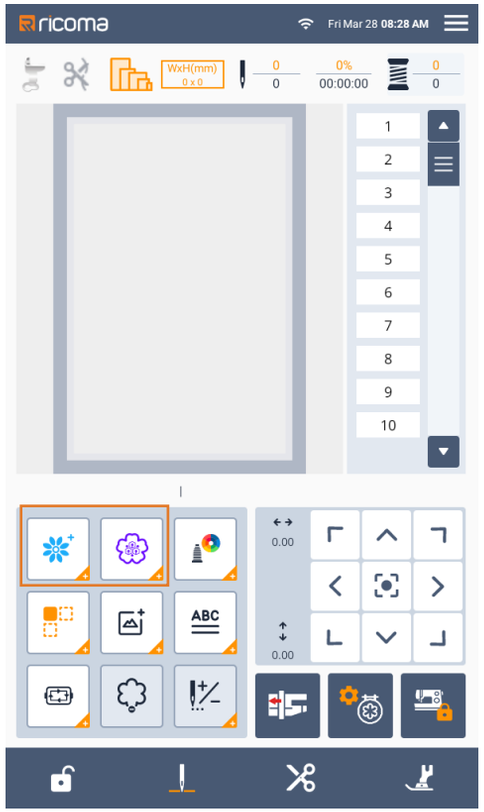

* 选择花样的类别（花样选择和内置花样操作同理）。

B. 点击选择需要的花样。

C. 点击【确定】，花样选择完毕并恢复到原始页面。

→ 所选花样的轮廓线以橙色显示。

选择字母花样

·字母绣：字母编辑

A. 主页点击 【字母绣】。

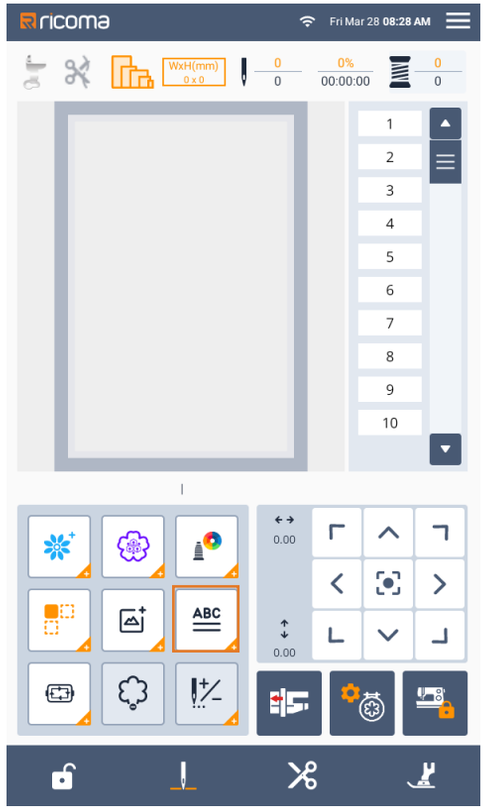

→进入字母绣设置操作都相同。

字母绣设置包含以下内容：

1. 编辑字母　　2. 字体选择
3. 针迹填充类型　　4. 布局调整
5. 间距调整　　6. 尺寸调整

B. 点击 进入编辑页面。

C. 点击左侧输入框可以输入或修改内容。

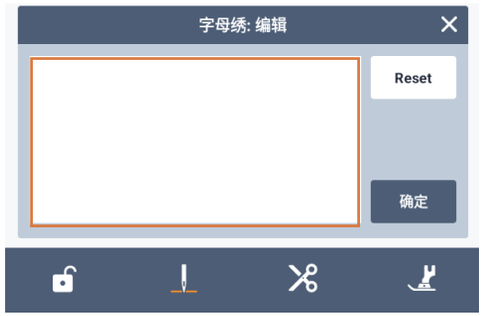

→点击【Reset】重置内容，或点击【确定】。

D. 点击 恢复到原始页面。

·字母绣：字体选择

A. 主页点击 【字母绣】。

→参考字母编辑中的步骤 A。

B. 点击 进入字体设置页面，选择需要的字体。

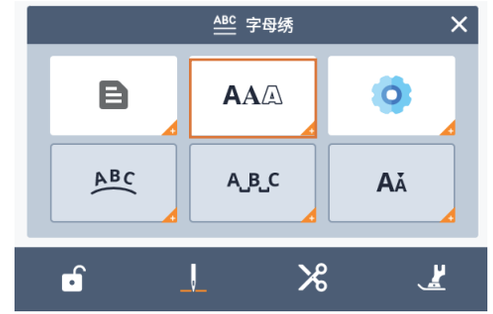

C. 点击左侧选择需要的字体。

→点击【Reset】重置内容，或点击【确定】。

D. 点击 恢复到原始页面。

·字母绣：设置

A. 主页点击 【字母绣】。

→参考字母编辑中的步骤 A。

B. 点击 进入字母绣设置页面，选择针迹填充类型进行调整。

C. 点击选择需要的针迹填充类型，下缝线样式和密度。

1. 点击减少刺绣密度
2. 点击增加刺绣密度

→下滑还可以设置下缝线的样式和密度。

D. 点击 恢复到原始页面。

·字母绣：布局

A. 主页点击 【字母绣】。

→参考字母编辑中的步骤 A。

B. 点击 进入字母绣布局页面。

C. 点击左侧，选择需要的布局。

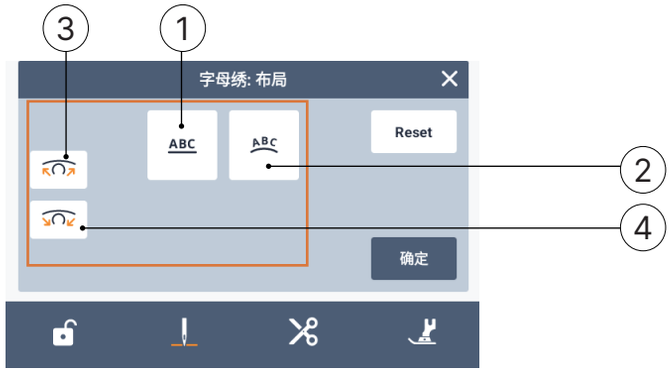

1. 直线布局，字母成直线形式排列
2. 弧线布局，字母成弧线形式排列
3. 增大弧度
4. 减小弧度

→点击【Reset】重置内容，或点击【确定】。

D. 点击 恢复到原始页面。

·字母绣：间距

A. 主页点击 【字母绣】。

→参考字母编辑中的步骤 A。

B. 点击 进入字母绣间距页面。

C. 点击左侧，选择需要的间距。

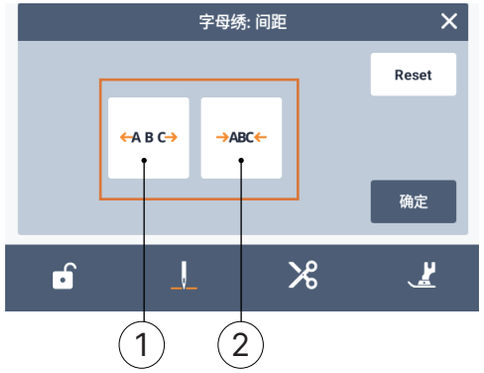

1. 点击一次字母间距放大，可以连续点击。
2. 点击一次字母间距缩小，可以连续点击。

→点击【Reset】重置内容，或点击【确定】。

D. 点击 恢复到原始页面。

·字母绣：尺寸

A. 主页点击 【字母绣】。

→参考字母编辑中的步骤 A。

B. 点击 进入字母绣尺寸调整页面。

C. 点击左侧，选择需要的尺寸。

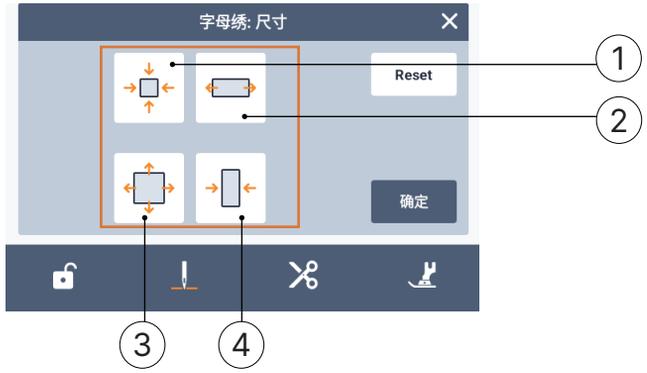

1. 点击一次字母等比缩小，可以连续点击。
2. 点击一次字母横向放大，可以连续点击。
3. 点击一次字母等比放大，可以连续点击。
4. 点击一次字母横向缩小，可以连续点击。

→点击【Reset】重置内容，或点击【确定】。

D. 点击 恢复到原始页面。

二、编辑花样

■ 移动花样

使用 可朝箭头方向移动花样。

·点击 使花样居中。

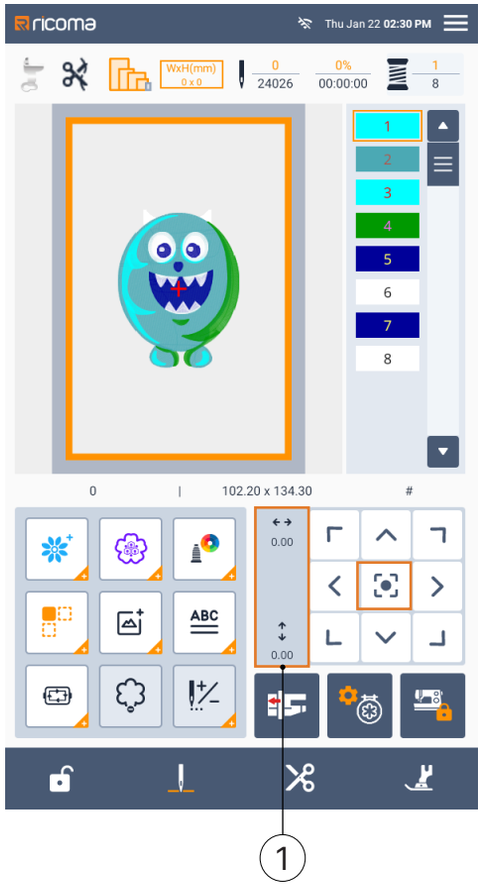

1. 离中心的距离

■ 更改花样

·花样设置：尺寸

A. 点击 进入花样设置页面 。

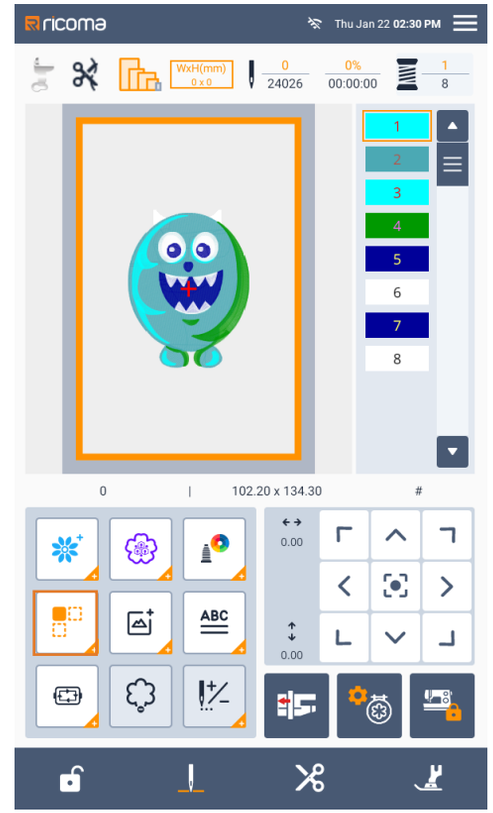

B. 点击 进入花样设置：尺寸。

C. 点击左侧，选择需要调整的尺寸类型。

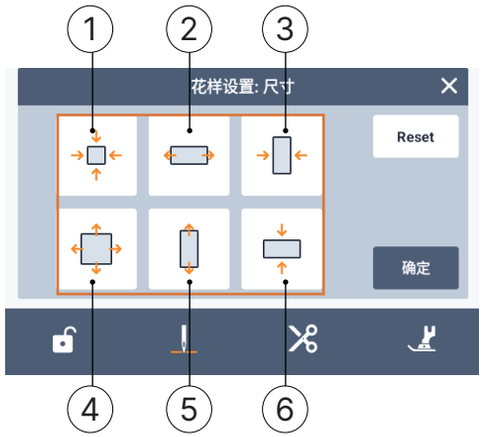

1. 点击一次花样等比缩小，可以连续点击。
2. 点击一次花样水平拉伸，可以连续点击。
3. 点击一次花样水平压缩，可以连续点击。
4. 点击一次花样等比放大，可以连续点击。
5. 点击一次花样垂直拉伸，可以连续点击。
6. 点击一次花样垂直压缩，可以连续点击。

→点击【Reset】重置内容，或点击【确定】。

D. 点击 恢复到原始页面。

·花样设置：旋转

A. 点击 进入花样设置页面 。

→参考花样设置：尺寸中的步骤 A。

B. 点击 进入花样设置：旋转。

C. 点击左侧，选择需要的旋转类型。

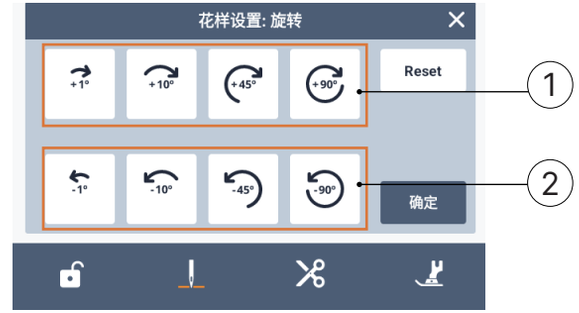

1. 点击顺时针旋转，可以连续点击。
2. 点击逆时针旋转，可以连续点击。

→点击【Reset】重置内容，或点击【确定】

D. 点击 恢复到原始页面。

·花样设置：镜像

A. 点击 进入花样设置页面 。

→参考花样设置：尺寸中的步骤 A。

B. 点击 进入花样设置：镜像。

C. 点击左侧，选择需要的镜像类型。

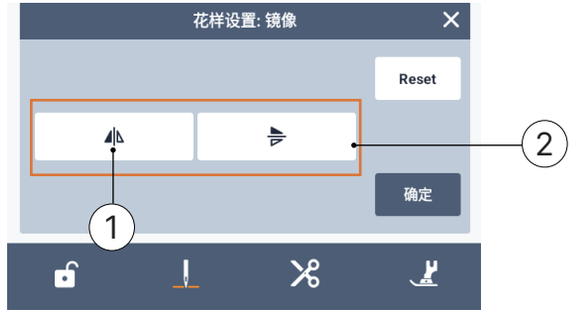

1. 水平镜像
2. 垂直镜像

→点击【Reset】重置内容，或点击【确定】。

D. 点击 恢复到原始页面。

·花样设置：位移

A. 点击 进入花样设置页面 。

→参考花样设置：尺寸中的步骤 A。

B. 点击 进入花样设置：位移。

C. 点击左侧，选择需要的位移的方向。

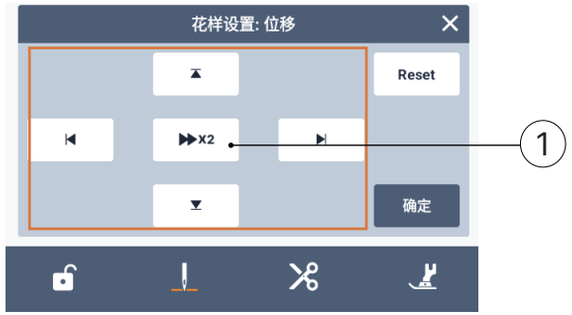

1. 2 倍速移动

可以直接滑动屏幕直接移动。

→点击【Reset】重置内容，或点击【确定】。

D. 点击 恢复到原始页面。

·花样设置：花样层级选择

A. 点击 进入花样设置页面 。

→参考花样设置：尺寸中的步骤 A。

B. 进行上述四项功能尺寸、旋转、镜像、位移时，可单独选择花样的层级进行操作。

1. 选择整个组合花样
2. 选择单一元素花样
3. 选择元素单一色序

温馨提示

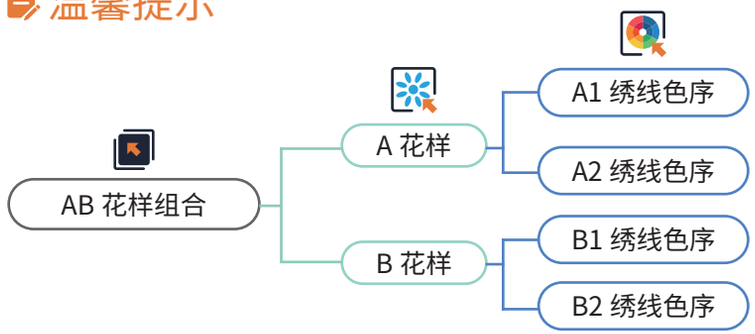

* 层级功能不对拷贝功能生效

·花样设置：拷贝

A. 点击 进入花样设置页面 。

→参考花样设置：尺寸中的步骤 A。

B. 点击 进入花样设置：拷贝。

C. 点击左侧，选择需要拷贝的数量。

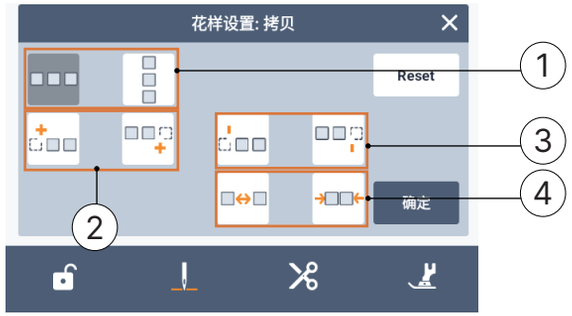

1. 水平 / 竖直拷贝
2. 左 / 右拷贝 , 点击几次复制几个
3. 左 / 右删除 , 点击几次删除几个
4. 均匀增加 / 缩小间距

·竖直方向拷贝操作步骤相同

→点击【Reset】重置内容，或点击【确定】

D. 点击 恢复原始页面。

■ 更改线色

从机器线色中选择新颜色可更改线色。

A. 主页点击 进入绣线颜色设置 。

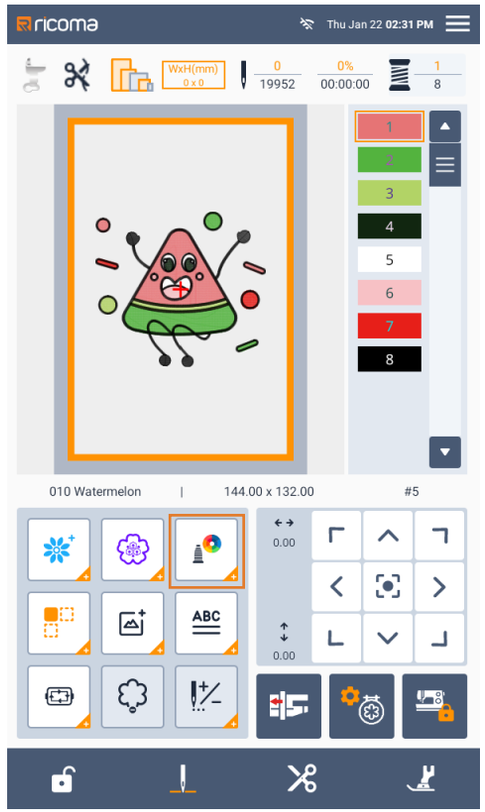

B. 点击【1】选择需要变更的色序号，对应花样的色块将会闪烁跳动。

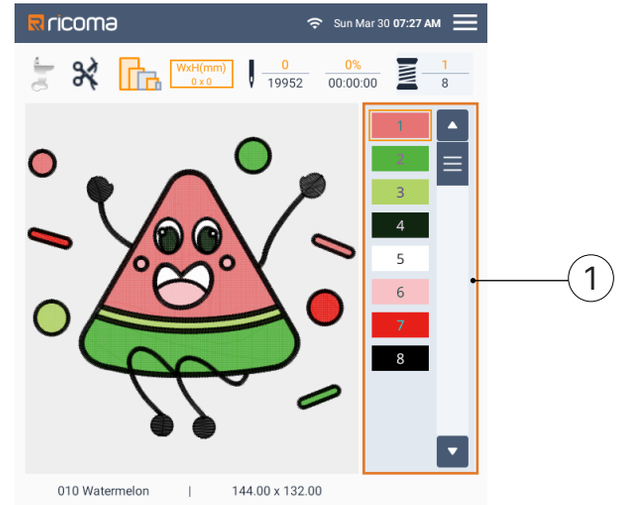

→ . 点击 上下显示更多，或者滑动滑块 。

C. 点击所需的颜色方块进行改色。

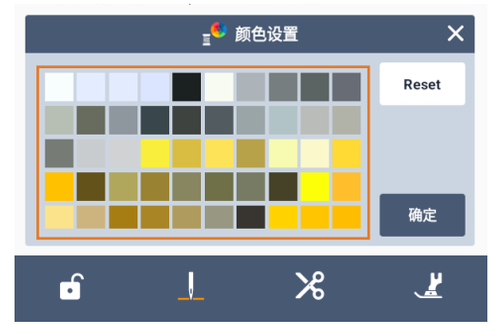

→点击【Reset】重置内容，或点击【确定】。

·下滑可选择更多颜色。

D. 点击 恢复原始页面。

三、组合花样

■编辑组合花样

例：将字母字符与绣花花样组合并编辑

A. 主页点击 ABC 进入字母绣。

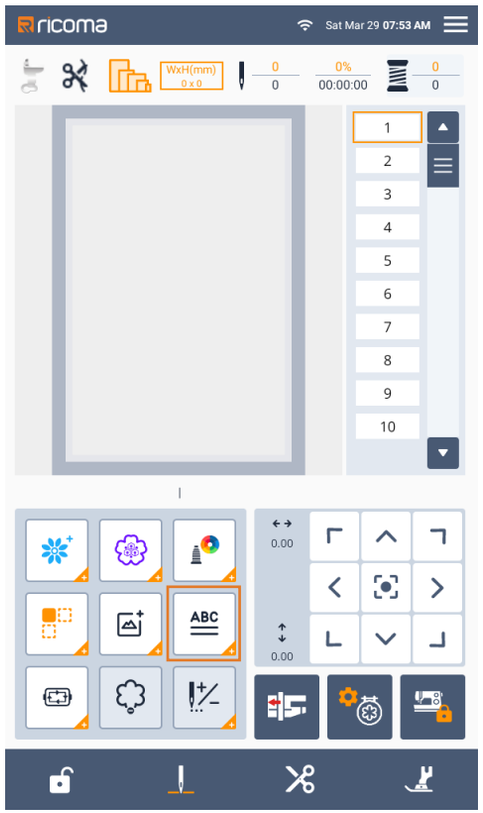

B. 输入内容：ABCD

→点击【Reset】重置内容，或点击【确定】。

·详细操作参考“选择字母花样”一节。

C. 点击 ✕ 恢复到主页。

D. 主页点击 选择绣花花样。

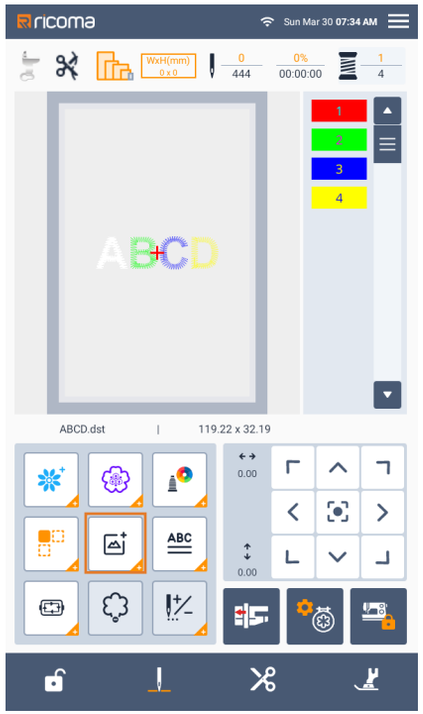

E . 点击左侧选择绣花花样。

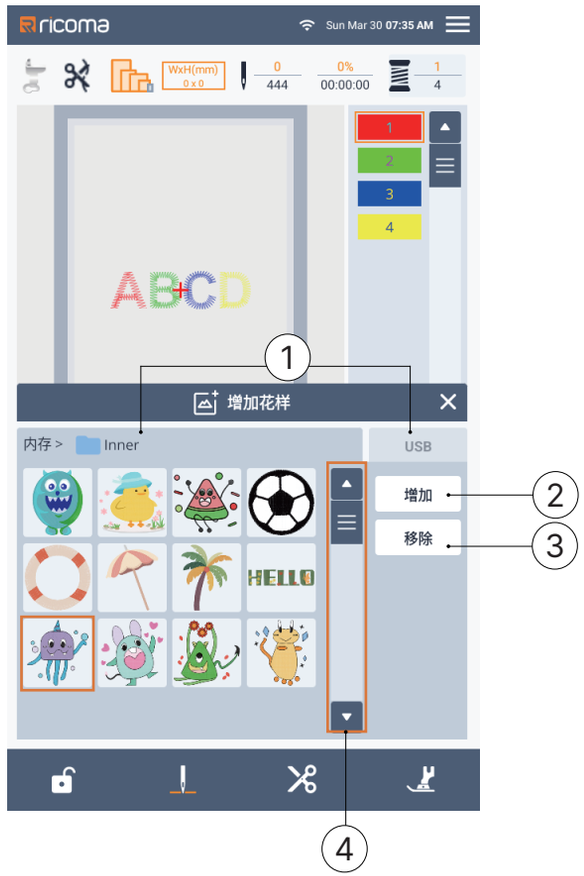

1 . 点击可以切换【内存】或【USB】

2. 选择花样后，点击增加花样

3. 选择花样后，点击移除花样

4. 点击选择更多

F . 点击 ✕ 返回主页。

G . 点击 点击进入花样设置。

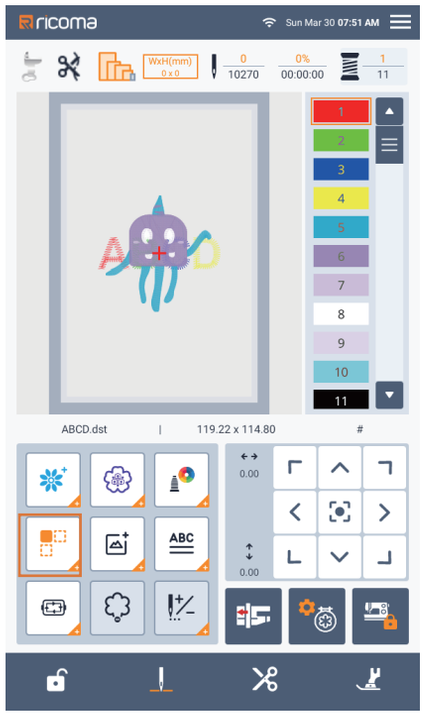

H. 点击 选择单一元素花样

I. 点击 调整花样位置

→可以直接滑动图案调整花样位置。

·具体操作可以查考“更改花样”一节。

J. 点击 ✕ 返回主页。

K. 点击 修改花样颜色。

·具体操作可以查考“更改线色”。

L . 完成花样组合，开始绣制。

四、编辑所有花样

■绣花设置画面

1. 落针点选择和花样轨迹预览
2. 回到刺绣停止位置
3. 设置针数启绣位置
4. 移动绣框
5. 第 2 项和第 3 项功能只有当机器进入刺绣模式才能激活，即当左下角 变成 。

■ 移动花样

点击 移动花样。

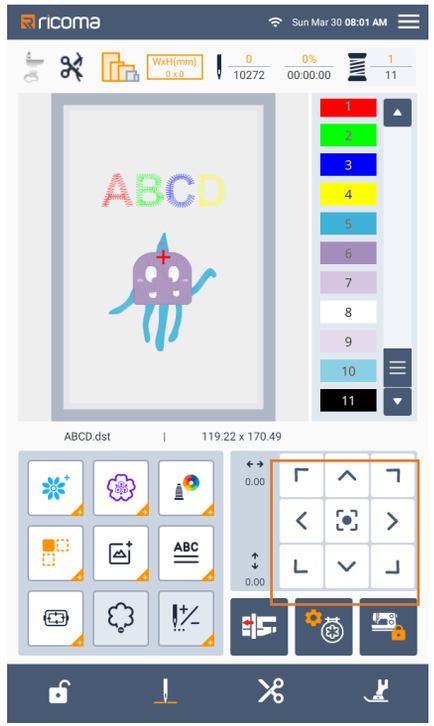

■ 花样精确定位

例：将花样的左下角与针对齐

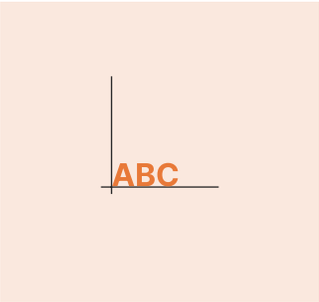

A. 在布料上标记绣花的起始位置，如下所示。

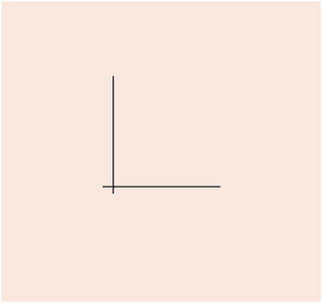

B. 主页点击 进入花样起点。

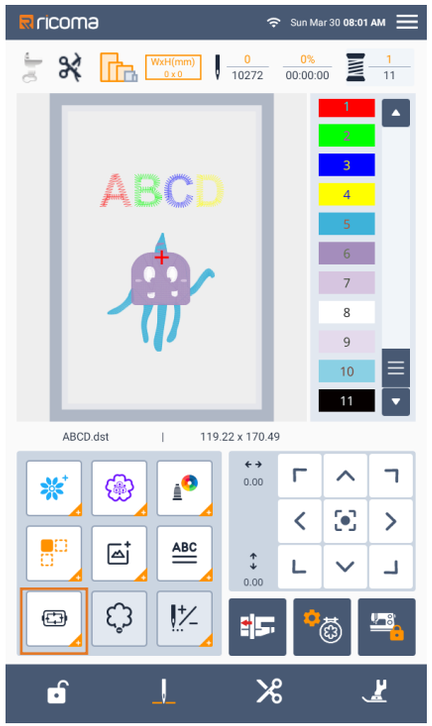

C. 点击 。

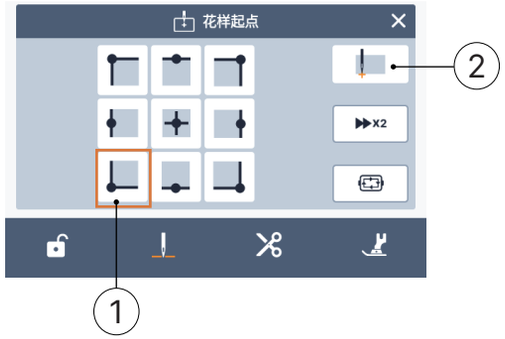

1. 开始位置
2. 此键用于对齐连接的字符。

→ 针位置移动到花样的左下角（绣花框移动以正确地定位针）。

D. 点击 返回主页。

E. 点击 将针与布料上的标记对齐，然后开始绣制花样。

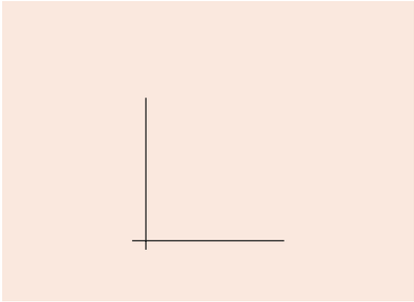

■绣制连接的字符

整个花样超出框架的绣花区域时，按照以下步骤绣制在单独一行中的连接字符。

例子：使用 10 厘米 × 10 厘米绣花框将“DEF”连接到“ABC”（某些型号需选购）

ABCDEF

A. 主页点击 使用字母绣功能，输入“ABC”

·详细操作参考“选择字母花样”一节。

B. 主页点击 进入花样起点。

·详细操作参考“花样精确定位”一节。

C. 点击 。

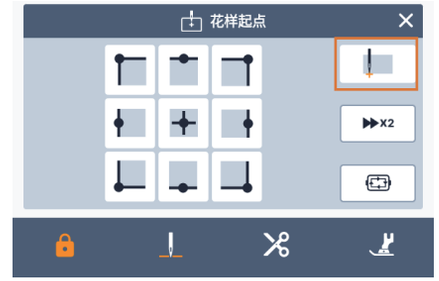

D. 点击 进入绣花模式。

E. 放低绣花压脚，然后按【开始 / 结束】按钮，开始绣花。

F. 字符绣制完成后，裁切线，取下绣花框，然后点击【确定】“已完成绣制”。

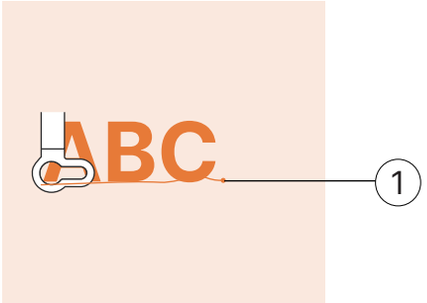

1. 绣花结束位置

G. 将布料重新放置到绣花框中，使字母“C”右侧的一部分位于绣花框内，务必让字母保持垂直和水平。然后，重新安装绣花框，以绣制剩余的字符（“DEF”）。

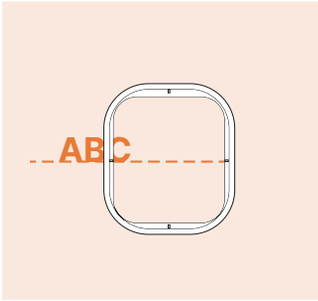

H. 如同步骤 A，选择“DEF”的字符花样。

I. 主页点击 进入花样起点。

J. 点击 ，然后点击 。

→ 针位于花样左下角的位置。绣花框移动使针在正确位置。

K. 使用 将针与上一花样的绣花结束位置对齐。

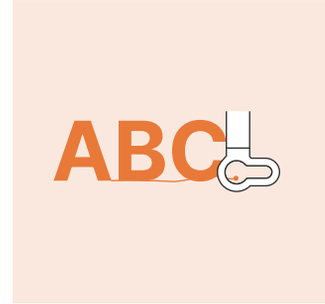

L. 点击 进入绣花模式。

M. 放低绣花压脚，然后按【开始／停止】按钮开始绣制剩余的字符花样。

五、绣花过程中的调整

温馨提示

·请勿在卸下或安装绣花框时碰撞绣花单元导轨或压脚。否则，绣制的花样可能会走样。

如果梭芯线用尽

如果绣花期间梭芯线即将用尽，机器将停止并显示以下信息，按确定并遵循以下说明，为底线重新穿线。

A. 解锁框架固定杆，卸下绣花框。

·此时请勿向布料施加过大的力。否则，布料在绣花框中会松动。

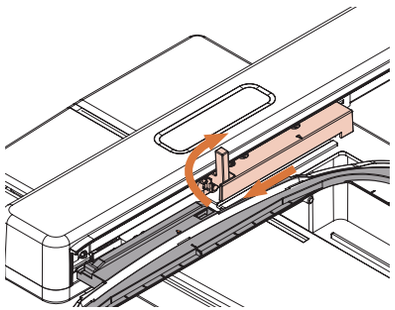

B. 将已绕线的梭芯插入机器。（请参阅“基本操作”的“安装梭芯”。）

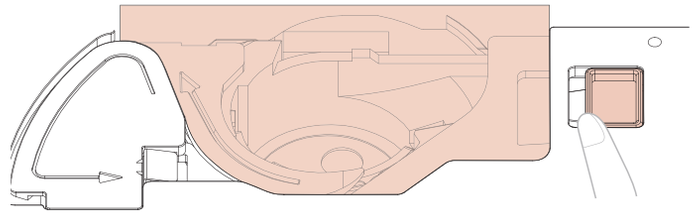

C. 安装绣花框。

D. 若要恢复到花样中停止绣制的区域，请遵循下节中的步骤 B 到 E。

如果在绣制时断线

A. 按【开始 / 停止】按钮停止机器。

B. 如果面线断了，请重新执行面线穿线。如果梭芯线断了，点击【确定】并照上节中步骤 A 到 D 的说明重置梭芯。

C. 主页点击 。

C. 点击 -1 、-10 或 -100 将针移回到断线点之前的正确针数。

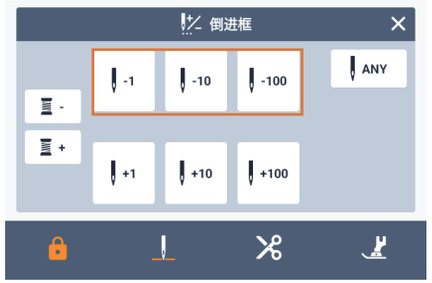

温馨提示

·如果无法移回到断线区域，点击 - 选择颜色并移动到该颜色的开始位置，然后使用 +1 、+10 或 +100 向前移动使其稍稍位于断线位置之前。

D. 点击 ✕ 恢复到原始画面。

E. 点击 【压脚抬杆按钮】放低压脚，按【开始 / 停止】按钮继续绣制。

从起点重新开始

A. 主页点击 。

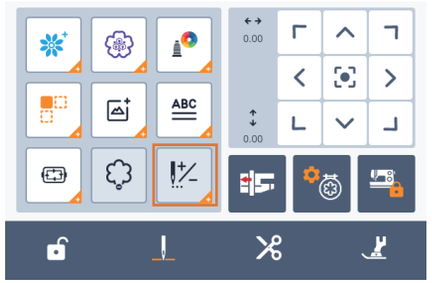

B. 点击 ANY 进入弹窗。

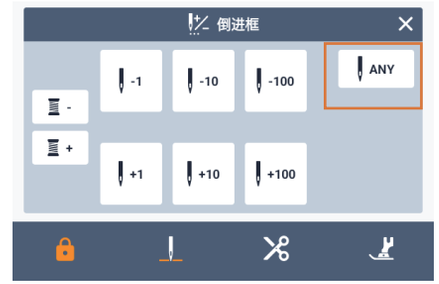

C. 输入 0 针。

D. 点击【确认】。

绣花框移动，将针恢复到花样的起始位置。

E. 点击 【压脚抬杆按钮】将放低压脚并开始绣制。

■ 关机后继续绣花

绣花停止时将保存当前颜色和针数。下次机器开机时，可选择继续还是删除花样。

温馨提示

·即使在绣花过程中断电，机器再次开启时也会恢复到绣花停止时的点。

1. 绣花停止时的针数 / 恢复绣花时的针数

温馨提示

·请勿取下绣花单元，否则存储器将无法记住您的设计。

A. 打开主电源。

B. 请遵循画面上的说明，卸下绣花框。
→ 出现以下信息。

C. 安装绣花框并点击【确定】。

→ 出现关闭机器之前显示的上一个绣花画面。

温馨提示

·如果要开始绣制新的绣花花样，点击【取消】将显示花样选择画面。

D. 继续绣花。

六、进行绣花调整

调整线张力

绣花时应设置线张力，使从布料反面能略看到面线。

·正确的线张力

可从布料反面看到花样。如果线张力设置不正确，则花样效果不会很好。布料可能会起褶皱或者可能会断线。

正面　　反面

根据情况按照下述操作调整线张力。

温馨提示

·如果线张力设置太小，机器可能在绣花过程中停止。这并不表示故障。请略增大线张力，然后重新开始绣花。

·如果关闭主电源或选择不同花样，线张力将重置为自动设置。

·面线太紧

由于面线张力太紧，从布料正面便可看到梭芯线。

温馨提示

·如果梭芯线没有正确穿线，面线可能会太紧。在这种情况下，请参见“基本操作”的“安装梭芯”并为梭芯线重新穿线。

正面　　反面

A. 机器刺绣时，主页会弹出实时调节页面。

B. 点击 − 松弛面线张力（张力数值将减少）。

C. 点击 < 恢复原始页面。

·面线太松

由于面线张力太松，布料正面上出现面线松弛，线锁松弛或有线圈。

温馨提示

·如果面线没有正确穿线，面线可能会太松。在这种情况下，请参见“基本操作”的“面线穿线”并为面线重新穿线。

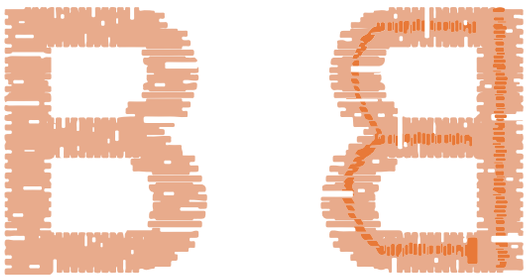

正面　　反面

A. 机器刺绣时，主页会弹出实时调节页面。

B. 点击 + 拉紧面线张力（张力数值将增加）。

C. 点击 < 恢复原始页面。

温馨提示

· 上述张力调节功能与 中【张力调节】功能会同步调节，张力值会同步到所有花样。

调整绣花速度

方法1

·机器刺绣时，主页会弹出实时调节页面。

A. 找到【Embroidery Speed】

B. 点击 − + 更改“最大刺绣速度”。

温馨提示

·上述速度调节功能与 中的【最大刺绣速度】功能会同步调整，调节值会同步到所有花样。机器重启后恢复到默认值。

方法2

A. 主页点击 进入刺绣设置页面。

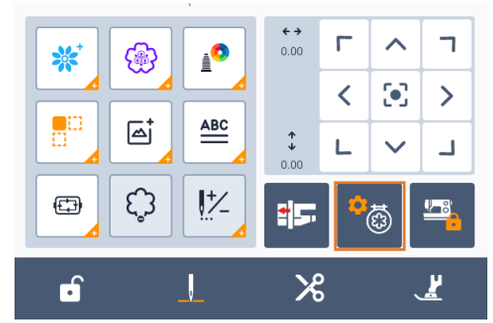

B. 找到最大刺绣速度并调节数值。

此功能调节后将对所有花样生效

C. 点击 − + 更改“最大绣花速度”。

D. 点击 < 恢复原始页面。

压脚高度调节

·机器刺绣时，主页会弹出实时调节页面。

A. 找到【压脚高度】。

B. 点击 − 更改 + “压脚高度”。

温馨提示

·上述速度调节功能与 中【压脚高度】功能会同步调整，调节值会同步到所有花样。机器重启后恢复到默认值。

更改绣花花样的背景颜色

A. 主页点击 进入刺绣设置页面。

B. 找到绣框背景并点击进入。

此功能调节后将对所有花样生效

C. 点击下方色块，选择喜欢的颜色

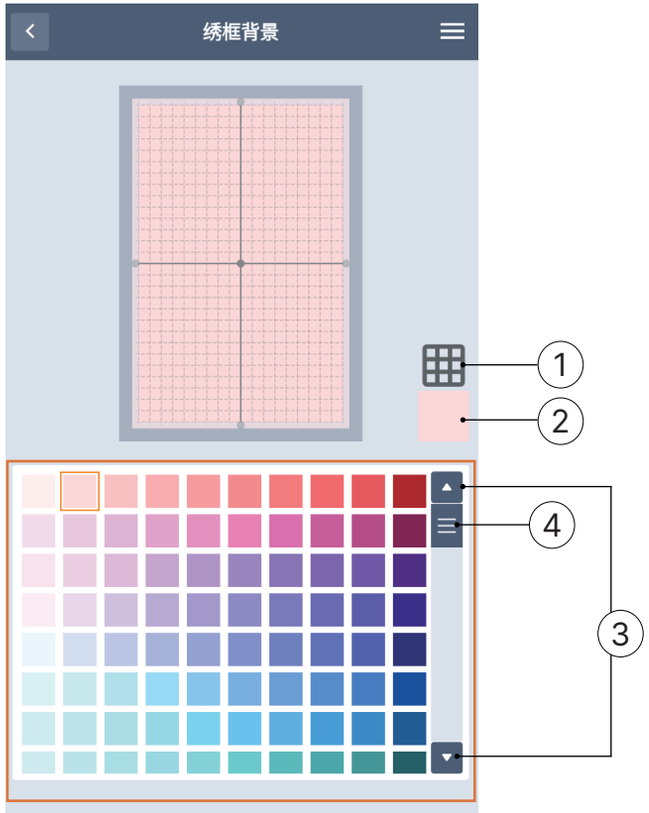

1. 点击增加网格
2. 当前背景颜色预览，点击会回到机器默认背景
3. 点击上一页 / 下一页
4. 滑动显示更多

D. 点击 恢复原始页面。

七、使用存储功能

将花样保存 / 移动到 USB 闪存驱动器

将绣花花样从机器传送到 USB 闪存驱动器时，将 USB 闪存驱动器插入机器的 USB 端口。

温馨提示

·虽然 USB 闪存驱动器可以购买到，但本机可能无法使用某些 USB 闪存驱动器。

·除非正在保存或删除花样，否则可随时插入或拔出 USB 闪存驱动器。

A. 将 USB 闪存驱动器插入本机上的 USB 端口。

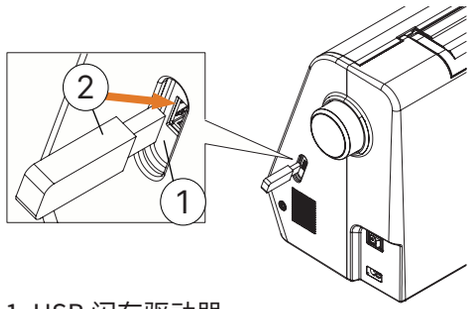

1. USB 闪存驱动器
2. USB 端口

温馨提示

·处理速度根据数据量而异。

·不要将 USB 闪存驱动器之外的任何物体插入 USB 端口。否则， USB 闪存驱动器可能会被损坏。

B. 主页点击 进入花样选择。

C. 左下方点击选择花样。

D. 点击 拷贝 【拷贝】或者 移动 【移动】进入弹窗。

E. 点击选择【USB 路径】。

F. 选择要保存的路径后，点击【Save】保存。

将 USB 闪存驱动器中的花样保存 / 移动到机器存储器

A. 将 USB 闪存驱动器插入本机上的 USB 端口。

详细操作查看上一章节

B. 主页点击 进入花样选择。

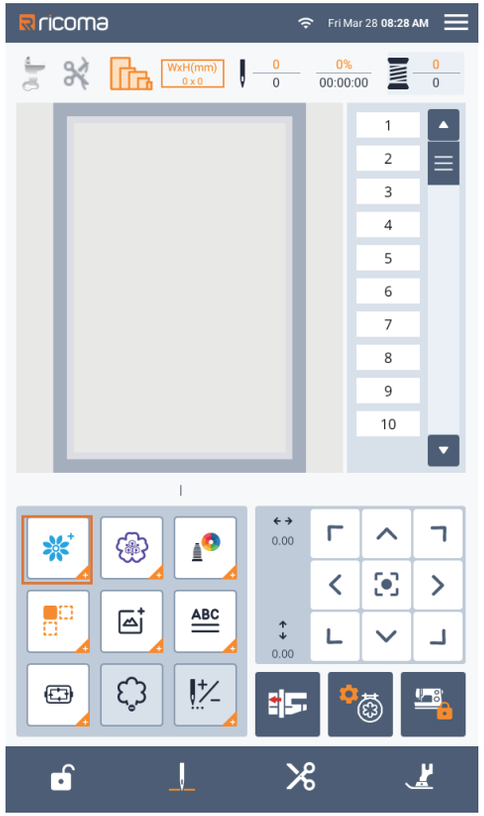

C. 点击切换到【USB】。

D. 点击左下方选择花样。

E. 点击 拷贝 【拷贝】或者 移动 【移动】进入弹窗。

F. 点击选择【内存路径】。

G. 选择要保存的路径后，点击【Save】保存。

删除机器存储器的花样

A. 主页点击 进入花样选择。

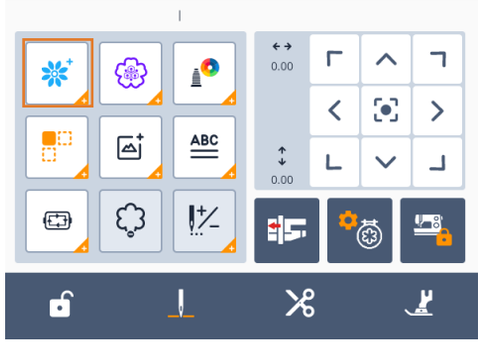

B. 点击左下方选择花样。

C. 点击【删除】。

注意

·机器自带的免费花样，设有误删保护程序，无法在机器中将自带花样删除。

D. 点击 恢复到主页。

·选择 USB 闪存驱动器的花样

A. 将 USB 闪存驱动器插入本机上的 USB 端口。

详细操作查看“将花样保存 / 移动到 USB 闪存驱动器”。

B. 主页点击 进入花样选择。

详细操作查看上一节。

C. 点击左下方选择花样，然后点击【确定】。

D. 点击 进入刺绣模式，开始刺绣。

■ 无线传输花样

本机器支持使用 WiFi 功能进行花样传输，具体操作请参见视频教程。

A. 主页右上角点击 进入控制中心。

B、点击 即可查看视频教程。

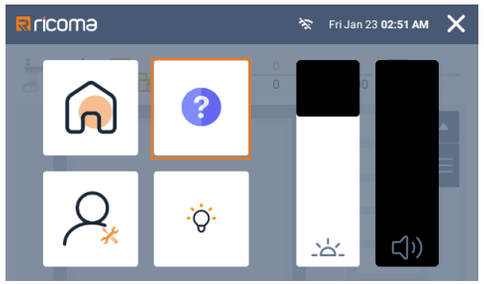

附录

一、维护和维修保养

■ 加润滑油时的限制

·为防止损坏本机，用户不得自行为本机加润滑油。

·本机在制造时已加入适量的润滑油以确保其正常操作，因此无需定期加润滑油。

·如果出现问题（如转动手轮困难或者出现异常噪音），请立即停止使用机器，并与 Ricoma 公司 / 代理商联系。

■ 存放机器的注意事项

请勿在以下任何位置存放机器，否则会导致机器损坏，如冷凝导致的生锈等。

·温度极高的位置

·温度极低的位置

·温度剧烈变化的位置

· 高湿度或有蒸汽的位置

·邻近火焰、加热器或空调的位置

· 室外或阳光直射的位置

·有灰尘或油污的环境

温馨提示

·为延长本机的使用寿命，请定期开机并使用本机。存放本机的时间过长而不使用会降低其性能。

■ 清洁 LCD 屏幕

如果屏幕变脏，请用柔软的干布轻轻擦拭。请勿使用有机溶剂或洗涤剂。

温馨提示

·请勿用湿布擦拭 LCD 屏幕。

·LCD 屏幕上偶尔会凝结水滴或出现雾气; 但这不代表出现故障。这些现象稍后将消失。

■ 清洁缝纫机表面

如果缝纫机表面变脏，用布轻轻蘸湿中性溶剂，用力拧净，然后擦拭缝纫机表面。用湿布清洁一次后，再用干布将其擦拭。

注意

·清洁机器前请拔出电源线，否则可能会导致受伤或触电。

■ 清洁旋梭

如果内旋梭中积蓄了飞绒和灰尘，缝制性能会下降，因此应定期进行清洁。

A. 点击 【针位置按钮】将针抬起。

B. 关闭机器。

C. 将电源线从缝纫机右侧的电源插口拔出。

⚠ 注意

·清洁机器前请拔出电源线，否则可能会导致受伤或触电。

D. 抬起压脚拨杆取下针、压脚和压脚支架。

有关详细信息，请参见“基本操作”一节的“更换机针”和“更换压脚”。

E. 卸下附加工作平台，如果安装了绣花单元也将其卸下。

F. 取下针板盖。

·如果针板盖上有螺丝。

A). 使用盘状螺丝刀取下针板盖上的螺丝。

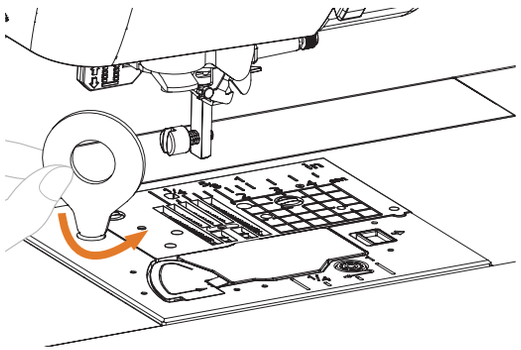

B). 抓住针板盖两侧，向自身方向滑动。

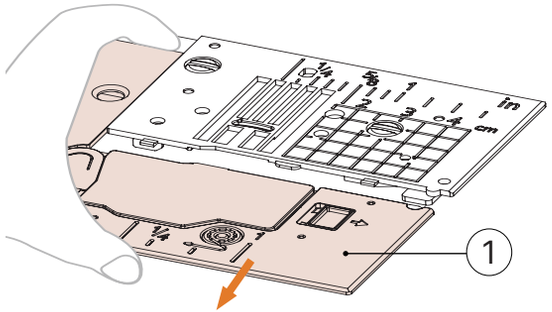

1. 针板盖

·如果针板盖上无螺丝。

抓住针板盖两侧，向自身方向滑动

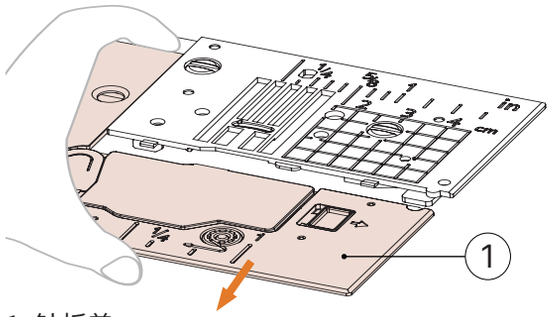

1. 针板盖

G. 卸下内旋梭。

抓住内旋梭，然后将其拉出。

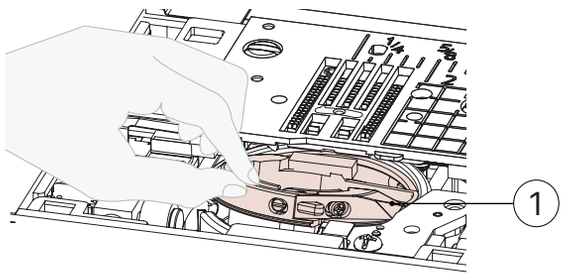

1. 内旋梭

H. 用清洁刷或真空清洁器清除旋梭、梭芯线传感器及其周围区域的任何飞绒和灰尘。

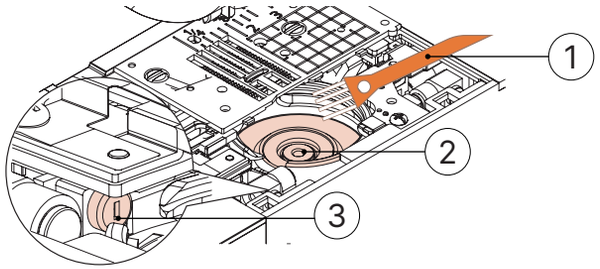

1. 清洁刷
2. 旋梭
3. 梭芯线传感器

·请勿向内旋梭加油。

I. 将内旋梭插入，使内旋梭上的 ▲ 标记与机器上 ● 标记对齐。

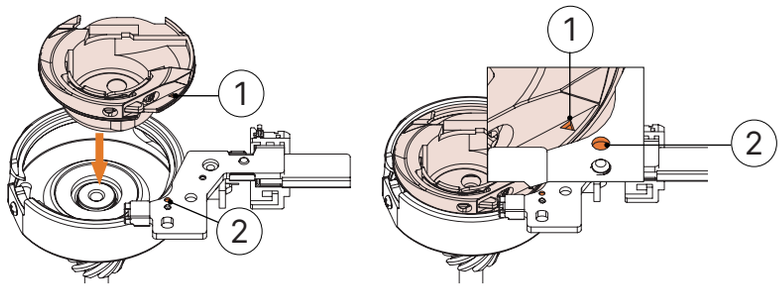

·将 ▲ 与 ● 标记对齐。

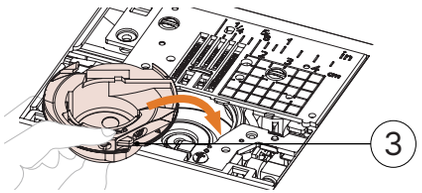

1. ▲ 标记
2. ● 标记
3. 内旋梭

· 请务必在安装内旋梭前将所示的点对齐。

J. 将针板盖上的凸起插入到针板内，然后将盖子滑回。

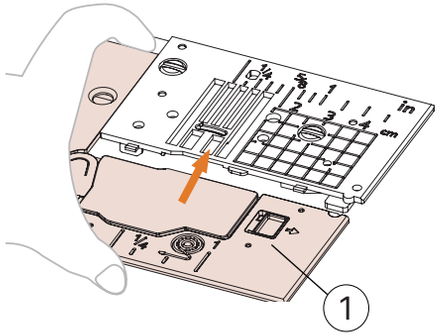

1. 针板盖

⚠ 注意

· 切勿使用被划伤的内旋梭；否则可能会导致面线缠结、针断裂、影响缝纫性能。如需购买新的内旋梭，请联系 Ricoma 公司 / 代理商。

· 确保内旋梭安装正确，否则可能导致针断裂。

二、故障排除

若机器无法正常工作，请在请求维修前确认如下可能出现的问题。

您自己可以解决大部分的问题。

若问题仍然存在，请与 Ricoma 公司 / 代理商联系。

常见故障排除

以下介绍一般故障排除主题的详细原因和解决方法。请务必在联系我们前阅读此内容。

面线拉紧	第 173 页
布料的反面有缠线	第 174 页
线张力不正确	第 176 页
布料夹在机器中，无法取出	第 177 页
梭芯绕线座下发生缠线	第 181 页

面线拉紧

· 现象

A. 面线呈现为一根连续的线。
B. 从布料的反面可看到底线 。(请参见下图)
C. 面线拉紧，拉拽时会露出。
D. 面线拉紧，布料表面有褶皱。
E. 面线张力过紧，即使在调整线张力后效果仍然未改变。

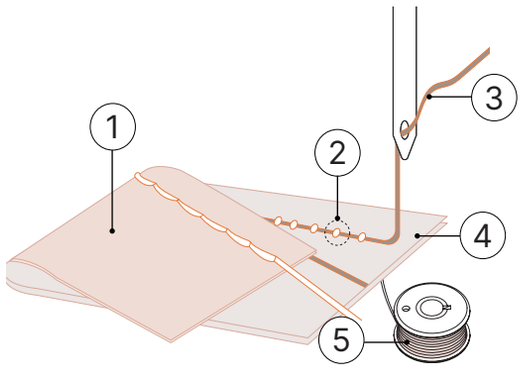

1. 布料的反面
2. 在布料的正面可看到梭芯线
3. 面线
4. 布料的正面
5 . 梭芯线

· 原因

梭芯穿线不正确

如果梭芯线穿线不正确，不会向梭芯线应用合适的张力，而会在上拉面线时将其从布料中拉出。出于此原因，会从布料的正面看到梭芯线。

· 解决方法 / 检查详细信息

正确安装梭芯线。

A. 点击 抬起压脚拨杆，点击 锁定机器

B. 将梭芯从内旋梭中取下。

C. 更换内旋梭中的梭芯，使线以正确的方向展开。

用右手握住梭芯，使线向左侧展开，然后用左手握住线的末端。然后，用右手将梭芯放置到内旋梭中。

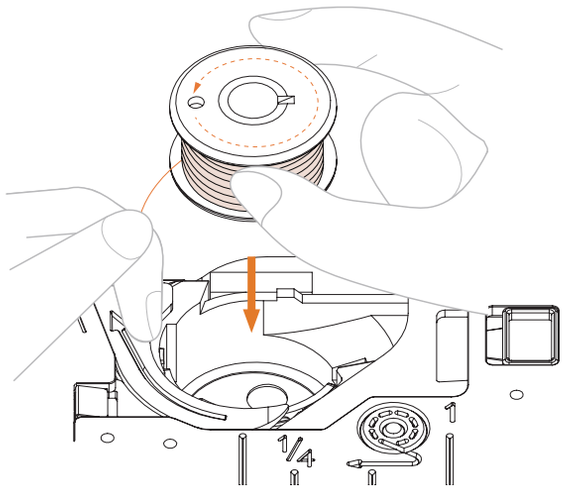

如果插入梭芯时线展开的方向不正确，缝制的线张力将不正确。

D. 用手指握住梭芯使其位于合适的位置，将线穿过针板盖上的线槽。

·用右手按下梭芯，然后用左手将线头拉到凸起物周围。

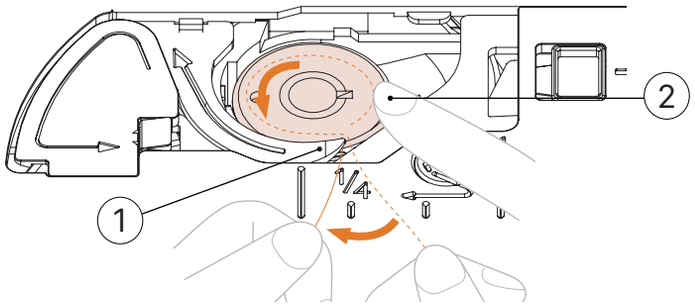

1. 凸起部位
2. 用右手按下梭芯

拉出线使其穿过针板盖上的线槽，然后用切线刀切断。

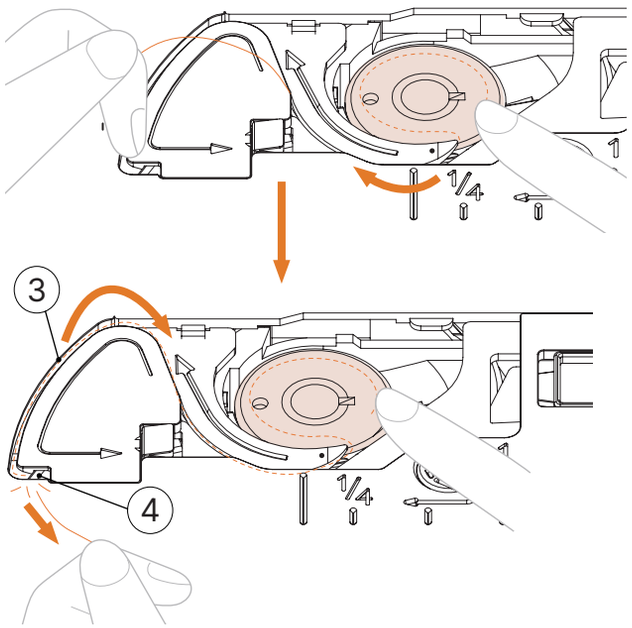

3. 线槽
4. 切线刀

将梭芯正确安装到内旋梭中后，可通过正确的线张力进行缝制。

E. 点击 解锁所有键和按钮。

布料的反面有缠线

·现象

A. 布料反面有缠线。

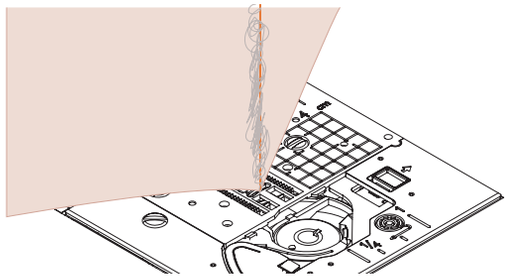

B. 开始缝制后，发出咔嚓升，缝制无法继续。

C. 查看布料下方，内旋梭中出现缠线。

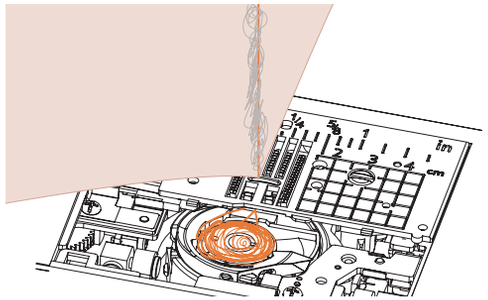

·原因

面线穿线不正确

如果面线穿线不正确，穿过布料的面线无法有力上拉，面线在内旋梭中缠绕，发出咔嚓声。

·解决方法 / 检查详细信息

清除缠线，然后更正面线的穿线。

A. 清除缠线。如果无法清除缠线，用剪刀剪断线。

B. 从机器清除面线。

C. 请参见以下步骤更正面线穿线。使用压脚拨杆抬起压脚。

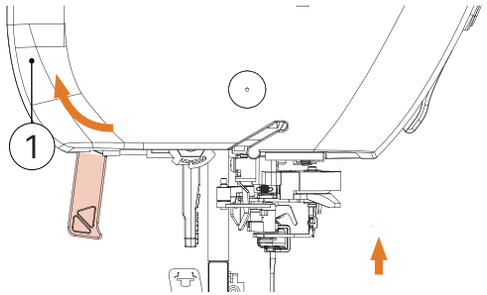

1. 压脚拨杆

→ 面线挡板打开，可以为机器穿线。

• 若压脚未抬起，机器将无法正确穿线。

C. 点击 【针位置按钮】一次或两次，将针抬起。

E. 用右手轻轻抓住线的同时，用左手拉出线，然后将线从导线槽盖后面穿到前面。

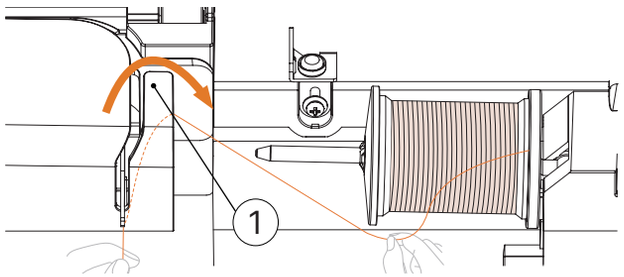

1. 导线槽盖

F. 将线从导线槽导板穿过，然后向上拉出。

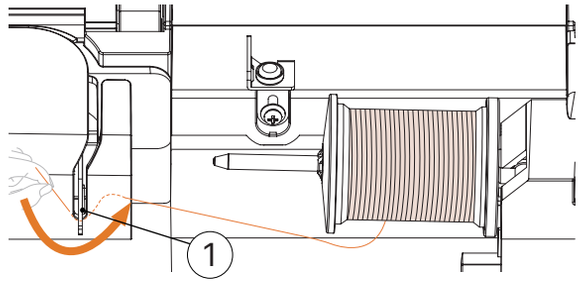

1. 导线槽导板

G. 用右手轻轻握住从导线槽导板下穿过的线，同时按如图所示的顺序将线穿过穿线通道。

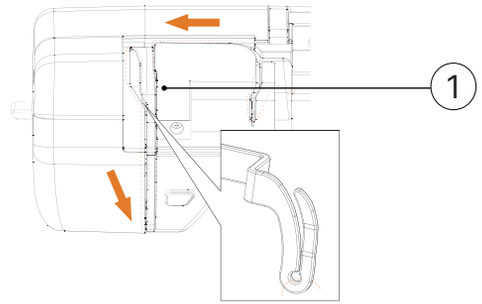

1. 挡板

H. 点击 压脚按钮，放低压脚。

I. 将线从针杆导线钩后面穿过。

如图所示，只要用左手抓住线，然后用右手送线，就可以很容易地将线从针杆导线槽背后穿过。

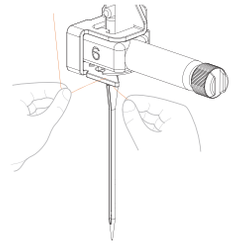

1. 针杆导线钩

J. 接下来，使用穿线器穿线。继续“基本操作”一节“穿线”中的步骤。

线张力不正确

·症状

症状 1：布料的正面可看到梭芯线。

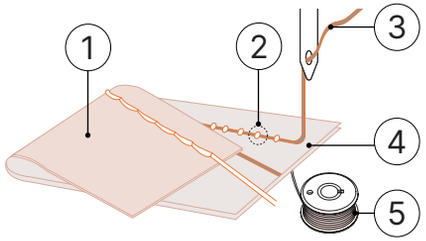

1. 布料的反面
2. 在布料的正面可看到梭芯线
3. 面线
4. 布料的正面
5 . 梭芯线

症状 2：面线在布料正面显示为直线。

症状 3：从布料的反面可看到面线。(请参见下图)

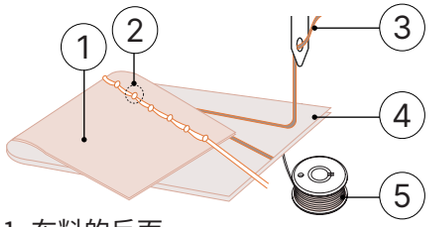

1. 布料的反面
2. 在布料的正面可看到梭芯线
3. 面线
4. 布料的正面
5 . 梭芯线

·原因 / 解决方法 / 检查详细信息

原因 1　机器未正确穿线。

< 具有以上症状 1 和 2>

梭芯穿线不正确。

将面线张力恢复为标准设置，然后请参见“面线拉紧 ”更正穿线方法。

< 具有以上症状 3 >

面线穿线不正确。

将面线张力恢复为标准设置，然后请参见“布料的反面有缠线 ”更正面线穿线方法。

原因 2　未使用适用于布料的针和线。

应使用的缝纫机针取决于所缝制布料的类型和线的粗细。如果未使用适用于布料的针和线，则不会正确调整线张力，导致布料褶皱或出现跳针。

请参见“基本操作”一节的“布料 / 线 / 针组合”，确认为所用布料使用了合适的针和线。

原因 3　未选择合适的上部张力。

为面线张力选择的设置不合适。

请参见“设置线张力”一节的“基本操作”选择合适的线张力。

合适的线张力因使用的布料和线的类型而异。

* 在作品所用布料的碎料上试缝制时调整线张力。

温馨提示

·如果面线和梭芯线穿线不正确，则无法正确调整线张力。首先检查面线和梭芯线穿线，然后调整线张力。

• 如果从布料的正面可看到梭芯线在手动调整画面中点击 − 减小面线的张力。

缝纫模式：

主页找到【张力调节】，点击 −

绣花模式：

刺绣模式：刺绣时弹出的调节页面调节，找到【张力调节】，点击 − 。

布料夹在机器中，无法取出

如果布料夹在机器中，无法取出，针板下可能会出现缠线。按照以下步骤从机器中取下布料。如果无法按照步骤完成操作，不要强行完成操作，请联系 Ricoma 公司 / 代理商。

·从机器取下布料

A. 立即停止机器。

B. 关闭机器。

C. 将针取下。

如果针放低到布料中，朝自身相对的方向旋转手轮（顺时针）抬起针使其离开布料，然后卸下针。

·请参见“基本操作”一节的“更换机针”。

D. 卸下压脚和压脚支架。

·请参见“基本操作”一节的“更换压脚”和“卸下和安装压脚支架”。

E. 拿起布料并剪断下面的线。

如果可以取下布料，则将其取下。继续以下步骤清洁旋梭。

F. 取下针板盖。

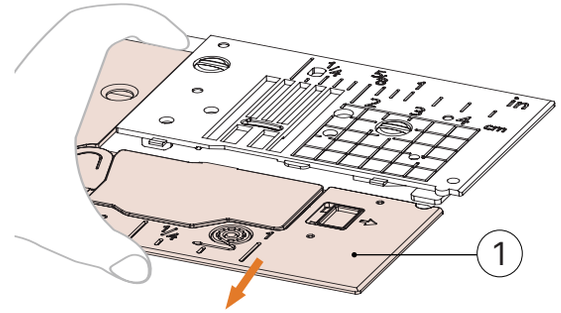

1. 针板盖

·请参见“故障排除”——“清洁旋梭”一节。

G. 裁切缠线，然后取下梭芯。

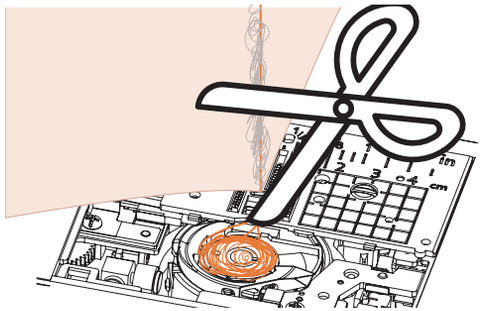

H. 卸下内旋梭。

如果线残留在内旋梭内，取出线。

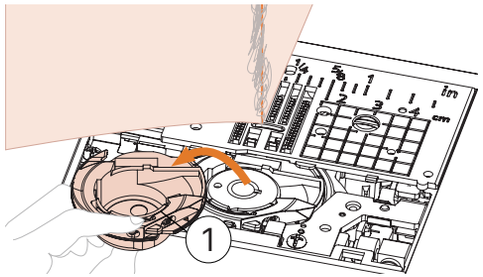

1. 内旋梭

I. 用清洁刷或真空清洁器清除旋梭及其周围区域的任何飞绒或灰尘。

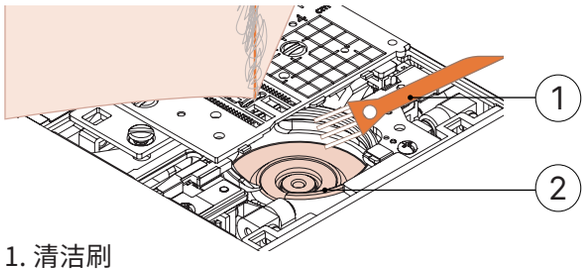

1. 清洁刷
2. 旋梭

如果可以取下布料	继续步骤 p
如果无法取下布料	继续步骤 j

J. 使用附带的盘状螺丝刀松开针板上的两个螺丝。

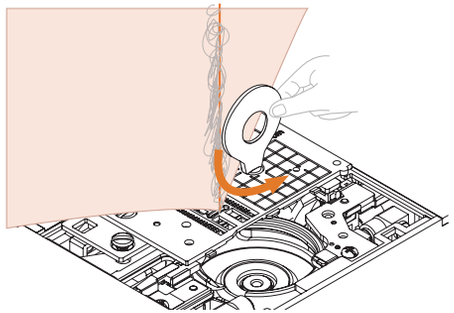

温馨提示

·小心不要掉落从机器上取下的螺丝。

K. 轻轻抬起针板，切断任何缠线，然后取下针板。

从针板上取下布料和线。

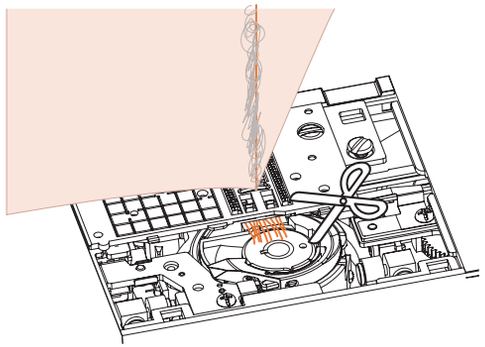

如果在完成这些步骤后仍无法取下布料，请联系 Ricoma 公司 / 代理商。

L. 清除旋梭和送布牙周围的所有线头。

M. 旋转手轮抬升送布牙。

N. 将针板上的两个螺丝孔与针板安装座上的两个孔对齐，然后将针板安装到机器上。

O. 用手指轻轻拧紧针板右侧的螺丝。然后，使用 L 形 (或盘状) 螺丝刀牢牢拧紧左侧的螺丝。最后，牢牢拧紧右侧的螺丝。

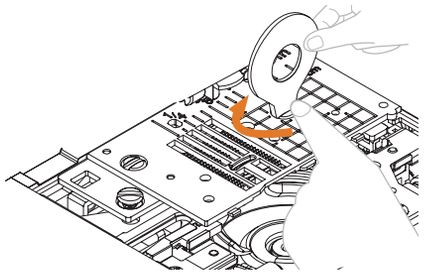

旋转手轮确认送布牙移动顺畅，不要接触针板槽的边缘。

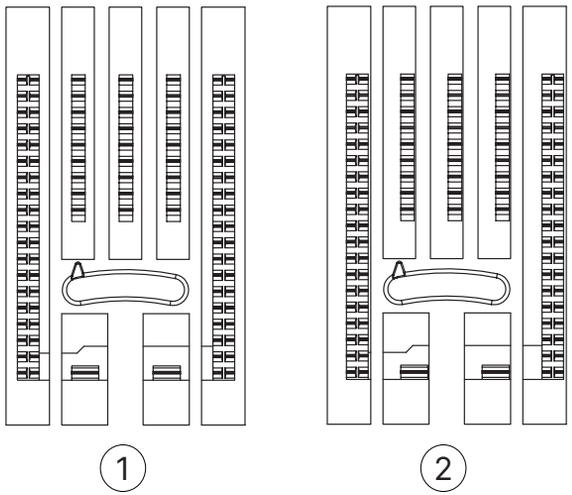

1. 正确送布牙位置
2. 不正确的送布牙位置

温馨提示

·小心不要掉落从机器上取下的螺丝。

P. 将内旋梭插入，使内旋梭上的 ▲ 标记与机器上 ● 标记对齐。

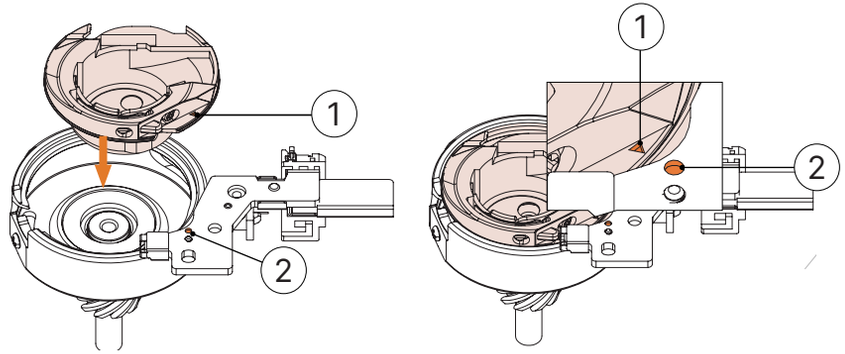

·将 ▲ 与 ● 标记对齐。

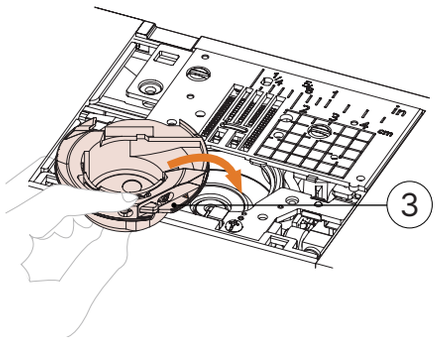

1. ▲ 标记
2. ● 标记
3. 内旋梭

• 请务必在安装内旋梭前将所示的点对齐。

注意

·切勿使用被划伤的内旋梭，否则可能会导致面线缠结、针断裂或影响缝纫性能。

·请确保内旋梭安装正确，否则针可能会断裂。

Q. 按照“清洁旋梭”中的 J 安装针板盖。

R. 检查针的状态，然后安装针。

如果针的状态不良，例如出现弯曲，请务必安装新针。

·请参见“基本操作”一节的“检查针的状况”和“更换机针”。

⚠ 注意

·切勿使用弯曲的针。弯曲的针很容易断裂，并可能导致受伤。

温馨提示

·完成此步骤后，继续执行“检查缝纫机操作”中的以下步骤，确认机器运行正常。

·由于布料卡在机器中可能损坏针，我们建议更换新针。

·检查缝纫机操作

如果已取下针板，检查缝纫机操作确认已正确完成安装。

A. 开机。

B. 选择针迹 1-03 。

温馨提示

·尚未安装压脚和线。

C. 朝自身方向（逆时针）慢慢转动手轮，从所有侧面检查针是否落在针板开口的中心。

如果针与针板接触，取下针板，然后再次安装，从“从机器取下布料”中的步骤 M 开始操作。

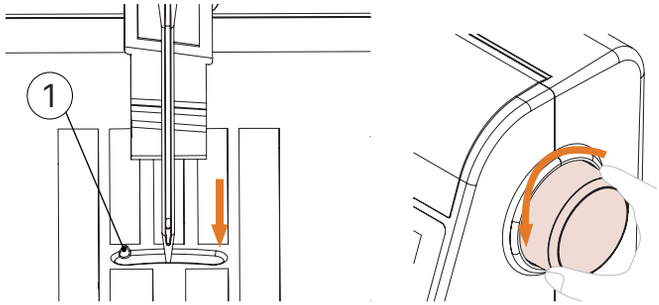

1. 针板中的开口
2. 手轮

D. 选择针迹 。此时，将针迹长度和宽度增加为最大设置。

有关更改设置的详细信息，请参见“基本操作”一节中的“设置针迹宽度”和“设置针迹长度”。

E. 朝自身方向（逆时针）慢慢转动手轮，检查针杆和送布牙的运行是否正常。

如果针或送布牙与针板接触，机器可能会出现故障；因此，请联系 Ricoma 公司 / 代理商

F. 关闭机器，然后安装梭芯和压脚。

请参见“基本操作”一节的“安装梭芯”和“更换压脚”。

G. 正确地为机器穿线。

有关为机器穿线的详细信息，请参见“基本操作”一节中的“面线穿线”。

温馨提示

·由于面线不正确，线可能会缠结。请确认机器穿线正确。

H. 用棉布执行试缝制。

温馨提示

·面线不正确或缝制薄料可能导致缝制不正确。如果试缝制效果较差，请检查面线或使用的布料类型。

梭芯绕线座下发生缠线

如果在线没有正确从梭芯绕线导线槽的预张力盘下穿过时即开始梭芯绕线，则可能会在梭芯绕线座下发生缠线。此时，应根据下列步骤将线松开。

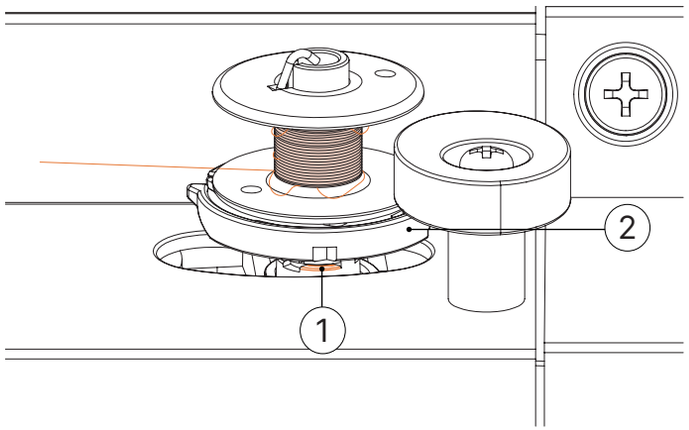

1. 线
2. 梭芯绕线座

注意

·即使在梭芯绕线座下发生缠线，也不要卸下梭芯绕线座。否则可能会导致受伤

·请勿取下梭芯绕线导杆上的螺丝，否则机器可能会损坏；通过取下螺丝无法将线松开。

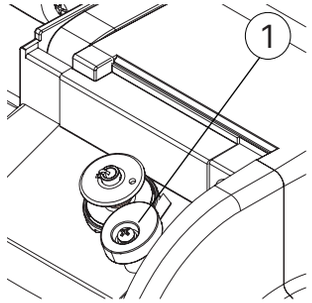

1. 梭芯绕线导杆上的螺丝

A. 如果在梭芯绕线座下发生缠线，按一下【开始 / 停止】】按钮以停止梭芯绕线。

插入脚踏控制器时，将脚从脚踏控制器上挪开。

B. 用剪刀剪断梭芯绕线导线槽周围的线。

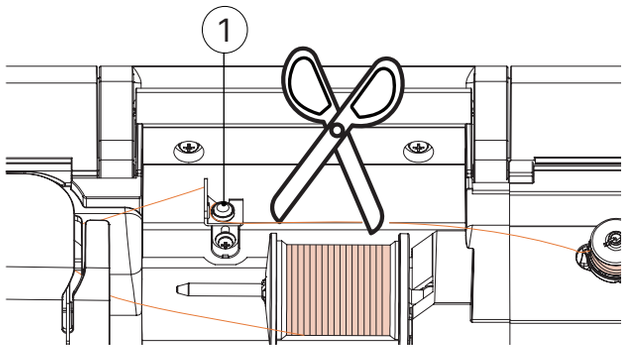

1. 梭芯绕线导线槽

C. 将梭芯绕线轴滑向左侧，然后从轴上取下梭芯，剪断梭芯伸出的线，以完全从轴上取下梭芯。

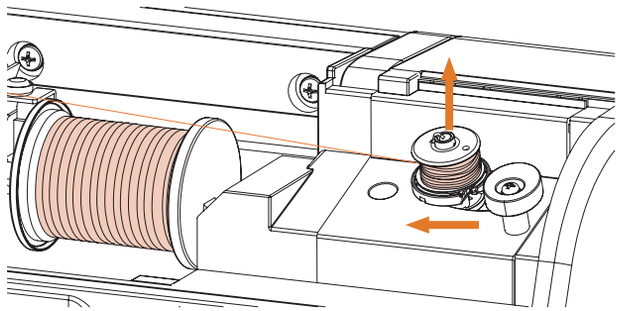

D. 用左手抓住线头，用右手顺时针松开线，如下所示。

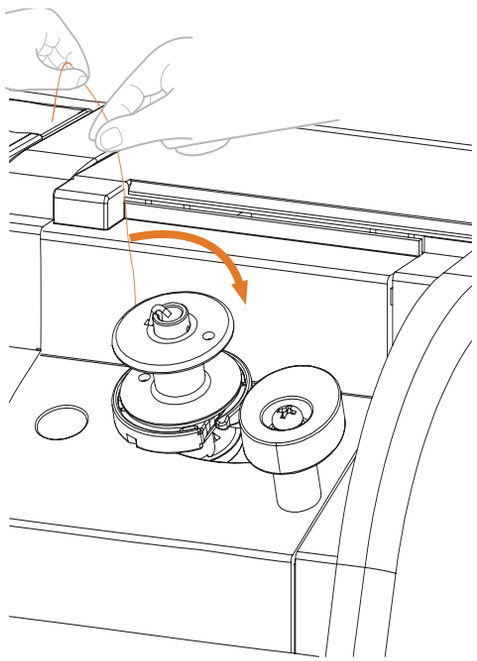

E. 重新为梭芯绕线。

温馨提示

· 确认线从梭芯绕线导线槽的预张力盘下正确穿过。

症状列表

·准备工作

现象	可能原因	解决方法	参考
无法穿线	针不在正确位置	按 “针位置” 按钮可以将针抬起	——
	针安装不正确	正确地重新安装针	第 45 页
	针被别住、弯针或针尖太钝	更换针	第 48 页
	面线不正确	确认机器穿线步骤并重新给机器穿线	第 36 页
	穿线器钩弯曲，无法从针眼中穿过	请与 Ricoma 公司 / 代理商联系	——
	穿线器拨杆无法移动或恢复到初始位置。	请与 Ricoma 公司 / 代理商联系	——
无法穿线	使用尺寸为 65/9 的针	该针与穿线器不兼容。手动将线从针眼中穿过	第 41 页
无法通过压脚拨杆放低压脚	使用 “压脚抬杆” 按钮抬起压脚	按 “压脚抬杆” 按钮以放低压脚	第 14 页
梭芯线未整齐地卷绕在梭芯上	线没有正确穿过梭芯绕线导线槽	将线正确穿过梭芯绕线导线槽	第 34 页
	梭芯缓慢地旋转	向右移动缝制速度控制器 （这样速度会更快）	第 34 页
	拉出的线未正确卷绕在梭芯上	将拉出的线在梭芯上顺时针卷绕 5 到 6 次	第 30 页
	空梭芯未正确安装在轴上	将空梭芯正确安装在轴上，慢慢旋转梭芯直到听到其卡入到位	第 30 页
在梭芯上绕线时，梭芯线绕到梭芯绕线座下方	未正确地给梭芯绕线 最初在梭芯上绕线时，梭芯线未正确插入导线槽	取下绕在梭芯绕线座下的线，正确地为梭芯绕线 为机器绕梭芯线时，以机器顶部的绘图作为指导进行操作	第 173 页

现象	可能原因	解决方法	参考
梭芯线无法拉起	针被别住、弯针或针尖太钝	更换针	第 48 页
	梭芯设置不正确	正确地重设梭芯	第 34 页
LCD 上无显示	未打开主电源开关	打开主电源	第 19 页
	电源线的插头未插入电源插座	将电源线的插头插入电源插座	第 19 页
LCD 屏幕出现雾气	LCD 屏幕凝结水滴	这些现象稍后将消失	——
操作键不响应	按键时手套破损	用手指直接触摸操作键	——
	用指甲按键		
	使用了非静电触摸笔		
缝制照明灯不亮	缝制照明灯已坏	请与 Ricoma 公司 / 代理商联系	——
	设置画面中的灯光设置为“OFF”	将设置改为 “ON”	——
绣花单元不工作	单元初始化之前便安装了绣花框	重新正确安装绣花单元	第 84 页
	拉出的线未正确卷绕在梭芯上	取下绣花框，然后正确执行初始化步骤	第 93 页

· 缝制时

现象	可能原因	解决方法	参考
机器不工作	未按下 【开始／停止】按钮	按 【开始／停止】按钮	——
	梭芯绕线轴推向右侧	将梭芯绕线轴移到左侧	第 33 页
	未选择花样	选择花样	第 141 页
	未放低压脚	放低压脚	——
	安装脚踏控制器后按【开始 / 停止】按钮	卸下脚踏控制器，或使用脚踏控制器操作机器	第 55 页
断针	针安装不正确	正确地重新安装针	第 45 页
	针夹螺丝未拧紧	拧紧针夹螺丝	第 48 页
	针被别住或弯针	更换针	第 45 页
	对所选布料使用了不正确的针或线	查看 “布料 / 线 / 针组合”表	第 46 页
	使用了错误的压脚	使用推荐的压脚	第 49 页
	面线张力太紧	调整线张力	第 160 页
	缝制过程中拉拽了布料	缝制过程中请勿拉拽布料	——
	线筒盖设置不正确	确认安装线筒盖的方法，然后重新安装线筒盖	第 37 页
	针板开口周围有划痕	更换针板，或者向 Ricoma 公司 / 代理商咨询	——
	压脚开口周围有划痕	更换压脚，或者向 Ricoma 公司 / 代理商咨询	第 49 页

现象	可能原因	解决方法	参考
断针	内旋梭被划伤	更换内旋梭，或者向 Ricoma 公司 / 代理商咨询	——
	针有缺陷	更换针	第 45 页
	未使用专为本机器而设计的梭芯	不正确的梭芯将无法正常工作。只能使用专为本机器而设计的梭芯	第 30 页
	面线不正确	确认机器穿线步骤并重新给机器穿线	第 36 页
	梭芯设置不正确	正确地重设梭芯	第 34 页
	压脚未正确安装	正确安装压脚	第 49 页
	压脚支架螺丝松动	牢牢紧固压脚的螺丝	第 51 页
	布料太厚	使用转动手轮时针可以刺破的布料	——
	在缝制厚料或厚缝边时强行送入布料	送入布料时不强行推入	第 101 页
	针长度太短	调整针迹长度	第 60 页
	衬纸未安装到绣制的布料上	安装衬纸	第 88 页
	未正确缠绕梭芯线	使用正确缠绕的梭芯	第 30 页
面线断线	机器穿线不正确 （使用了错误的线筒盖、线筒盖松弛，线未搭到穿线的针杆等）	正确地给机器重新穿线	第 36 页
	使用的线打结或缠线	清除任何死结或缠线	——
	所选的针与所使用的线不匹配	请选用与所使用线的类型相匹配的针	第 46 页
	面线张力太紧	调整线张力	第 61 页

现象	可能原因	解决方法	参考
面线断线	发生缠线	用剪刀等剪断缠线并从旋梭等上清除	第 177 页
	针被别住、弯针或针尖太钝	更换针	第 45 页
	针安装不正确	正确地重新安装针	第 48 页
	针板开口周围有划痕	更换针板，或者向 Ricoma 公司 / 代理商咨询	——
	压脚开口周围有划痕	更换压脚，或者向 Ricoma 公司 / 代理商咨询	第 49 页
	内旋梭被划伤	更换内旋梭，或者向 Ricoma 公司 / 代理商咨询	——
	对所选布料使用了不正确的针或线	查看 “布料 / 线 / 针组合”表	第 46 页
	缝制时线打结或缠线	重新为面线和底线穿线	第 35 和 36 页
	未使用专为本机器而设计的梭芯	不正确的梭芯将无法正常工作。只能使用专为本机器而设计的梭芯	第 30 页
布料反面有缠线	面线不正确	确认机器穿线步骤并重新给机器穿线。为机器穿线时确保压脚处于抬起位置，以便在面线张力中正确设置面线	第 36 页
	对所选布料使用了不正确的针或线	查看 “布料 / 线 / 针组合”表	第 46 页
面线太紧	未正确缠绕梭芯线	正确安装梭芯线	第 34 页
梭芯断线	梭芯设置不正确	正确地重设梭芯	第 30 页
	未正确缠绕梭芯线	使用正确缠绕的梭芯	第 30 页
	梭芯被划伤或者无法正确旋转	更换梭芯	第 30 页
	发生缠线	用剪刀等剪断缠线并从旋梭等零件上清除	第 177 页

现象	可能原因	解决方法	参考
梭芯断线	未使用专为本机器而设计的梭芯	不正确的梭芯将无法正常工作。只能使用专为本机器而设计的梭芯	第 30 页
布料褶皱	面线或梭芯线穿线有误	确认机器穿线步骤并重新正确穿线	第 36 页
	线筒盖设置不正确	确认安装线筒盖的方法，然后重新安装线筒盖	第 37 页
	对所选布料使用了不正确的针或线	查看 “布料 / 线 / 针组合”表	第 46 页
	针被别住、弯针或针尖太钝	更换针	第 48 页
	缝制薄料时针迹太长	缩短针迹长度	第 60 页
	线张力设置不正确	调整线张力	第 61 页
	压脚错误	使用正确的压脚	第 49 页
针迹缝制得不正确	所选用的压脚与要缝制的针迹不匹配	安装与要缝制的针迹相匹配的压脚	第 49 页
	线张力不正确	调整面线张力	第 61 页
	例如在内旋梭中发生缠线	清除缠线。若在内旋梭中发生缠线，请清洁旋梭	第 177 页
	送布牙设置为下位置	将送布牙位置开关滑到右侧	——
跳针	机器穿线不正确	确认机器穿线步骤并重新正确穿线	第 36 页
	对所选布料使用了不正确的针或线	查看 “布料 / 线 / 针组合”表	第 46 页
	针被别住、弯针或针尖太钝	更换针	第 45 页
	针安装不正确	正确地重新安装针	第 45 页

现象	可能原因	解决方法	参考
跳针	针有缺陷	更换针	第 45 页
	针板盖下有灰尘或飞绒	用刷子清除灰尘或飞绒	第 170 页
	缝制的布料为薄料或伸缩布料	缝制时在布料下方垫一张薄纸	第 102 页
无针迹	针被别住、弯针或针尖太钝	更换针	第 45 页
	梭芯设置不正确	正确地重设梭芯	第 34 页
	面线不正确	确认机器穿线步骤并重新给机器穿线	第 36 页
缝制时发出尖锐的噪音	送布牙中累积灰尘或飞绒	清除灰尘或飞绒	第 170 页
	旋梭中线被卡住	清洁旋梭	第 170 页
	面线不正确	确认机器穿线步骤并重新给机器穿线	第 36 页
	未使用专为本机器而设计的梭芯	不正确的梭芯将无法正常工作。只能使用专为本机器而设计的梭芯	第 30 页
	内旋梭中有针孔或摩擦划痕	更换内旋梭，或者向 Ricoma 公司 / 代理商咨询	——
布料未送入机器	送布牙设置为下位置	将送布牙位置开关滑到右侧	——
	针迹太密	加长针迹长度设置	第 60 页
	使用了错误的压脚	使用正确的压脚	第 49 页
	针被别住、弯针或针尖太钝	更换针	第 48 页
	缠线	切断缠线，将其从旋梭上清除	第 177 页

现象	可能原因	解决方法	参考
布料未送入机器	曲折压脚 “J”在针迹开始处的厚缝边上倾斜	使用曲折压脚“J”上的压脚锁定轴（左侧的黑色按钮），在缝制时保持压脚水平	第 101 页
	布料的压脚压力设置不正确	调整设置画面中的压脚压力	第 63 页
反向送入布料	送入机构已损坏	请与 Ricoma 公司 / 代理商联系	——
针碰到针板	针夹螺丝松弛	牢牢拧紧针夹螺丝。如果针弯曲或太钝，更换新	第 48 页
	针被别住、弯针或针尖太钝	更换针	第 48 页
无法取下机器缝制的布料	线在针板下缠结	拿起布料并剪断下面的线，然后清洁旋梭	第 177 页
断针掉入机器中	——	1. 关闭机器，取下针板 2. 如果可以看到掉入机器的针，使用镊子将其取出 3. 取下针后，将针板恢复到初始位置，插入新针 4. 打开机器前，慢慢地朝自身旋转手轮，确认其旋转顺畅且新针从针板开口的中心进入 5. 如果手轮旋转不顺畅或者无法取出掉入机器的针，请咨询 Ricoma 公司 / 代理商	——
旋转时手轮卡滞	线缠结在内旋梭内	从内旋梭清除缠结的线。重新安装内旋梭，使其正确定位。	第 170 页

· 缝制后

现象	可能原因	解决方法	参考
线张力不正确	面线不正确	确认机器穿线步骤并重新给机器穿线	第 36 页
	梭芯设置不正确	重设梭芯（如果已取下针板，请在安装内旋，前重新安装针板并拧紧螺丝。检查以确认针从针板开口的中心进入）	第 34 页
	对所选布料使用了不正确的针或线	查看 “布料 / 线 / 针组合”表	第 46 页
	压脚支架未正确安装	重新正确安装压脚支架	第 49 页
	线张力设置不正确	调整线张力	第 61 页
	未正确缠绕梭芯线	使用正确缠绕的梭芯	第 30 页
	针被别住、弯针或针尖太钝	更换针	第 45 页
	未使用专为本机器而设计的梭芯	不正确的梭芯将无法正常工作。只能使用专为本机器而设计的梭芯	第 30 页
花样不显现	使用了错误的压脚	安装正确的压脚	第 49 页
	在薄料或收缩布料上未使用衬纸	安装衬纸	第 102 页
	线张力设置不正确	调整线张力	第 61 页
	缝制时拉推布料或以一定角度送入布料	缝制时用手引导布料，以笔直地推入布料	——
	例如在内旋梭中发生缠线	清除缠线。若在内旋梭中发生缠线，请清洁旋梭	第 177 页

三、规格

缝纫机

机器尺寸	约 515× 300 × 220 mm	缝制速度	70 - 850 针 / 分钟
机器重量	约 9.8 kg	针	家用缝纫机针 (HA × 130)

绣花单元

绣花单元尺寸	约 450 × 132 ×420 mm	绣花单元重	约 3.8 kg
装有绣花单元机器的尺	约 700 × 300 ×420 mm	_	-

* 规格若有变更，恕不另行通知

使用 USB 闪存驱动器升级机器软件

可以使用 USB 闪存驱动器为您的缝纫机升级软件

A. 将 USB 闪存驱动器插入本机上的 USB 端口，将下载的升级包放在 USB 闪存驱动器的根目录。

B. 主页右上角点击 进入控制中心。

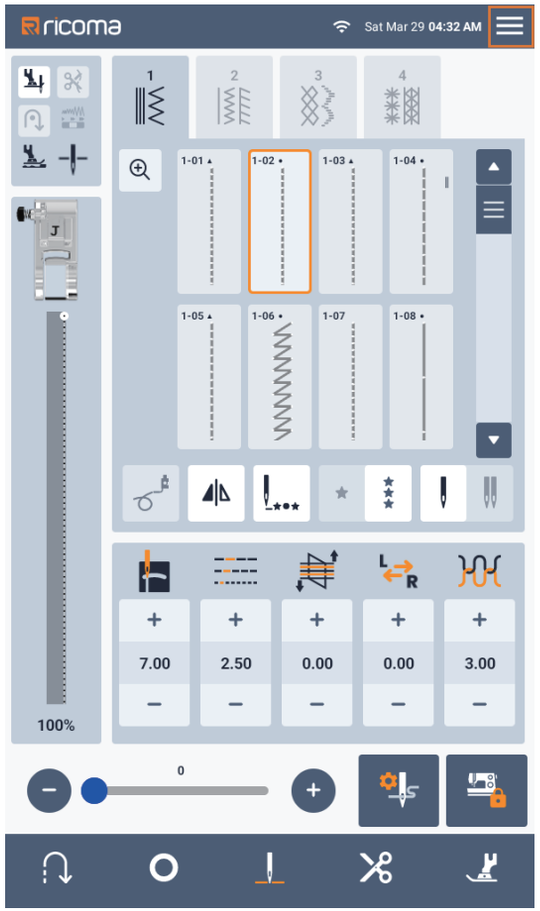

C. 再点击 进入设置页面。
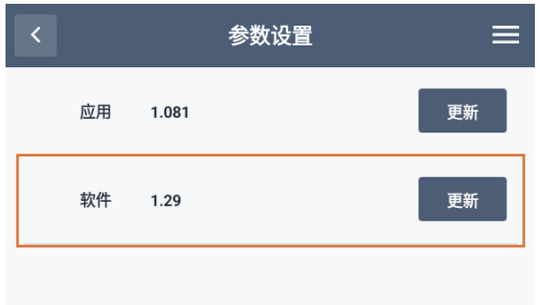
D. 点击【更新】，等待更新完成，拔下 USB 闪存驱动器，关闭机器电源，等待 20 秒后再打开机器电源。